Wegeventile → Mechanisch betätigt

3/2-Wegeventil, Serie AP

► Qn= 550 l/min ► Rohranschluss ► Druckluftanschluss Ausgang: G 1/4

Bauart	Sitzventil
Betriebsdruck min./max.	0 bar / 10 bar
Umgebungstemperatur min./max.	-30°C / +80°C
Mediumstemperatur min./max.	-30°C / +80°C
Medium	Druckluft
Max. Partikelgröße	5 µm
Ölgehalt der Druckluft	0 mg/m³ - 5 mg/m³

Werkstoffe:	
Gehäuse	Aluminium
Dichtungen	Acrylnitril-Butadien-Kautschuk

	Betätigungse-lement	Druckluftanschluss			Qn	Werkstoff: Betätigungse-lement	Gewicht	Abb.	Materialnummer
		Eingang	Ausgang	Entlüftung					
					[l/min]		[kg]		
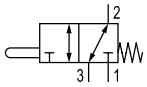	Stößel	G 1/4	G 1/4	G 1/4	550	Stahl	0,165	Fig. 1	**0820400001**
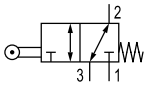	Tastrolle	G 1/4	G 1/4	G 1/4	550	Polyoxyme-thylen	0,265	Fig. 2	**0820400002**
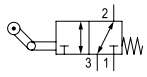	Tastrolle mit Leerrücklauf	G 1/4	G 1/4	G 1/4	550	Polyoxymethy-len; Stahl	0,28	Fig. 3	**0820400003**
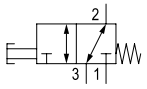	Taster	G 1/4	G 1/4	G 1/4	550	Aluminium	0,29	Fig. 4	**0820400004**
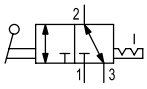	Hebel	G 1/4	G 1/4	G 1/4	550	Stahl; Polya-mid	0,27	Fig. 5	**0820400005**
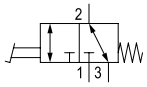	Pedal	G 1/4	G 1/4	G 1/4	550	Aluminium	1,2	Fig. 6	**0820400006**
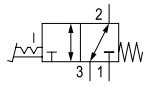	Pedal, rastend	G 1/4	G 1/4	G 1/4	550	Aluminium	1,22	Fig. 7	0820400008

Nenndurchfluss Qn bei 6 bar und Δp = 1 bar

Wegeventile → Mechanisch betätigt

3/2-Wegeventil, Serie AP

► Qn= 550 l/min ► Rohranschluss ► Druckluftanschluss Ausgang: G 1/4

Betätigungskraft, Druckluft an Anschluss 1

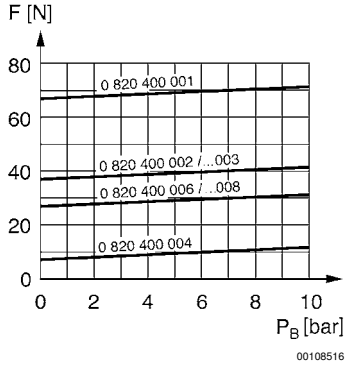

Druckluft an Anschluss 3

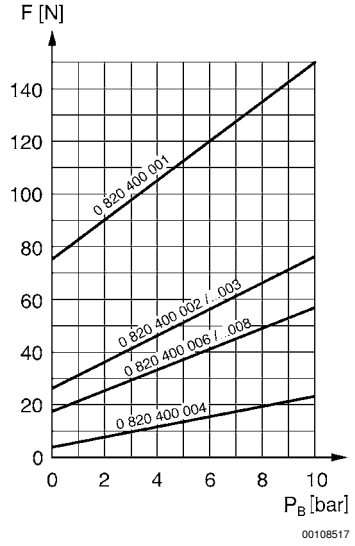

F = Betätigungskraft
P_B = Betriebsdruck

Abmessungen, Fig. 1

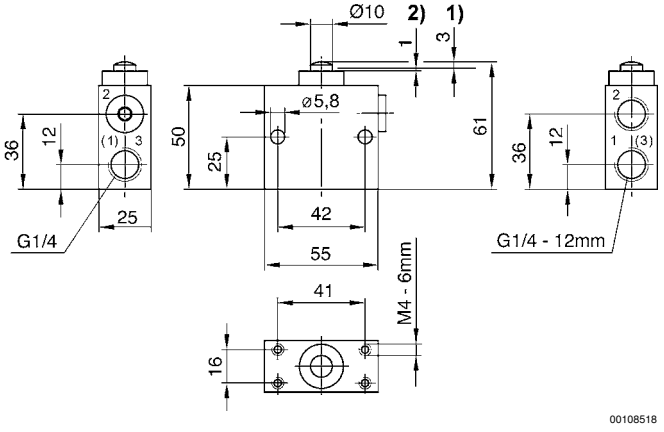

1) Betätigungshub
2) Überhub
Für alle Betätigungsarten gelten die Abmessungen des Grundventiles.

Wegeventile → Mechanisch betätigt

3/2-Wegeventil, Serie AP

► Qn= 550 l/min ► Rohranschluss ► Druckluftanschluss Ausgang: G 1/4

Abmessungen, Fig. 2

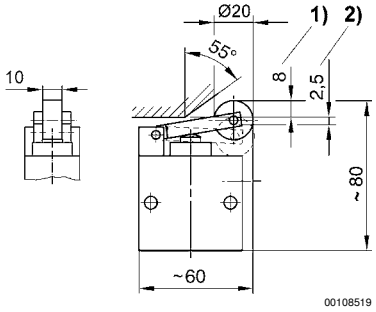

1) Betätigungshub
2) Überhub

Abmessungen, Fig. 3

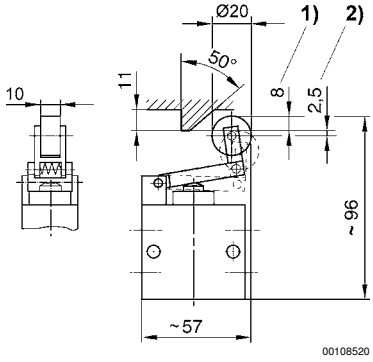

1) Betätigungshub
2) Überhub

Abmessungen, Fig. 4

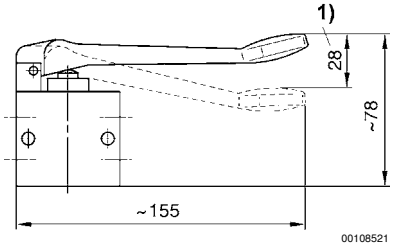

1) Betätigungshub

Wegeventile → Mechanisch betätigt

3/2-Wegeventil, Serie AP

► Qn= 550 l/min ► Rohranschluss ► Druckluftanschluss Ausgang: G 1/4

Abmessungen, Fig. 5

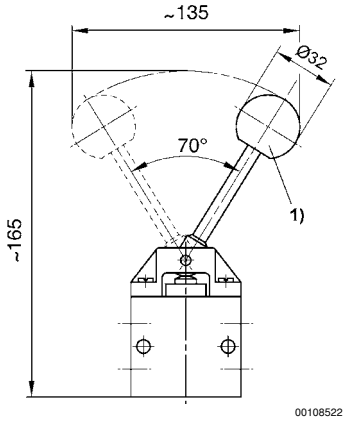

Betätigungsmoment: 40 Ncm
1) Kugel

Abmessungen, Fig. 6

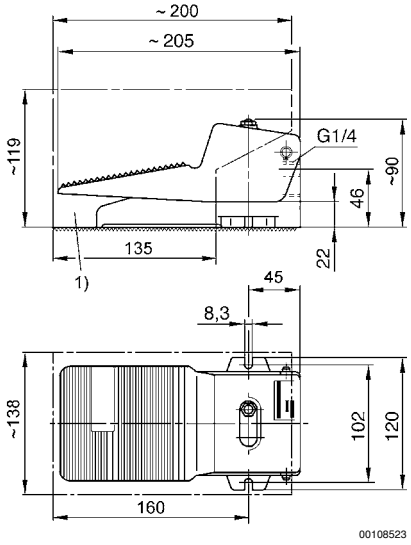

1) Schutzhaube optional, Bestellnummer 1828104001

Wegeventile → Mechanisch betätigt

3/2-Wegeventil, Serie AP

► Qn= 550 l/min ► Rohranschluss ► Druckluftanschluss Ausgang: G 1/4

Abmessungen, Fig. 7

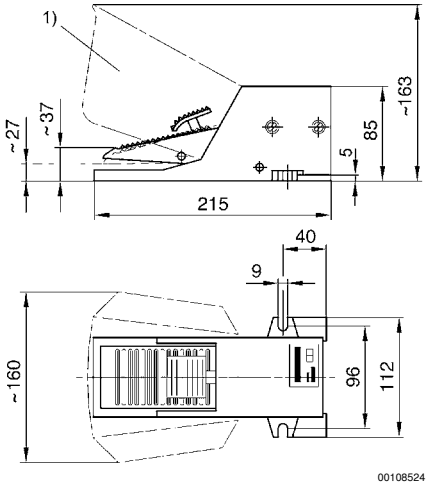

1) Schutzhaube optional, Bestellnummer 1828104002