Aufbereitung von Druckluft → Wartungseinheiten und Komponenten

Filter-Druckregelventil, Serie AS3-FRE

► G 3/8 - G 1/2 ► Filterporenweite: 40 µm ► abschließbar ► für Vorhängeschloss ► ATEX geeignet

00119371

ATEX	II 2G2D T4 X
Bauart	1-teilig, verblockbar
Bestandteile	Filter, Druckregler
Einbaulage	senkrecht
Betriebsdruck min./max.	Siehe Tabelle unten
Medium	Druckluft
Mediumstemperatur min./max.	-10°C / +50°C
Umgebungstemperatur min./max.	-10°C / +50°C
Reglertyp	Membran-Druckregelventile
Reglerfunktion	mit Sekundärentlüftung
Regelbereich min./max.	0,5 bar / 10 bar
Druckversorgung	einseitig
Behältervolumen Filter	49 cm³
Filterelement	wechselbar
Kondensatablass	Siehe Tabelle unten
Werkstoffe:	
Gehäuse	Polyamid
Frontplatte	Acrylnitril-Butadien-Styrol
Dichtungen	Acrylnitril-Butadien-Kautschuk
Gewindebuchse	Zink-Druckguss
Behälter	Polycarbonat
Schutzkorb	Polyamid
Filtereinsatz	Polyethylen

Technische Bemerkungen

- Der Drucktaupunkt muss mindestens 15 °C unter der Umgebungs- und Mediumstemperatur liegen und darf max. 3 °C betragen.
- Max. Restölgehalt gemäß ISO 8573-4 am Ausgang: 10 mg/m³

	Anschluss	Qn	Betriebsdruck min./max.	Kondensatablass	Gewicht	Materialnummer
		[l/min]	[bar]		[kg]	
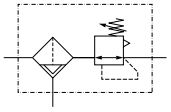	G 3/8	4300	1,5 / 16	halbautomatisch, drucklos offen	0,586	R412007218
	G 3/8	4300	1,5 / 16	vollautomatisch, drucklos offen	0,635	**R412007219**
	G 3/8	4300	0 / 16	vollautomatisch, drucklos geschlossen	0,635	R412007220
	G 1/2	5100	1,5 / 16	halbautomatisch, drucklos offen	0,586	**R412007221**
	G 1/2	5100	1,5 / 16	vollautomatisch, drucklos offen	0,635	**R412007222**
	G 1/2	5100	0 / 16	vollautomatisch, drucklos geschlossen	0,635	R412007223

Nenndurchfluss Qn bei p1=6,3 bar und Δp = 1 bar

Aufbereitung von Druckluft → Wartungseinheiten und Komponenten

Filter-Druckregelventil, Serie AS3-FRE

► G 3/8 - G 1/2 ► Filterporenweite: 40 µm ► abschließbar ► für Vorhängeschloss ► ATEX geeignet

Druckkennlinie

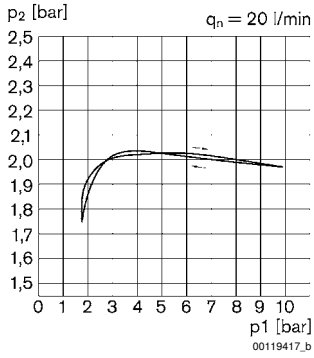

p1 = Betriebsdruck
p2 = Sekundärdruck
qn = Nenndurchfluss

Durchflusscharakteristik (p2: 0,5 - 8 bar)

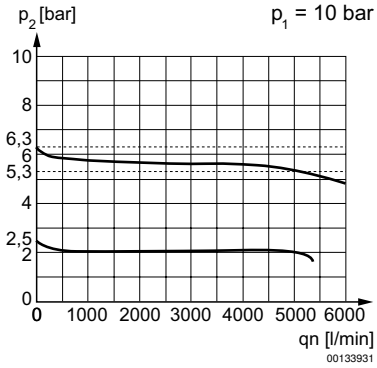

p1 = Betriebsdruck
p2 = Sekundärdruck
qn = Nenndurchfluss

Aufbereitung von Druckluft → Wartungseinheiten und Komponenten

Filter-Druckregelventil, Serie AS3-FRE

► G 3/8 - G 1/2 ► Filterporenweite: 40 µm ► abschließbar ► für Vorhängeschloss ► ATEX geeignet

Abmessungen

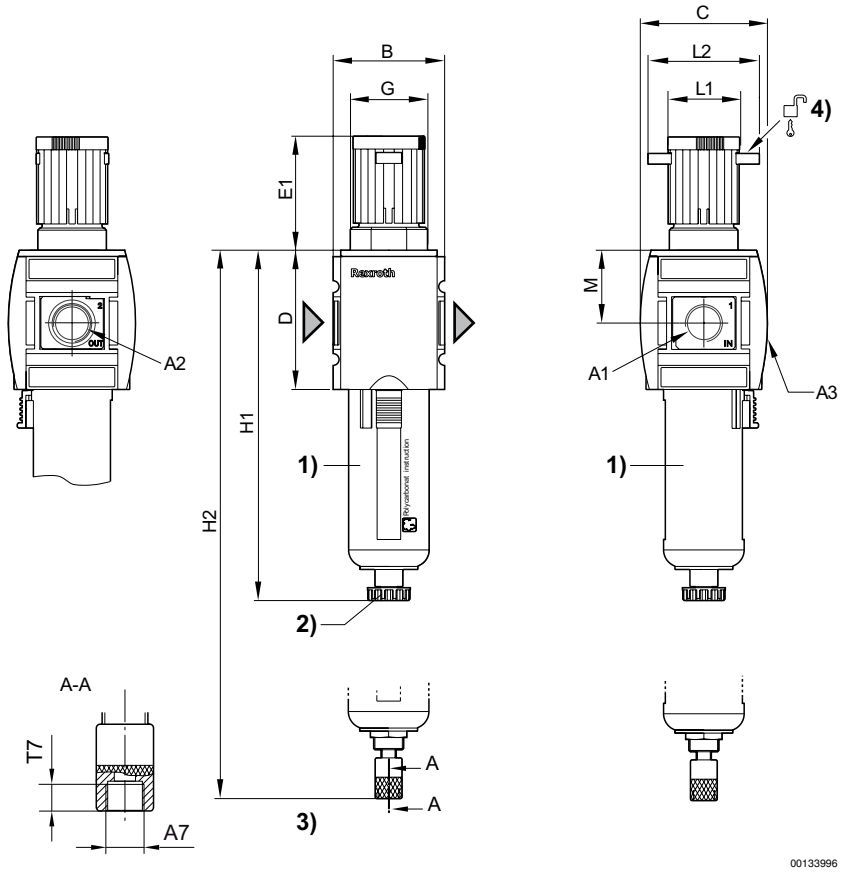

A1 = Eingang
A2 = Ausgang
A3 = Manometeranschluss
1) Kunststoffbehälter und -schutzkorb mit Sichtfenster
2) Halbautomatischer Kondensatablass
3) Vollautomatischer Kondensatablass
4) Befestigungsmöglichkeit für Vorhängeschlösser; Bügel max. Ø 8

A1	A2	A3	A7	B	C	D	E1	G	H1	H2	L1	L2
G 3/8	G 3/8	G 1/4	G 1/8	63	74	80	63,5	M42x1,5	189,5	206	41	60
G 1/2	G 1/2	G 1/4	G 1/8	63	74	80	63,5	M42x1,5	189,5	206	41	60

A1	T7	M											
G 3/8	8,5	42,5											
G 1/2	8,5	42,5											