Wegeventile → Elektrisch betätigt

3/2-Wegeventil, Serie 589

► Qn = 520 - 750 l/min ► NO ► Rohranschluss ► Druckluftanschluss Ausgang: Ø6x1 - Ø 8x1 ► Elektr. Anschluss: Stecker, ISO 15217, Form C ► Einzelventil ► Handhilfsbetätigung: rastend

P589_460

Bauart	Sitzventil
Vorsteuerung	intern
Dichtprinzip	weich dichtend
Betriebsdruck min./max.	3 bar / 8 bar
Umgebungstemperatur min./max.	-15°C / +50°C
Mediumstemperatur min./max.	-15°C / +50°C
Medium	Druckluft
Max. Partikelgröße	5 µm
Ölgehalt der Druckluft	0 mg/m³ - 1 mg/m³
Schutzartmit Leitungsdose / Stecker	IP 65
	Verpolungssicher
Einschaltdauer	100 %
Einschaltzeit	18 ms
Ausschaltzeit	16 ms
Gewicht	0,093 kg
Werkstoffe:	
Gehäuse	Polyamid
Dichtungen	Acrylnitril-Butadien-Kautschuk; Polyurethan

Technische Bemerkungen

- Der Drucktaupunkt muss mindestens 15 °C unter der Umgebungs- und Mediumstemperatur liegen und darf max. 3 °C betragen.
- Der Ölgehalt der Druckluft muss über die gesamte Lebensdauer konstant bleiben.
- Verwenden Sie ausschließlich von Bosch Rexroth zugelassene Öle, siehe Kapitel „Technische Informationen“.
- Bei einer Umgebungstemperatur bis 40°C beträgt der max. Betriebsdruck 10 bar.
- Ausführungen mit Spannung kleiner 50 V DC, besitzen keinen Schutzkontakt
- Betriebsdruck bei Vakuum-Betrieb, Anschluss 1: min. 3bar, Anschluss 3: min. -0,95 bar

Betriebsspannung			LED	Spannungs toleranz		Leistungsaufnahme	Einschaltleistung		Halteleistung	
DC	AC 50 Hz	AC 60 Hz		DC	AC 60 Hz	DC	AC 50 Hz	AC 60 Hz	AC 50 Hz	AC 60 Hz
						W	VA	VA	VA	VA
12 V	-	-	-	-10% / +10%	-	1,6	-	-	-	-
24 V	-	-	-	-10% / +10%	-	1,6	-	-	-	-
24 V	-	-	Rot	-10% / +10%	-	1,7	-	-	-	-
-	24 V	24 V	-	-	-10% / +15%	-	3	2,6	2,2	1,8
-	110 V	110 V	-	-	-10% / +15%	-	4,2	3,4	3	2,4
-	230 V	230 V	-	-	-10% / +15%	-	3,2	2,8	2,3	2
-	230 V	230 V	Rot	-	-10% / +15%	-	3,4	3	2,5	2,2

Wegeventile → Elektrisch betätigt

3/2-Wegeventil, Serie 589

► Qn = 520 - 750 l/min ► NO ► Rohranschluss ► Druckluftanschluss Ausgang: Ø6x1 - Ø 8x1 ► Elektr. Anschluss: Stecker, ISO 15217, Form C ► Einzelventil ► Handhilfsbetätigung: rastend

		HHB	Druckluftanschluss			Betriebsspannung			Halteleistung	Halteleistung	Einschaltleistung	Materialnummer
			Eingang	Ausgang	Entlüftung	DC	AC 50 Hz	AC 60 Hz	AC 50 Hz	AC 60 Hz	AC 50 Hz	
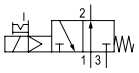	NO		Ø6x1	Ø6x1	Ø 8x1	12 V	-	-	-	-	-	5894410210
			Ø6x1	Ø6x1		24 V	-	-	-	-	-	5894410220
			Ø6x1	Ø6x1		24 V	-	-	-	-	-	5894410620
			Ø6x1	Ø6x1		-	24 V	24 V	2,2	1,8	3	5894415220
			Ø6x1	Ø6x1		-	110 V	110 V	3	2,4	4,2	5894415270
			Ø6x1	Ø6x1		-	230 V	230 V	2,3	2	3,2	5894415280
			Ø6x1	Ø6x1		-	230 V	230 V	2,5	2,2	3,4	5894415680
			Ø 8x1	Ø 8x1		12 V	-	-	-	-	-	5894610210
			Ø 8x1	Ø 8x1		24 V	-	-	-	-	-	5894610220
			Ø 8x1	Ø 8x1		24 V	-	-	-	-	-	5894610620
			Ø 8x1	Ø 8x1		-	24 V	24 V	2,2	1,8	3	5894615220
			Ø 8x1	Ø 8x1		-	110 V	110 V	3	2,4	4,2	5894615270
			Ø 8x1	Ø 8x1		-	230 V	230 V	2,3	2	3,2	5894615280
			Ø 8x1	Ø 8x1		-	230 V	230 V	2,5	2,2	3,4	5894615680

Materialnummer	Einschaltleistung	Durchflusswert	Bem.
	AC 60 Hz	Qn	
		[l/min]	
5894410210	-	520	-
5894410220	-	520	-
5894410620	-	520	1); 2)
5894415220	2,6	520	-
5894415270	3,4	520	-
5894415280	2,8	520	-
5894415680	3	520	2)
5894610210	-	750	-
5894610220	-	750	-
5894610620	-	750	1); 2)
5894615220	2,6	750	-
5894615270	3,4	750	-
5894615280	2,8	750	-
5894615680	3	750	2)

HHB = Handhilfsbetätigung
1) Mit LED und Schutzdiode für Spannungsspitzenabbau in der Magnetspule, verpolungssicher
2) Statusanzeige LED: Rot
Nenndurchfluss Qn bei 6 bar und Δp = 1 bar

Wegeventile → Elektrisch betätigt

3/2-Wegeventil, Serie 589

► Qn = 520 - 750 l/min ► NO ► Rohranschluss ► Druckluftanschluss Ausgang: Ø6x1 - Ø 8x1 ► Elektr. Anschluss: Stecker, ISO 15217, Form C ► Einzelventil ► Handhilfsbetätigung: rastend

Abmessungen

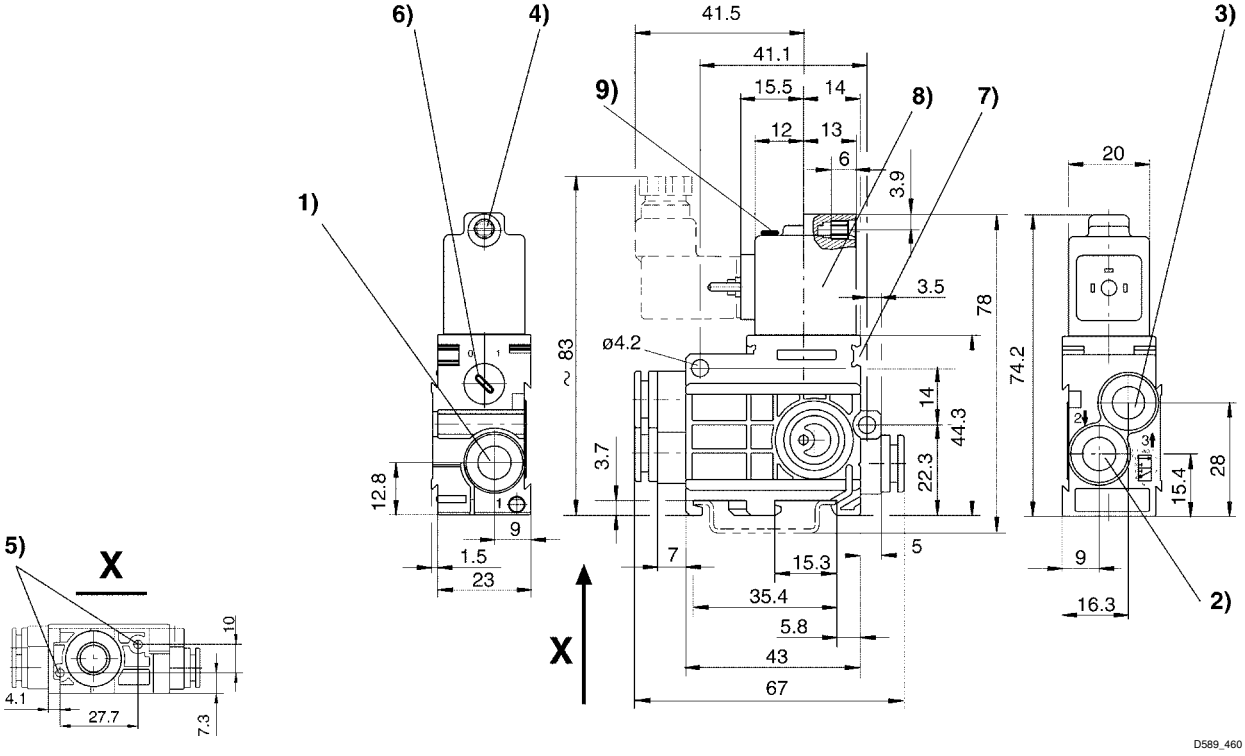

1) Anschluss 1 2) Anschluss 2 3) Anschluss 3 4) Kern-Ø für M 5 5) Sackloch 6 tief für Blechschraube 3,5 6) Handhilfsbetätigung 7) Befestigungsmöglichkeit für Bezeichnungsschild 8) Spule um 180° drehbar 9) LED