Wegeventile → Ergänzungsprodukte

3/2-Wegeventil, Serie 579

► Qn = 520 - 850 l/min ► Rohranschluss ► Druckluftanschluss Ausgang: Ø6x1 - Ø 8x1 ► Einzelventil

P579_440

Bauart	Sitzventil
Dichtprinzip	weich dichtend
Betriebsdruck min./max.	0,5 bar / 8 bar
Steuerdruck min./max.	2 bar / 10 bar
Umgebungstemperatur min./max.	-15°C / +60°C
Mediumstemperatur min./max.	-15°C / +60°C
Medium	Druckluft
Max. Partikelgröße	5 µm
Ölgehalt der Druckluft	0 mg/m³ - 1 mg/m³
Werkstoffe:	
Gehäuse	Polyamid
Dichtungen	Acrylnitril-Butadien-Kautschuk

Technische Bemerkungen

- Der Drucktaupunkt muss mindestens 15 °C unter der Umgebungs- und Mediumstemperatur liegen und darf max. 3 °C betragen.
- Der Ölgehalt der Druckluft muss über die gesamte Lebensdauer konstant bleiben.
- Verwenden Sie ausschließlich von Bosch Rexroth zugelassene Öle, siehe Kapitel „Technische Informationen“.
- Bei einer Umgebungstemperatur bis 40°C beträgt der max. Betriebsdruck 10 bar.

		Druckluftanschluss			Durch-flusswert			
		Eingang	Ausgang	Steueran-schluss	Qn	Gewicht	Bem.	Material-nummer
					[l/min]	[kg]		
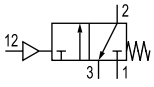	NC	Ø6x1	Ø6x1	Ø 4	520	0,062	1)	**5794400000**
		Ø 8x1	Ø 8x1		850	0,058		**5794600000**
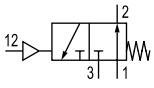	NO	Ø6x1	Ø6x1	Ø 4	520	0,062	1)	**5794400010**
		Ø 8x1	Ø 8x1		600	0,059		5794600010

1) Steuerdruck in Anschluss 12 muss größer sein, als der Druck in Anschluss 1
Nenndurchfluss Qn bei 6 bar und Δp = 1 bar

Wegeventile → Ergänzungsprodukte

3/2-Wegeventil, Serie 579

► Qn = 520 - 850 l/min ► Rohranschluss ► Druckluftanschluss Ausgang: Ø6x1 - Ø 8x1 ► Einzelventil

Abmessungen

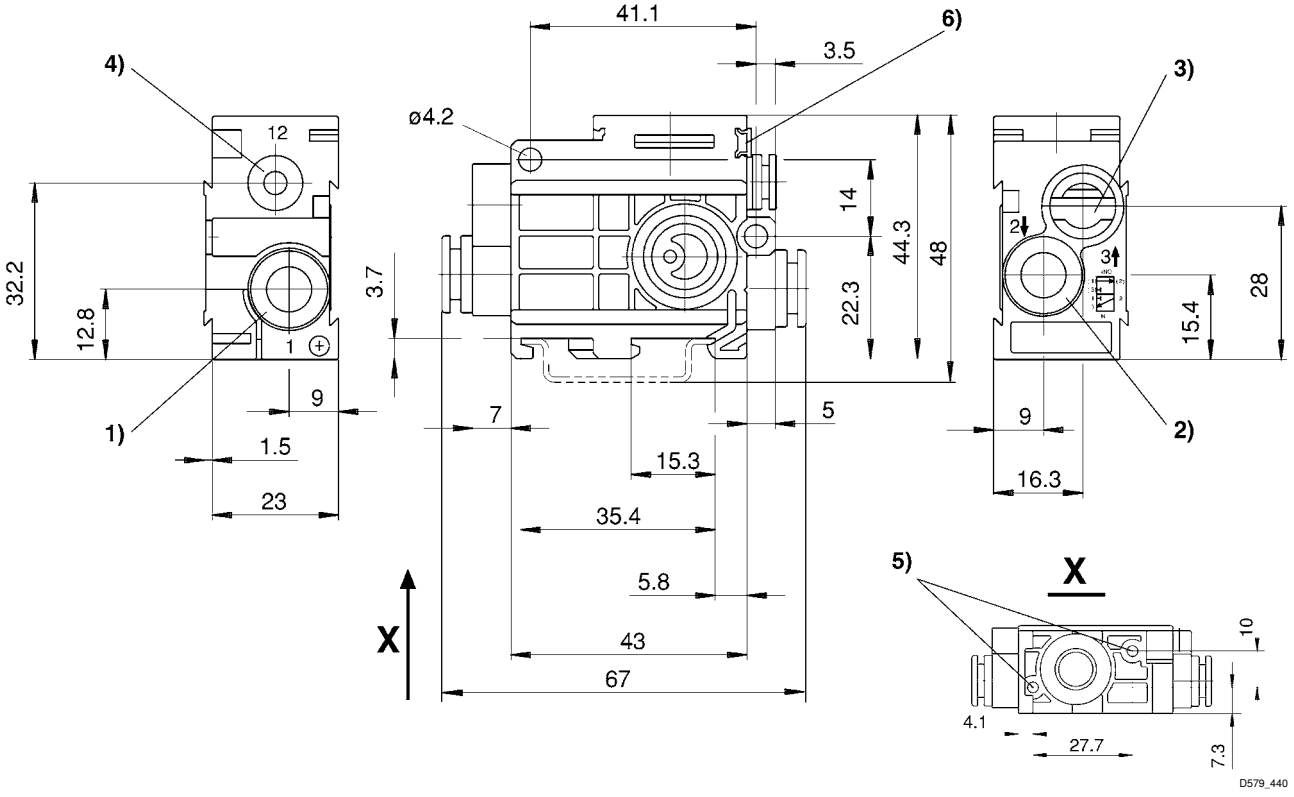

1) Anschluss 1
2) Anschluss 2
3) Abluft Anschluss 3 darf nicht gedrosselt werden
4) Anschluss 12
5) Sackloch 6 tief für Blechschraube 3,5
6) Befestigungsmöglichkeit für Bezeichnungsschild