Aufbereitung von Druckluft → Wartungseinheiten und Komponenten

Druckbegrenzungsventil, Serie MU1

► Qn = 300 l/min

00106968

Betriebsdruck min./max.	0 bar / 10 bar
Medium	Druckluft
Max. Partikelgröße	5 µm
Qn	300 l/min
Werkstoffe:	
Gehäuse	Zink-Druckguss

Technische Bemerkungen
■ Der Drucktaupunkt muss mindestens 15 °C unter der Umgebungs- und Mediumstemperatur liegen und darf max. 3 °C betragen.
■ Befestigung mit Befestigungswinkel 1821331013
■ Schalttafeleinbau

	Druckluftanschluss		Regelbereich min./max.	Gewicht	Materialnummer
	Eingang	Ausgang			
			[bar]	[kg]	
	G 1/8	G 1/8	0,1 / 2	0,14	0821302043
	G 1/8	G 1/8	0,15 / 3	0,14	**0821302044**
	G 1/8	G 1/8	0,4 / 6	0,14	**0821302045**
	G 1/4	G 1/4	0,1 / 2	0,12	**0821302046**
	G 1/4	G 1/4	0,15 / 3	0,12	**0821302031**
	G 1/4	G 1/4	0,4 / 6	0,12	**0821302047**
	G 1/4	G 1/4	0,4 / 10	0,12	**R412007723**
Nenndurchfluss bei Sekundärdruck 6 bar und Δp = 1 bar					

Anwendungsbeispiel

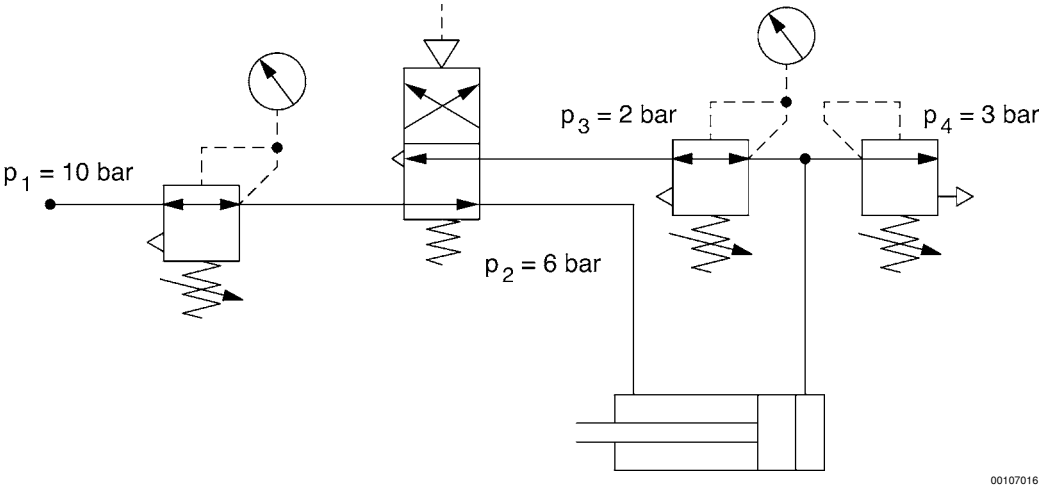

Öffnungsdruck einstellbar

Aufbereitung von Druckluft → Wartungseinheiten und Komponenten

Druckbegrenzungsventil, Serie MU1

► Qn = 300 l/min

Abmessungen

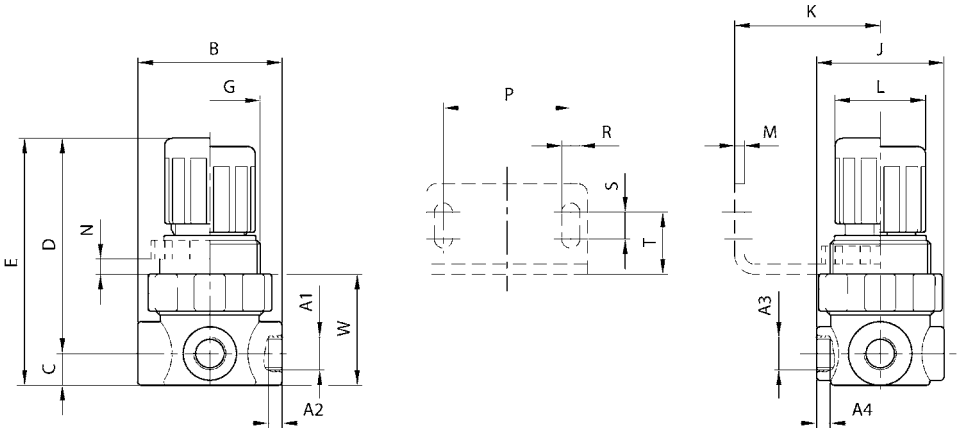

00107237

Materialnummer	A1	A2	A3	A4	B	C	D	E	G	J	K	L
0821302043	G1/8	8	G1/8	8	43	9,5	61	70,5	M30x1,5	38	40	27
0821302044	G1/8	8	G1/8	8	43	9,5	61	70,5	M30x1,5	38	40	27
0821302045	G1/8	8	G1/8	8	43	9,5	61	70,5	M30x1,5	38	40	27
0821302046	G1/4	8	G1/8	8	43	9,5	61	70,5	M30x1,5	38	40	27
0821302031	G1/4	8	G1/8	8	43	9,5	61	70,5	M30x1,5	38	40	27
0821302047	G1/4	8	G1/8	8	43	9,5	61	70,5	M30x1,5	38	40	27
R412007723	G1/4	8	G1/8	8	43	9,5	61	70,5	M30x1,5	38	40	27

Materialnummer	M	N	P	R	S	T	W					
0821302043	3	5	38	5,4	8	18,5	33					
0821302044	3	5	38	5,4	8	18,5	33					
0821302045	3	5	38	5,4	8	18,5	33					
0821302046	3	5	38	5,4	8	18,5	33					
0821302031	3	5	38	5,4	8	18,5	33					
0821302047	3	5	38	5,4	8	18,5	33					
R412007723	3	5	38	5,4	8	18,5	33					