Kolbenstangenzylinder → Normzylinder

ISO 15552, Serie TRB

► Ø 32 - 125 mm ► Anschlüsse: G 1/8 - G 1/2 ► doppeltwirkend ► mit Magnetkolben ► wärmebeständig ► Dämpfung: pneumatisch, einstellbar ► Kolbenstange: Außengewinde

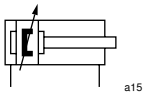

Normen	ISO 15552
Druckluftanschluss	Innengewinde
Betriebsdruck min./max.	1,5 bar / 10 bar
Umgebungstemperatur min./max.	-10 °C / +120 °C
Mediumstemperatur min./max.	-10 °C / +120 °C
Medium	Druckluft
Max. Partikelgröße	50 µm
Ölgehalt der Druckluft	0 mg/m³ - 5 mg/m³
Druck zur Bestimmung der Kolbenkräfte	6,3 bar

Werkstoffe:	
Zylinderrohr	Aluminium, eloxiert
Kolbenstange	Nichtrostender Stahl
Deckel vorne	Aluminium-Druckguss
Deckel hinten	Aluminium-Druckguss
Dichtung	Fluor-Kautschuk
Mutter für Kolbenstange	Stahl, verzinkt
Abstreifer	Fluor-Kautschuk

Technische Bemerkungen

- Der Drucktaupunkt muss mindestens 15 °C unter der Umgebungs- und Mediumstemperatur liegen und darf max. 3 °C betragen.
- Der Ölgehalt der Druckluft muss über die gesamte Lebensdauer konstant bleiben.
- Verwenden Sie ausschließlich von Bosch Rexroth zugelassene Öle, siehe Kapitel „Technische Informationen“.

Kolben-Ø		**[mm]**	**32**	**40**	**50**	**63**	**80**
Kolbenkraft einfahrend		[N]	435	660	1035	1765	2855
Kolbenkraft ausfahrend		[N]	505	790	1235	1960	3165
Dämpfungslänge		[mm]	11,5	15	17	16,5	19,5
Dämpfungsenergie		[J]	4,8	9	15	27	54
Gewicht	0 mm Hub	[kg]	0,46	0,67	1,14	1,4	2,12
	+10 mm Hub	[kg]	0,024	0,03	0,036	0,052	0,06
Hub max.		[mm]	1600	1900	2100	2500	2800
Zuganker			Nichtrostender Stahl	Nichtrostender Stahl	Stahl verzinkt	Stahl verzinkt	Stahl verzinkt

Kolben-Ø		**[mm]**	**100**	**125**			
Kolbenkraft einfahrend		[N]	4635	7220			
Kolbenkraft ausfahrend		[N]	4945	7725			
Dämpfungslänge		[mm]	19,5	22			
Dämpfungsenergie		[J]	88	140			
Gewicht	0 mm Hub	[kg]	3,16	6,92			
	+10 mm Hub	[kg]	0,065	0,21			
Hub max.		[mm]	2800	2750			
Zuganker			Stahl verzinkt	Stahl verzinkt			

Kolbenstangenzylinder → Normzylinder

ISO 15552, Serie TRB

► Ø 32 - 125 mm ► Anschlüsse: G 1/8 - G 1/2 ► doppeltwirkend ► mit Magnetkolben ► wärmebeständig ► Dämpfung: pneumatisch, einstellbar ► Kolbenstange: Außengewinde

	Kolben-Ø **Kolbenstangengewinde** **Anschlüsse** **Kolbenstangen-Ø**	**32** **M10x1,25** **G 1/8** **12**	**40** **M12x1,25** **G 1/4** **16**	**50** **M16x1,5** **G 1/4** **20**	**63** **M16x1,5** **G 3/8** **20**	**80** **M20x1,5** **G 3/8** **25**
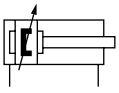	Hub 25	R412013636	R412013654	R412013674	**R412013694**	R412013712
	50	R412013637	R412013655	R412013675	R412013695	R412013713
	80	R412013638	R412013656	R412013676	**R412013696**	R412013714
	100	R412013639	R412013657	R412013677	R412013697	R412013715
	125	R412013640	R412013658	**R412013678**	R412013698	R412013716
	160	R412013641	R412013659	R412013679	R412013699	R412013717
	200	R412013642	R412013660	R412013680	R412013700	R412013718
	250	R412013643	R412013661	R412013681	R412013701	R412013719
	320	R412013644	R412013662	R412013682	R412013702	R412013720
	400	R412013645	R412013663	R412013683	R412013703	R412013721
	500	R412013646	R412013664	R412013684	R412013704	R412013722
	Kolben-Ø **Kolbenstangengewinde** **Anschlüsse** **Kolbenstangen-Ø**	**100** **M20x1,5** **G 1/2** **25**	**125** **M27x2** **G 1/2** **32**			
	Hub 25	R412013731	R480605348			
	50	R412013732	R480605349			
	80	R412013733	R480605350			
	100	**R412013734**	R480605351			
	125	R412013735	R480605352			
	160	**R412013736**	R480605353			
	200	R412013737	R480605354			
	250	R412013738	R480605355			
	320	R412013739	R480605356			
	400	R412013740	R480605357			
	500	R412013741	R480605358			

Konfigurierbares Produkt	
	Dieses Produkt ist konfigurierbar. Bitte benutzen Sie unseren Internetkonfigurator unter www.boschrexroth.com/pneumatics oder kontaktieren Sie das nächstgelegene Bosch Rexroth Vertriebszentrum.

Kolbenstangenzylinder → Normzylinder

ISO 15552, Serie TRB

► Ø 32 - 125 mm ► Anschlüsse: G 1/8 - G 1/2 ► doppeltwirkend ► mit Magnetkolben ► wärmebeständig ► Dämpfung: pneumatisch, einstellbar ► Kolbenstange: Außengewinde

Dämpfungsdiagramm

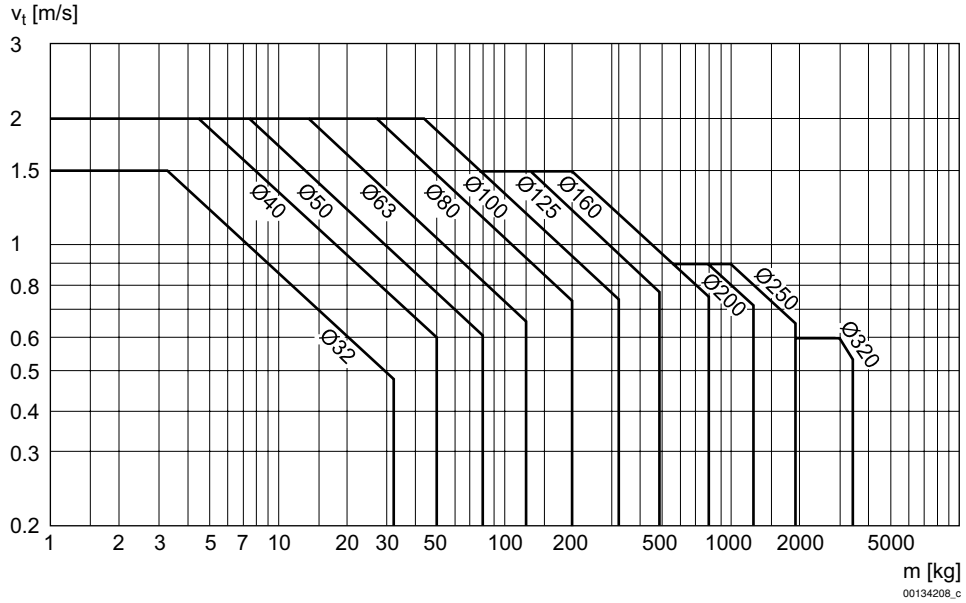

v = Kolbengeschwindigkeit [m/s]
m = Dämpfbare Masse [kg]

Abmessungen

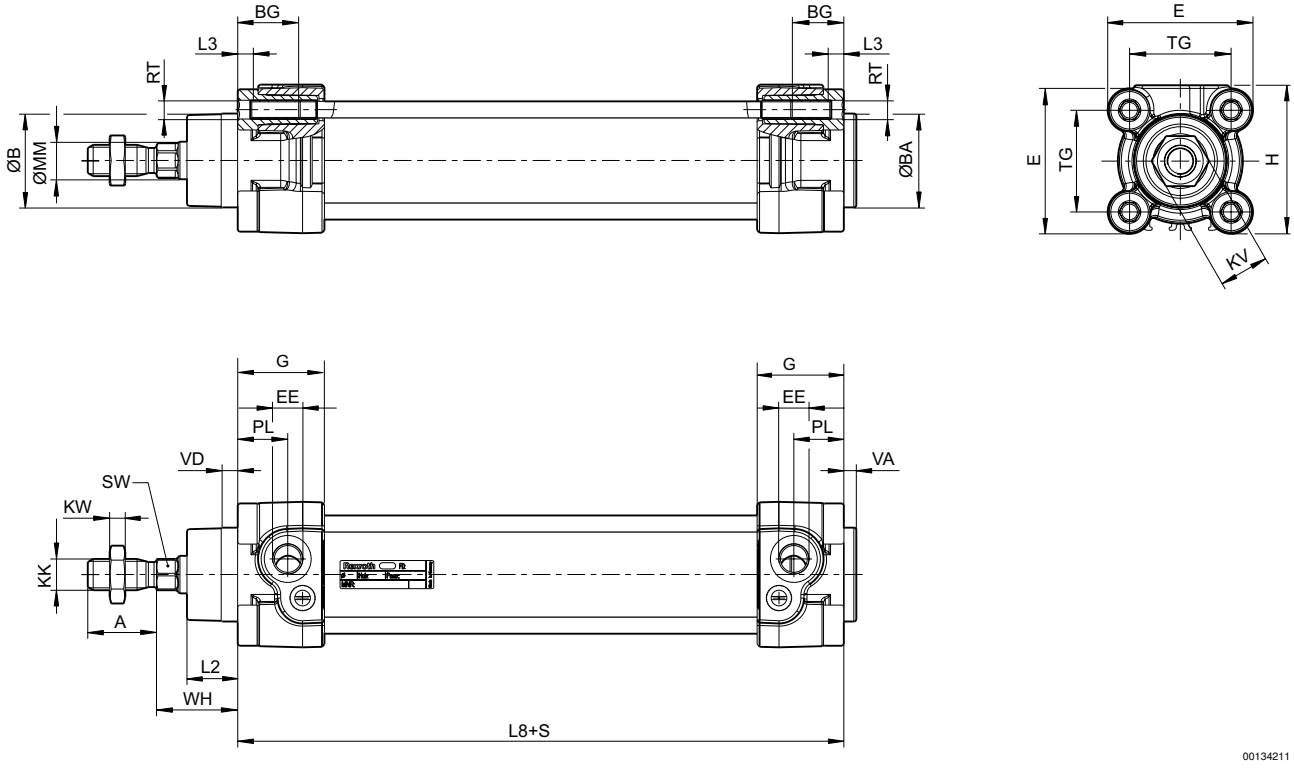

S = Hub

Kolbenstangenzylinder → Normzylinder

ISO 15552, Serie TRB

► Ø 32 - 125 mm ► Anschlüsse: G 1/8 - G 1/2 ► doppeltwirkend ► mit Magnetkolben ► wärmebeständig ► Dämpfung: pneumatisch, einstellbar ► Kolbenstange: Außengewinde

Kol-ben-Ø	A -2	AF+1	ØB d11	ØBA d11	BG min.	E	EE	G	H	KF	KK
32	22	12	30	30	16	46,5	G1/8	27,75	47,5	M6	M10x1,25
40	24	13,5	35	35	16	53	G1/4	33,25	53	M8	M12x1,25
50	32	17	40	40	16	65	G1/4	31	65	M10	M16x1,5
63	32	17	45	45	16	75	G3/8	38,25	75	M10	M16x1,5
80	40	21	45	45	17	95	G3/8	38,25	95	M12	M20x1,5
100	40	21	55	55	17	115	G1/2	42,25	115	M12	M20x1,5
125	54	28	60	60	20	140	G1/2	53,85	140	M16	M27x2

Kol-ben-Ø	KV	KW	ØMM f8	PL	L2	L3 ±0,5	L8	RT	SW	TG	VA -1
32	16	5	12	16	16,25	4,5	94±0,4	M6	10	32,5±0,5	4
40	18	6	16	20	18,25	4,5	105±0,7	M6	13	38±0,5	4
50	24	8	20	19	25	4,5	106±0,7	M8	17	46,5±0,6	4
63	24	8	20	24	25	4,5	121±0,8	M8	17	56,5±0,7	4
80	30	10	25	23,5	33	0	128±0,8	M10	22	72±0,7	4
100	30	10	25	25	36	0	138±1	M10	22	89±0,7	4
125	41	13,5	32	33	45	0	160±1	M12	27	110±1,1	6

Kol-ben-Ø	VD	WH											
32	5	26±1,4											
40	5	30±1,4											
50	5	37±1,4											
63	5	37±1,8											
80	5	46±1,8											
100	5	51±1,8											
125	7	65±2,2											