Aufbereitung von Druckluft → Ergänzungsprodukte

Feinstfilter, Serie AS3-FLC

► 3/8 NPTF - 1/2 NPTF ► Filterporenweite: 0,01 µm ► Verschmutzungsanzeige: integriert ► ATEX geeignet

00119623

ATEX	II 2G2D T4 X
Bauart	Feinstfilter, verblockbar
Einbaulage	senkrecht
Betriebsdruck min./max.	Siehe Tabelle unten
Medium	Druckluft
Mediumstemperatur min./max.	-10°C / +50°C
Umgebungstemperatur min./max.	-10°C / +50°C
Behältervolumen Filter	49 cm³
Filterelement	wechselbar
Filterporenweite	0,01 µm
Kondensatablass	Siehe Tabelle unten
Werkstoffe:	
Gehäuse	Polyamid
Frontplatte	Acrylnitril-Butadien-Styrol
Dichtungen	Acrylnitril-Butadien-Kautschuk
Gewindebuchse	Zink-Druckguss
Behälter	Polycarbonat
Filtereinsatz	Borsilikat-Glasfaser

Technische Bemerkungen
■ Der Drucktaupunkt muss mindestens 15 °C unter der Umgebungs- und Mediumstemperatur liegen und darf max. 3 °C betragen.
■ Diese Pneumatikkomponente(n) mit NPTF- bzw. Inch-Gewindemaßen erhalten Sie ausschließlich bei unserer US-amerikanischen Vertriebsorganisation
■ Empfohlene Vorfilterung: 0,3 µm
■ max. Restölgehalt am Ausgang: 0,01 mg/m³
■ Feste Verunreinigung der Druckluft am Ausgang nach ISO 8573-1: Klasse 1

Aufbereitung von Druckluft → Ergänzungsprodukte

Feinstfilter, Serie AS3-FLC

► 3/8 NPTF - 1/2 NPTF ► Filterporenweite: 0,01 µm ► Verschmutzungsanzeige: integriert ► ATEX geeignet

	An-schluss	Qn	Betriebs-druck min./ max.	Kondensatablass	Behälter	Schutzkorb	Ge-wicht	Material-nummer
		[l/min]					[kg]	
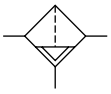	3/8 NPTF	700	1,5 / 16	halbautomatisch, drucklos offen	Polycarbonat	Polyamid	0,361	R432001924
	3/8 NPTF		1,5 / 16	vollautomatisch, drucklos offen	Polycarbonat	Polyamid	0,41	R432001925
	3/8 NPTF		0 / 16	vollautomatisch, drucklos geschlossen	Polycarbonat	Polyamid	0,41	R432001926
	3/8 NPTF		1,5 / 16	halbautomatisch, drucklos offen	Zink-Druckguss mit Schauglas	-	0,783	R432002053
	3/8 NPTF		1,5 / 16	vollautomatisch, drucklos offen	Zink-Druckguss mit Schauglas	-	0,757	R432002054
	3/8 NPTF		0 / 16	vollautomatisch, drucklos geschlossen	Zink-Druckguss mit Schauglas	-	0,757	R432002055
	1/2 NPTF		1,5 / 16	halbautomatisch, drucklos offen	Polycarbonat	Polyamid	0,361	R432001927
	1/2 NPTF		1,5 / 16	vollautomatisch, drucklos offen	Polycarbonat	Polyamid	0,41	R432001928
	1/2 NPTF		0 / 16	vollautomatisch, drucklos geschlossen	Polycarbonat	Polyamid	0,762	R432001929
	1/2 NPTF		1,5 / 16	halbautomatisch, drucklos offen	Zink-Druckguss mit Schauglas	-	0,762	R432002059
	1/2 NPTF		1,5 / 16	vollautomatisch, drucklos offen	Zink-Druckguss mit Schauglas	-	0,736	R432002060
	1/2 NPTF		0 / 16	vollautomatisch, drucklos geschlossen	Zink-Druckguss mit Schauglas	-	0,736	R432002061
Nenndurchfluss Qn bei p1=6,3 bar und Δp = 0,1 bar								

Durchflusscharakteristik

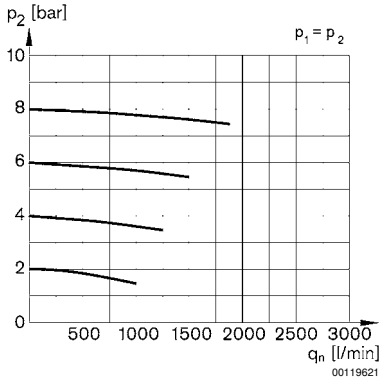

p2 = Sekundärdruck
qn = Nenndurchfluss

Aufbereitung von Druckluft → Ergänzungsprodukte

Feinstfilter, Serie AS3-FLC

► 3/8 NPTF - 1/2 NPTF ► Filterporenweite: 0,01 µm ► Verschmutzungsanzeige: integriert ► ATEX geeignet

Abmessungen in inch

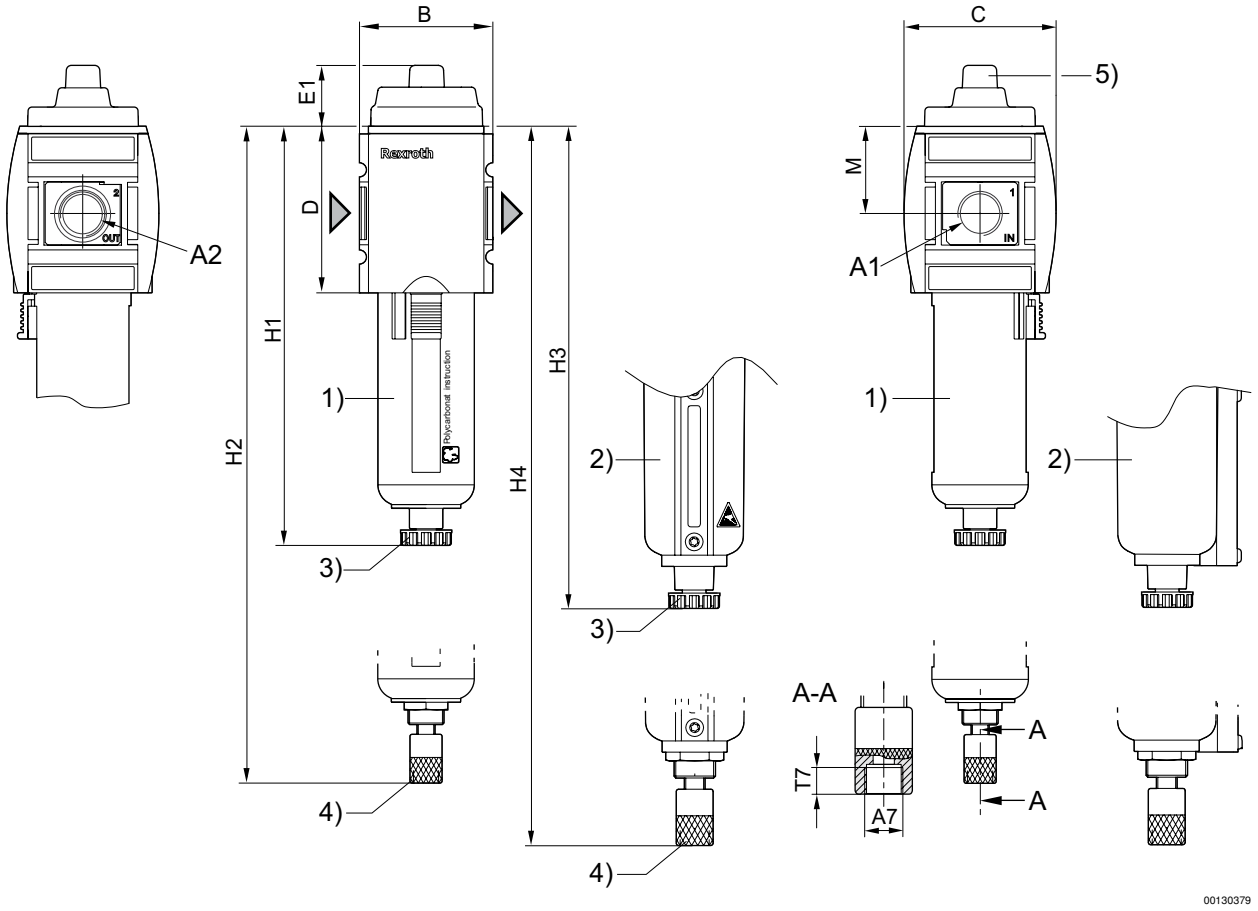

1) Kunststoffbehälter und -schutzkorb mit Sichtfenster
2) Metallbehälter mit Schauglas
3) Halbautomatischer Kondensatablass
4) Vollautomatischer Kondensatablass
5) Verschmutzungsanzeige

Abmessungen in inch

Materialnummer	A1	A2	A7	B	C	D	E1	H1	H2	H3	H4	M
R432001924	3/8 NPTF	3/8 NPT	G 1/8	2,48	2,91	3,15	0,93	7,46	8,11	7,62	8,29	1,67
R432001925	3/8 NPTF	3/8 NPT	G 1/8	2,48	2,91	3,15	0,93	7,46	8,11	7,62	8,29	1,67
R432001926	3/8 NPTF	3/8 NPT	G 1/8	2,48	2,91	3,15	0,93	7,46	8,11	7,62	8,29	1,67
R432002053	3/8 NPTF	3/8 NPT	G 1/8	2,48	2,91	3,15	0,93	7,46	8,11	7,62	8,29	1,67
R432002054	3/8 NPTF	3/8 NPT	G 1/8	2,48	2,91	3,15	0,93	7,46	8,11	7,62	8,29	1,67
R432002055	3/8 NPTF	3/8 NPT	G 1/8	2,48	2,91	3,15	0,93	7,46	8,11	7,62	8,29	1,67
R432001927	1/2 NPTF	1/2 NPT	G 1/8	2,48	2,91	3,15	0,93	7,46	8,11	7,62	8,29	1,67
R432001928	1/2 NPTF	1/2 NPT	G 1/8	2,48	2,91	3,15	0,93	7,46	8,11	7,62	8,29	1,67

Feinstfilter, Serie AS3-FLC

► 3/8 NPTF - 1/2 NPTF ► Filterporenweite: 0,01 µm ► Verschmutzungsanzeige: integriert ► ATEX geeignet

Materialnummer	A1	A2	A7	B	C	D	E1	H1	H2	H3	H4	M
R432001929	1/2 NPTF	1/2 NPT	G 1/8	2,48	2,91	3,15	0,93	7,46	8,11	7,62	8,29	1,67
R432002059	1/2 NPTF	1/2 NPT	G 1/8	2,48	2,91	3,15	0,93	7,46	8,11	7,62	8,29	1,67
R432002060	1/2 NPTF	1/2 NPT	G 1/8	2,48	2,91	3,15	0,93	7,46	8,11	7,62	8,29	1,67
R432002061	1/2 NPTF	1/2 NPT	G 1/8	2,48	2,91	3,15	0,93	7,46	8,11	7,62	8,29	1,67