Strom- und Sperrventile → Ergänzungsprodukte

Serie QR1-AGS

► Qn = 500 - 1600 l/min ► Außengewinde / Steckanschluss

00117380

Bauart	Sitzventil
Betriebsdruck min./max.	0 bar / 10 bar
Umgebungstemperatur min./max.	+0°C / +60°C
Mediumstemperatur min./max.	+0°C / +60°C
Medium	Druckluft
Werkstoffe:	
Gehäuse	Polybutylenterephthalat
Dichtungen	Acrylnitril-Butadien-Kautschuk
Handhebel	Polybutylenterephthalat

Technische Bemerkungen
■ Ausführungen mit Anschlussgewinde um 360° drehbar.

	Anschluss 1	Anschluss 2	Qn	Gewicht	Lieferein-heit	Materialnummer
			[l/min]	[kg]	[Stück]	
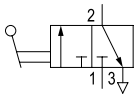	G 1/8	Ø 6	500	0,032	5	R412005470
	G 1/8	Ø 8	550	0,033		R412005471
	G 1/4	Ø 6	500	0,039		R412005472
	G 1/4	Ø 8	550	0,04		R412005473
	G 1/4	Ø 10	1500	0,06		R412005474
	G 1/4	Ø 12	1600	0,063		R412005475
Nenndurchfluss Qn bei 6 bar und Δp = 1 bar						

Abmessungen

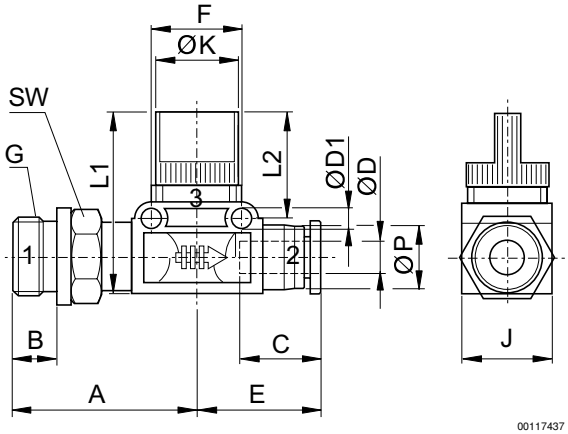

00117437

Materialnummer	An-schluss G	G	Ø D	A	B	C	Ø D1	E	F	J	Ø K	L1
R412005470	G 1/8	G 1/8	6	33,5	5	17	4,2	25,2	18,1	17,5	16,4	40,5
R412005471	G 1/8	G 1/8	8	33,5	5	18,5	4,2	27,7	18,1	17,5	16,4	40,5
R412005472	G 1/4	G 1/4	6	36,5	6	17	4,2	25,2	18,1	17,5	16,4	40,5
R412005473	G 1/4	G 1/4	8	36,5	6	18,5	4,2	27,7	18,1	17,5	16,4	40,5
R412005474	G 1/4	G 1/4	10	40,9	6	21	4,2	31,4	24,4	21	19,2	40,4

Ergänzungsprodukte
Fett markierte Materialnummern sind ab Zentrallager Deutschland verfügbar, Detailinformationen siehe Warenkorb

Strom- und Sperrventile → Ergänzungsprodukte

Serie QR1-AGS

► Qn = 500 - 1600 l/min ► Außengewinde / Steckanschluss

Materialnummer	An-schluss G	G	Ø D	A	B	C	Ø D1	E	F	J	Ø K	L1
R412005475	G 1/4	G 1/4	12	40,9	6	22,5	4,2	34,3	24,4	21	19,2	40,4

Materialnummer	L2	SW	Ø P									
R412005470	22	14	12,4									
R412005471	22	14	14,4									
R412005472	22	14	12,4									
R412005473	22	14	14,4									
R412005474	19,2	17	17,6									
R412005475	19,2	17	21									