Aufbereitung von Druckluft → Wartungseinheiten und Komponenten

Druckregelventil, Serie AS3-RGS-...-DS

► G 3/8 - G 1/2 ► Qn=1600 - 5200 l/min ► Betätigung: mechanisch ► mit durchgehender Druckversorgung ► abschließbar ► für Vorhängeschloss ► ATEX geeignet

00119367

ATEX	II 2G2D T4 X
Einbaulage	Beliebig
Betriebsdruck min./max.	Siehe Tabelle unten
Medium	Druckluft
Mediumstemperatur min./max.	-10°C / +50°C
Umgebungstemperatur min./max.	-10°C / +50°C
Reglertyp	Membran-Druckregelventile, verblockbar
Reglerfunktion	mit Sekundärentlüftung
Regelbereich min./max.	Siehe Tabelle unten
Druckversorgung	beidseitig
Werkstoffe:	
Gehäuse	Polyamid
Frontplatte	Acrylnitril-Butadien-Styrol
Dichtungen	Acrylnitril-Butadien-Kautschuk

Technische Bemerkungen
■ Der Drucktaupunkt muss mindestens 15 °C unter der Umgebungs- und Mediumstemperatur liegen und darf max. 3 °C betragen.

	Anschluss	Qn	Betriebsdruck min./max.	Regelbereich min. - max.	Gewicht	Materialnummer
		[l/min]	[bar]	[bar]	[kg]	
	G 3/8	1600	0,1 / 16	0,1 - 1	0,528	R412007124
	G 3/8	4600	0,1 / 16	0,1 - 2		R412007125
	G 3/8	5000	0,2 / 16	0,2 - 4		R412007126
	G 3/8	4300	0,5 / 16	0,5 - 8		R412007127
	G 3/8	4300	0,5 / 16	0,5 - 10		**R412007128**
	G 3/8	3500	0,5 / 16	0,5 - 16		R412007129
	G 1/2	1600	0,1 / 16	0,1 - 1		R412007130
	G 1/2	4600	0,1 / 16	0,1 - 2		**R412007131**
	G 1/2	5000	0,2 / 16	0,2 - 4		**R412007132**
	G 1/2	5200	0,5 / 16	0,5 - 8		**R412007133**
	G 1/2	5200	0,5 / 16	0,5 - 10		**R412007134**
	G 1/2	4000	0,5 / 16	0,5 - 16		**R412007135**

Max. Manometer-Ø im verblockten Zustand [mm]: 50
Nenndurchfluss Qn bei p1=6,3 bar und Δp = 1 bar

Anwendungsbeispiel

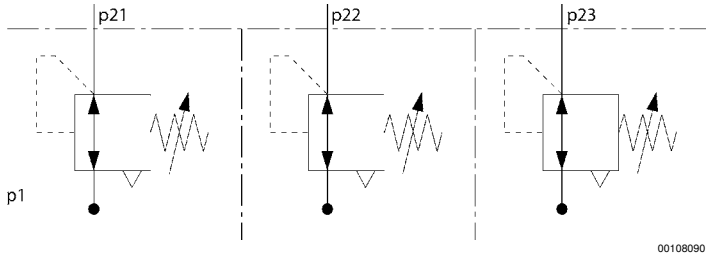

00108090

p1 = Betriebsdruck
p21; p22; p23 = Sekundärdruck

Aufbereitung von Druckluft → Wartungseinheiten und Komponenten

Druckregelventil, Serie AS3-RGS-...-DS

► G 3/8 - G 1/2 ► Qn=1600 - 5200 l/min ► Betätigung: mechanisch ► mit durchgehender Druckversorgung ► abschließbar ► für Vorhängeschloss ► ATEX geeignet

Druckkennlinie

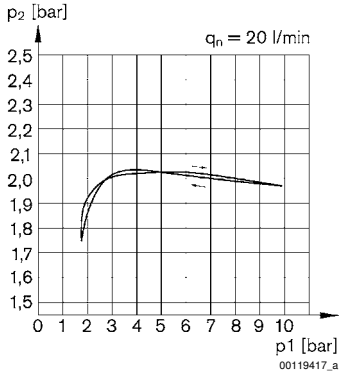

p1 = Betriebsdruck
p2 = Sekundärdruck
qn = Nenndurchfluss

Durchflusscharakteristik (p2: 0,5 - 8 bar)

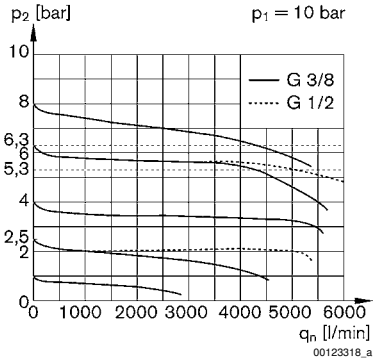

p1 = Betriebsdruck
p2 = Sekundärdruck
qn = Nenndurchfluss

Aufbereitung von Druckluft → Wartungseinheiten und Komponenten

Druckregelventil, Serie AS3-RGS-...-DS

► G 3/8 - G 1/2 ► Qn=1600 - 5200 l/min ► Betätigung: mechanisch ► mit durchgehender Druckversorgung ► abschließbar ► für Vorhängeschloss ► ATEX geeignet

Abmessungen

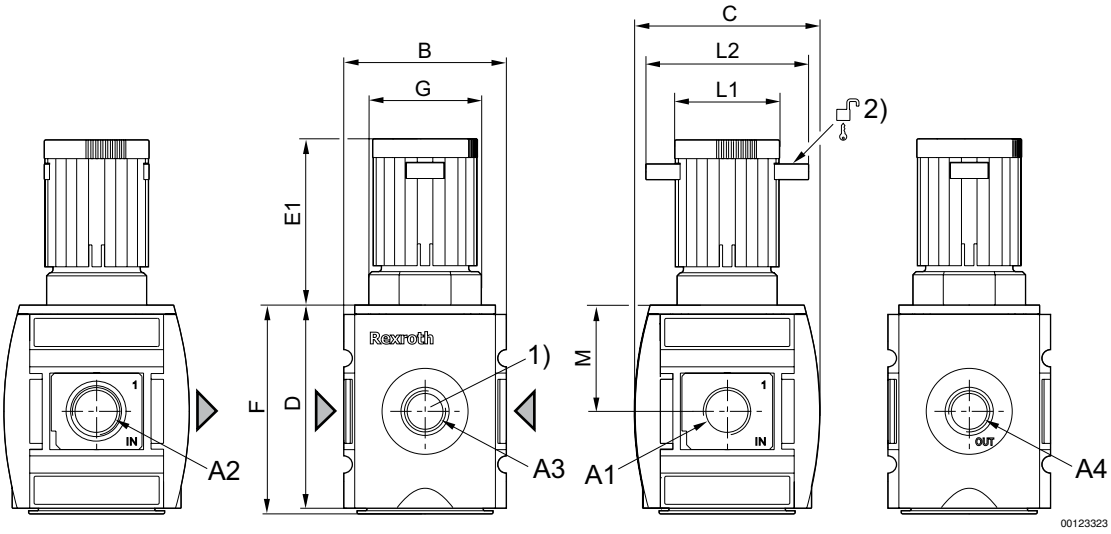

A1 = Eingang
A2 = Ausgang
1) Manometeranschluss
2) Befestigungsmöglichkeit für Vorhängeschlösser; Bügel max. Ø 8

A1	A2	A3	A4	B	C	D	E1	F	G	L1	L2	M
G 3/8	G 3/8	G 1/4	G 3/8	63	74	80	63,5	82	M42x1,5	41	60	42,5
G 1/2	G 1/2	G 1/4	G 3/8	63	74	80	63,5	82	M42x1,5	41	60	42,5