Aufbereitung von Druckluft → Wartungseinheiten und Komponenten

3/2-Wegeventil, pneumatisch betätigt, Serie AS3-SOV

► G 3/8 - G 1/2 ► Rohranschluss ► ATEX geeignet

00119377

ATEX	II 2G2D T4 X
Bauart	Sitzventil, verblockbar
Betriebsdruck min./max.	2 bar / 16 bar
Medium	Druckluft
Mediumstemperatur min./max.	-10°C / +50°C
Umgebungstemperatur min./max.	-10°C / +50°C
Dichtprinzip	weich dichtend
Steuerdruck min./max.	2,5 bar / 16 bar
Werkstoffe:	
Gehäuse	Polyamid
Frontplatte	Acrylnitril-Butadien-Styrol
Dichtungen	Acrylnitril-Butadien-Kautschuk
Gewindebuchse	Zink-Druckguss

Technische Bemerkungen
■ Der Drucktaupunkt muss mindestens 15 °C unter der Umgebungs- und Mediumstemperatur liegen und darf max. 3 °C betragen.

	Anschluss	Entlüftung	Qn			Gewicht	Materialnummer
				1►2	2►3		
			[l/min]			[kg]	
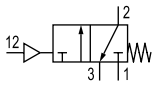	G 3/8	G 1/2	4500	4500	3200	0,459	**R412007262**
	G 1/2						**R412007263**
Nenndurchfluss Qn bei p1=6,3 bar und Δp = 1 bar							

Durchflusscharakteristik

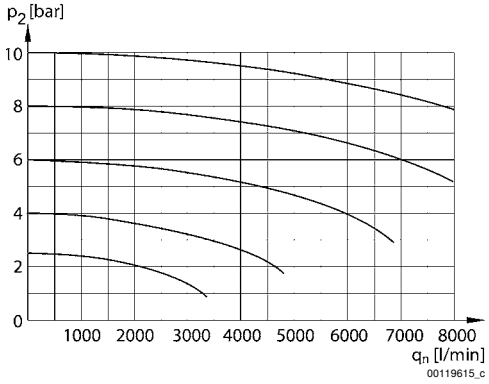

p2 = Sekundärdruck
qn = Nenndurchfluss

3/2-Wegeventil, pneumatisch betätigt, Serie AS3-SOV

► G 3/8 - G 1/2 ► Rohranschluss ► ATEX geeignet

Rückentlüftung

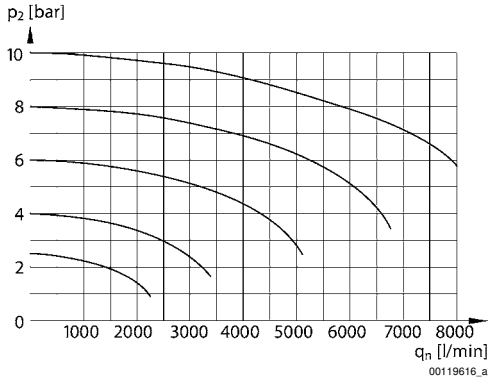

p2 = Sekundärdruck
qn = Nenndurchfluss

Steuerdruckkennlinie

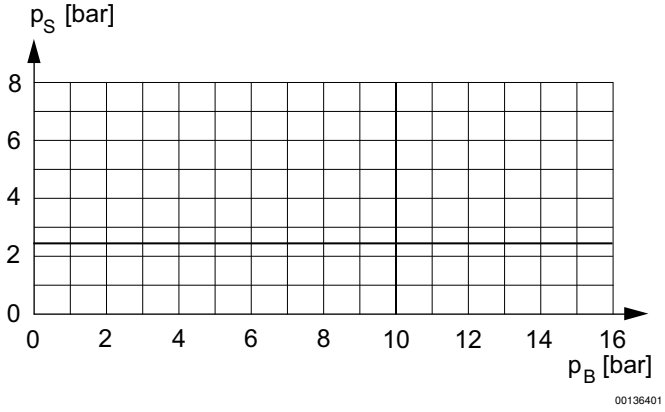

Minimaler Steuerdruck in Abhängigkeit vom Betriebsdruck
P_S = Steuerdruck
P_B = Betriebsdruck

Aufbereitung von Druckluft → Wartungseinheiten und Komponenten

3/2-Wegeventil, pneumatisch betätigt, Serie AS3-SOV

► G 3/8 - G 1/2 ► Rohranschluss ► ATEX geeignet

Abmessungen

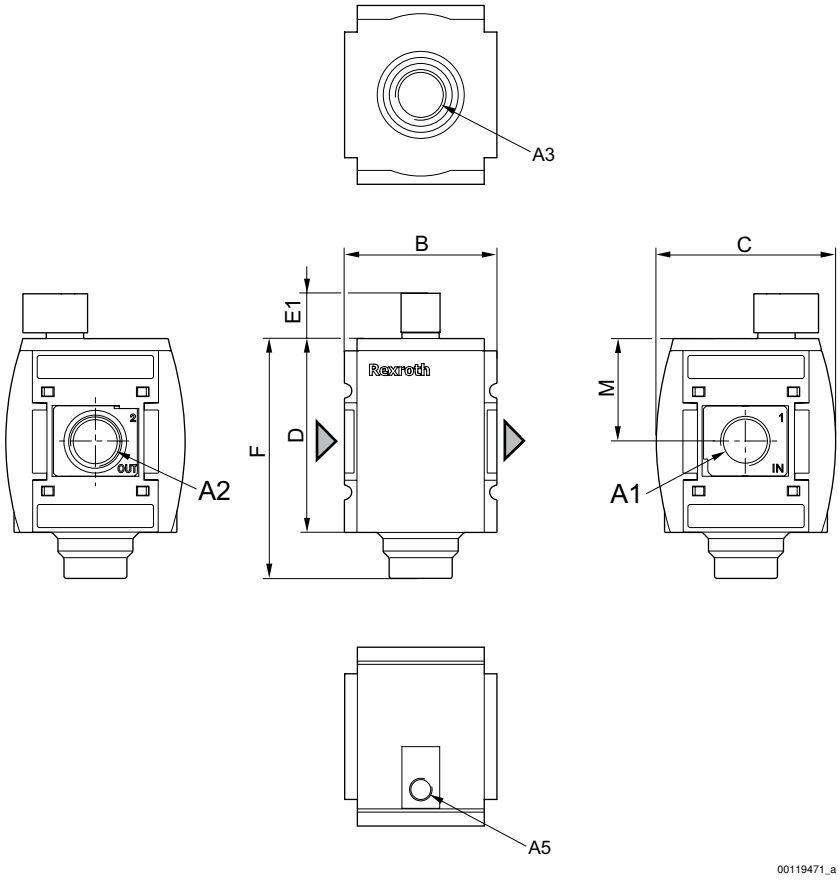

A1 = Eingang
A2 = Ausgang
A3 = Entlüftungsanschluss
A5 = Steueranschluss

Materialnummer	A1	A2	A3	A5	B	C	D	E1	F	M		
R412007262	G 3/8	G 3/8	G 1/2	G 1/8	63	74	80	18,5	99	42,5		
R412007263	G 1/2	G 1/2	G 1/2	G 1/8	63	74	80	18,5	99	42,5		