**Ventilsysteme → Grundplatten nach Norm**

# Endplatte links, Endplatte rechts

**► Norm: ISO 5599-1 ► Baugröße: ISO 1 - ISO 4 ► Typ F ► verblockbar ► Grundplattenprinzip mehrfach ► umgekehrte Druckeinspeisung zulässig**

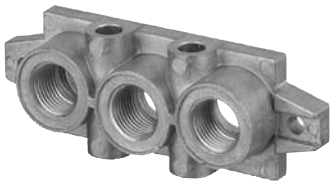

00107661

| | |
|---|---|
| Umgebungstemperatur min./max. | -25°C / +70°C |
| Mediumstemperatur min./max. | -25°C / +70°C |
| Medium | Druckluft |
| Betriebsdruck min./max. | 0 bar / 16 bar |
| Richtung pneum. Anschluss (1) | Seitlich |
| Richtung pneum. Anschluss (3,5) | Seitlich |
| Entlüftung (3,5) | mit gefasster Entlüftung (3/5)<br>Anschlüsse getrennt |
| Druckluftanschluss | nach ISO 5599-1 |
| Werkstoffe: | |
| Anschlussplatte | Aluminium-Druckguss |
| Dichtungen | Acrylnitril-Butadien-Kautschuk |

**Technische Bemerkungen**

- Der Drucktaupunkt muss mindestens 15 °C unter der Umgebungs- und Mediumstemperatur liegen und darf max. 3 °C betragen.
- Der Ölgehalt der Druckluft muss über die gesamte Lebensdauer konstant bleiben.
- Verwenden Sie ausschließlich von Bosch Rexroth zugelassene Öle, siehe Kapitel „Technische Informationen“.

| Baugröße | Druckluftanschluss | | Gewicht | Materialnummer |
|---|---|---|---|---|
| | Eingang | Entlüftung | | |
| | [1] | [3 / 5] | [kg] | |
| ISO 1 | G 3/8 | G 3/8 | 0,208 | **1825503145** |
| ISO 2 | G 1/2 | G 1/2 | 0,351 | **1825503148** |
| ISO 3 | G 1 | G 1 | 0,678 | **1825503151** |
| ISO 4 | G 1 | G 1 | 1,318 | **8985041442** |
| Lieferung inkl. Dichtung und Befestigungsschrauben | | | | |

**Abmessungen**

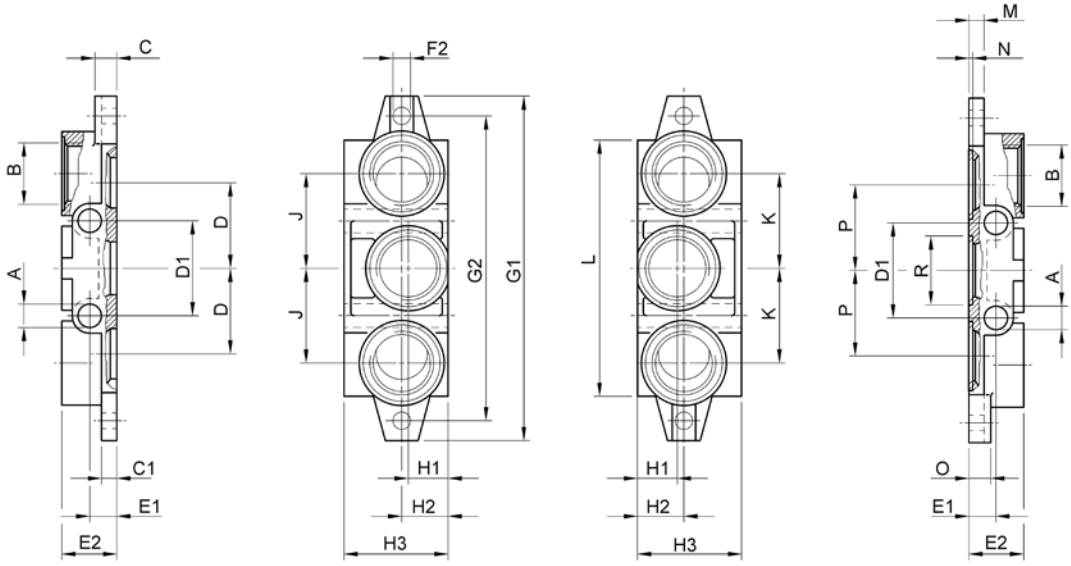


00107701_a

## Endplatte links, Endplatte rechts

**► Norm: ISO 5599-1 ► Baugröße: ISO 1 - ISO 4 ► Typ F ► verblockbar ► Grundplattenprinzip mehrfach ► umgekehrte Druckeinspeisung zulässig**

| Materialnummer | A | B | C | C1 | D | D1 | E1 | E2 | F2 | G1 | G2 | H1 |
|---|---|---|---|---|---|---|---|---|---|---|---|---|
| **1825503145** | 7 | G 3/8 | 8 | 6 | 24 | 28 | 11 | 22 | Ø 5,5 | 110 | 95 | 22 |
| **1825503148** | 9 | G 1/2 | 11 | 8 | 31,5 | 35 | 13 | 26 | Ø 6,6 | 135 | 115 | 23 |
| **1825503151** | 12 | G 1 | 12 | 8 | 47 | 52 | 15 | 32 | Ø 9 | 190 | 168 | 22 |
| **8985041442** | 12 | G 1 | 19 | 12 | 54 | 56 | 15 | 30 | Ø 11 | 215 | 148 | 30 |

| Materialnummer | H2 | H3 | J | K | L | M | N | O | P | R | | |
|---|---|---|---|---|---|---|---|---|---|---|---|---|
| **1825503145** | 22 | 46 | 28 | 28 | 85 | 6 | 2 | 8 | 24 | Ø 22,1 | | |
| **1825503148** | 24 | 47 | 34 | 34 | 100 | 8 | 2 | 11 | 31,5 | Ø 28,7 | | |
| **1825503151** | 25 | 56 | 52 | 52 | 140 | 8 | 2,7 | 12 | 47 | Ø 38 | | |
| **8985041442** | 30 | 58 | 54 | 54 | | 12 | 2,7 | 19 | 54 | Ø 44,1 | | |