Ventilsysteme → Ventilsysteme nach Norm

Ventilsystem, Serie 581

► Qn = 1100 l/min ► Vorsteuerventilbreite: 30 mm CNOMO ► Druckluftanschluss Ausgang: Grundplatte ISO 5599-1 ► Handhilfsbetätigung: rastend

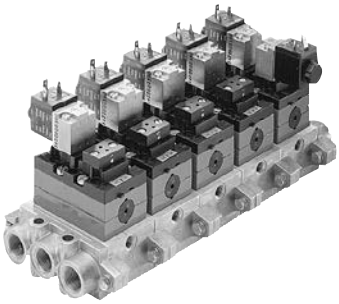

P581_138

Normen	ISO 5599-1
Bauart	Einzel-Steckverdrahtung
Verblockungsprinzip	Grundplattenprinzip 1-fach
Betriebsdruck min./max.	-0,95 bar / 10 bar
Umgebungstemperatur min./max.	-15°C / +50°C
Medium	Druckluft
Max. Partikelgröße	50 µm
Ölgehalt der Druckluft	0 mg/m³ - 5 mg/m³
Schutzart mit Leitungsdose / Stecker	IP 65
Betriebsspannung DC	24 V
Spannungstoleranz DC	-10% / +10%
Betriebsspannung AC bei 50 Hz	230 V
Spannungstoleranz AC 50 Hz	-10% / +10%

Es ist eine Beispielkonfiguration abgebildet. Das ausgelieferte Produkt kann daher von der Abbildung abweichen.

Technische Bemerkungen
■ Der Drucktaupunkt muss mindestens 15 °C unter der Umgebungs- und Mediumstemperatur liegen und darf max. 3 °C betragen.
■ Der Ölgehalt der Druckluft muss über die gesamte Lebensdauer konstant bleiben.
■ Verwenden Sie ausschließlich von Bosch Rexroth zugelassene Öle, siehe Kapitel „Technische Informationen“.

Konfigurierbares Produkt	
	Dieses Produkt ist konfigurierbar. Bitte benutzen Sie unseren Internetkonfigurator unter www.boschrexroth.com/pneumatics oder kontaktieren Sie das nächstgelegene Bosch Rexroth Vertriebszentrum.

Ventilsysteme → Ventilsysteme nach Norm

Ventilsystem, Serie 581

► Qn = 1100 l/min ► Vorsteuerventilbreite: 30 mm CNOMO ► Druckluftanschluss Ausgang: Grundplatte ISO 5599-1 ► Handhilfsbetätigung: rastend

Abmessungen, alle Anschlüsse unten

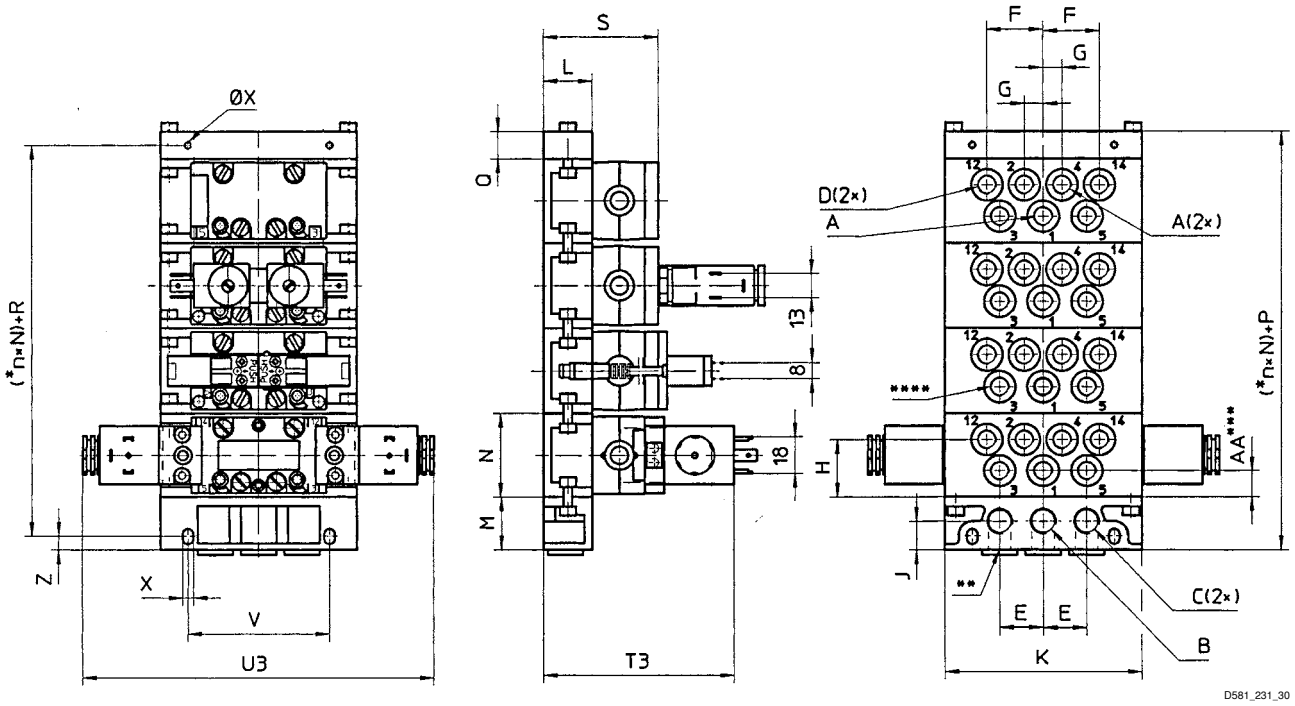

* n = Anzahl Anschlussplatten.
** alternative Anschlussöffnungen, mit Stopfen verschlossen.
*** nur an Anschlussplatten mit separatem Einlass
**** Anschlussplatte 5801680000 kann auch an Anschluss 3 und 5 angeschlossen werden.
Es ist eine Beispielkonfiguration abgebildet. Das ausgelieferte Produkt kann daher von der Abbildung abweichen.

A	B	C	D	E	F	G	H	J	K	L	M	N	P (=M+Q)
G 1/8	G 1/4	G 1/4	G 1/8	22	28,5	9,5	29,5	14,5	100	25	27	43	41
G 1/4	G 3/8	G 3/8	G 1/8	27	40	12,5	26,5	20	122	30	34	43	49
Ø 6	G 1/4	G 1/4	Ø 4	22	28,5	9,5	29,5	14,5	100	25	27	43	41
Ø 8	G 3/8	G 3/8	Ø 6	27	40	12,5	26,5	20	122	30	34	43	49

A	Q	R (=Q/2+M–Z)	S	V	X	Z	AA	T3	U3			
G 1/8	14	27,5	60	72	5,4	7	8	100	174			
G 1/4	15	34	64	94	6,4	8	10	101	174			
Ø 6	14	27,5	60	72	5,4	7	–	100	174			
Ø 8	15	34	64	94	6,4	8	–	101	174			

A = Anschlüsse 2 und 4 in der Zwischenplatte
B = Anschluß 1 in der Eingangsplatte
C = Anschlüsse 3 und 5 in der Eingangsplatte
D = Anschlüsse 12 und 14 in der Zwischenplatte

Ventilsysteme → Ventilsysteme nach Norm

Ventilsystem, Serie 581

► Qn = 1100 l/min ► Vorsteuerventilbreite: 30 mm CNOMO ► Druckluftanschluss Ausgang: Grundplatte ISO 5599-1 ► Handhilfsbetätigung: rastend

Abmessungen, Anschlüsse 2 und 4 unten, Anschlüsse 12 und 14 seitlich

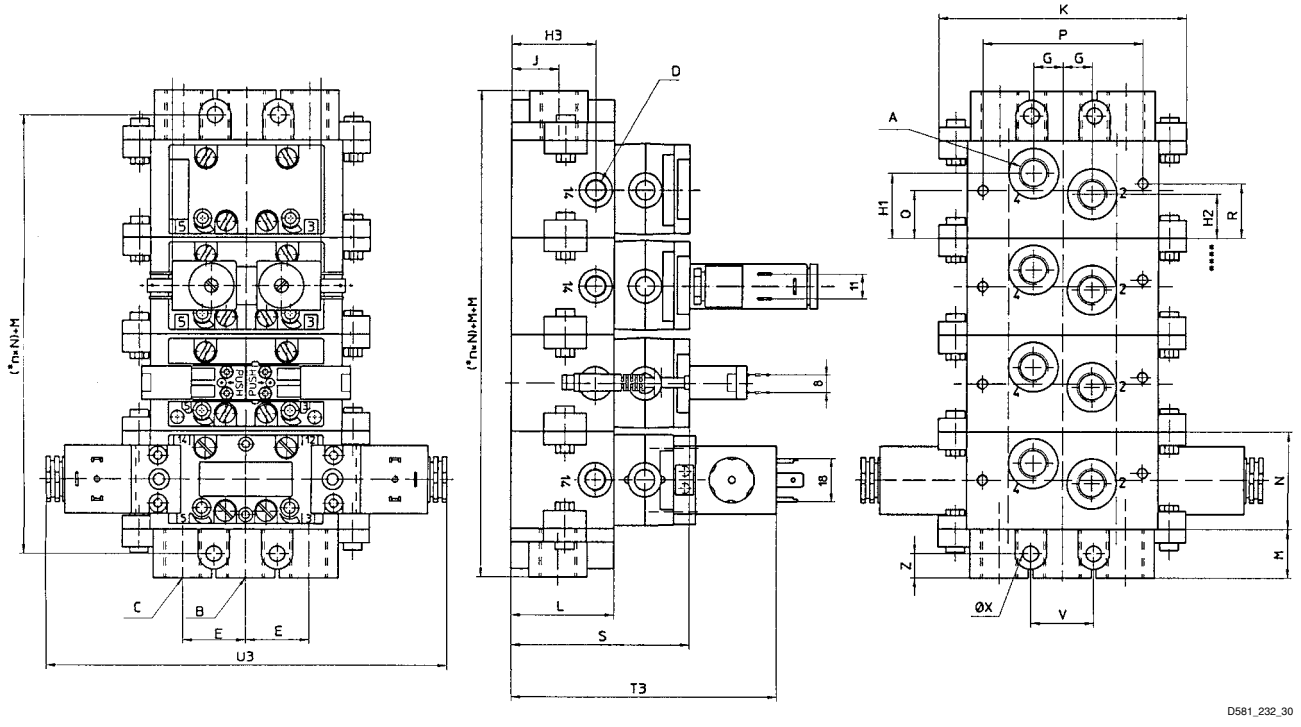

* n = Anzahl Anschlussplatten
Es ist eine Beispielkonfiguration abgebildet. Das ausgelieferte Produkt kann daher von der Abbildung abweichen.

A	B	C	D	E	G	H1	H2	H3	J	K	L	M	N	P
G 1/4	G 3/8	G 3/8	G 1/8	28	13	29	20	39,5	22	110	46	22	43	71

A	Q	R	S	V	X	Z	T3	U3						
G 1/4	21,5	24,5	81	28	7	11	121	174						

Ventilsysteme → Ventilsysteme nach Norm

Ventilsystem, Serie 581

► Qn = 1100 l/min ► Vorsteuerventilbreite: 30 mm CNOMO ► Druckluftanschluss Ausgang: Grundplatte ISO 5599-1 ► Handhilfsbetätigung: rastend

Abmessungen, Anschlüsse 2 und 4 seitlich, Anschlüsse 12 und 14 unten

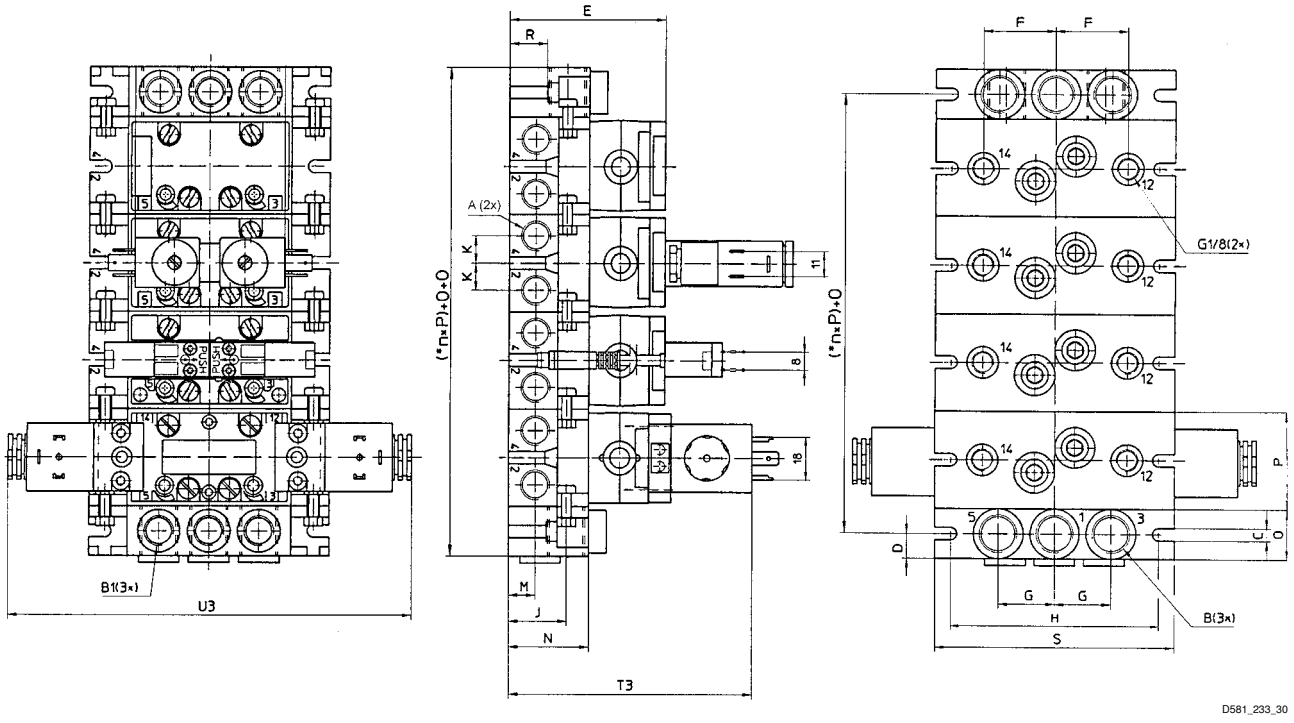

* n = Anzahl Anschlussplatten
Es ist eine Beispielkonfiguration abgebildet. Das ausgelieferte Produkt kann daher von der Abbildung abweichen.

A	B	B1	C	D	E	F	G	H	J	R	K	M	N	O
G 1/4	G 3/8	G 1/4	5,5	11	71	32	22	92	24	17	12	12	36	22

A	P	S	T3	U3										
G 1/4	43	106	111	174										