Ventilsysteme → Ventilsysteme nach Norm

Ventilsystem, Serie 581

► Qn = 5000 l/min ► Vorsteuerventilbreite: 22 mm ► Druckluftanschluss Ausgang: Grundplatte ISO 5599-1 ► Elektr. Anschluss: Einzeldrahtanbindung, Leitungsdose ohne Norm (Form B Industrie) ► Handhilfsbetätigung: rastend

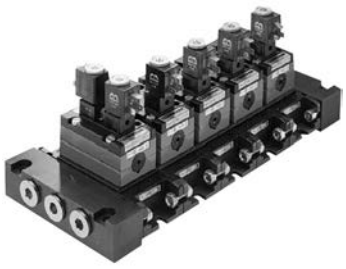

P581_137

Normen	ISO 5599-1
Bauart	Einzel-Steckverdrahtung
Verblockungsprinzip	Grundplattenprinzip 1-fach
Betriebsdruck min./max.	-0,95 bar / 10 bar
Umgebungstemperatur min./max.	-15°C / +50°C
Medium	Druckluft
Max. Partikelgröße	50 µm
Ölgehalt der Druckluft	0 mg/m³ - 5 mg/m³
Schutzart mit Leitungsdose / Stecker	IP 65
Betriebsspannung DC	24 V
Spannungstoleranz DC	-10% / +10%
Betriebsspannung AC bei 50 Hz	230 V, 110 V, 24 V
Spannungstoleranz AC 50 Hz	-10% / +10%

Es ist eine Beispielkonfiguration abgebildet. Das ausgelieferte Produkt kann daher von der Abbildung abweichen.

Technische Bemerkungen
■ Der Drucktaupunkt muss mindestens 15 °C unter der Umgebungs- und Mediumstemperatur liegen und darf max. 3 °C betragen.
■ Der Ölgehalt der Druckluft muss über die gesamte Lebensdauer konstant bleiben.
■ Verwenden Sie ausschließlich von Bosch Rexroth zugelassene Öle, siehe Kapitel „Technische Informationen“.

Konfigurierbares Produkt	
	Dieses Produkt ist konfigurierbar. Bitte benutzen Sie unseren Internetkonfigurator unter www.boschrexroth.com/pneumatics oder kontaktieren Sie das nächstgelegene Bosch Rexroth Vertriebszentrum.

Ventilsysteme → Ventilsysteme nach Norm

Ventilsystem, Serie 581

► Qn = 5000 l/min ► Vorsteuerventilbreite: 22 mm ► Druckluftanschluss Ausgang: Grundplatte ISO 5599-1 ► Elektr. Anschluss: Einzeldrahtanbindung, Leitungsdose ohne Norm (Form B Industrie) ► Handhilfsbetätigung: rastend

Abmessungen, alle Anschlüsse unten

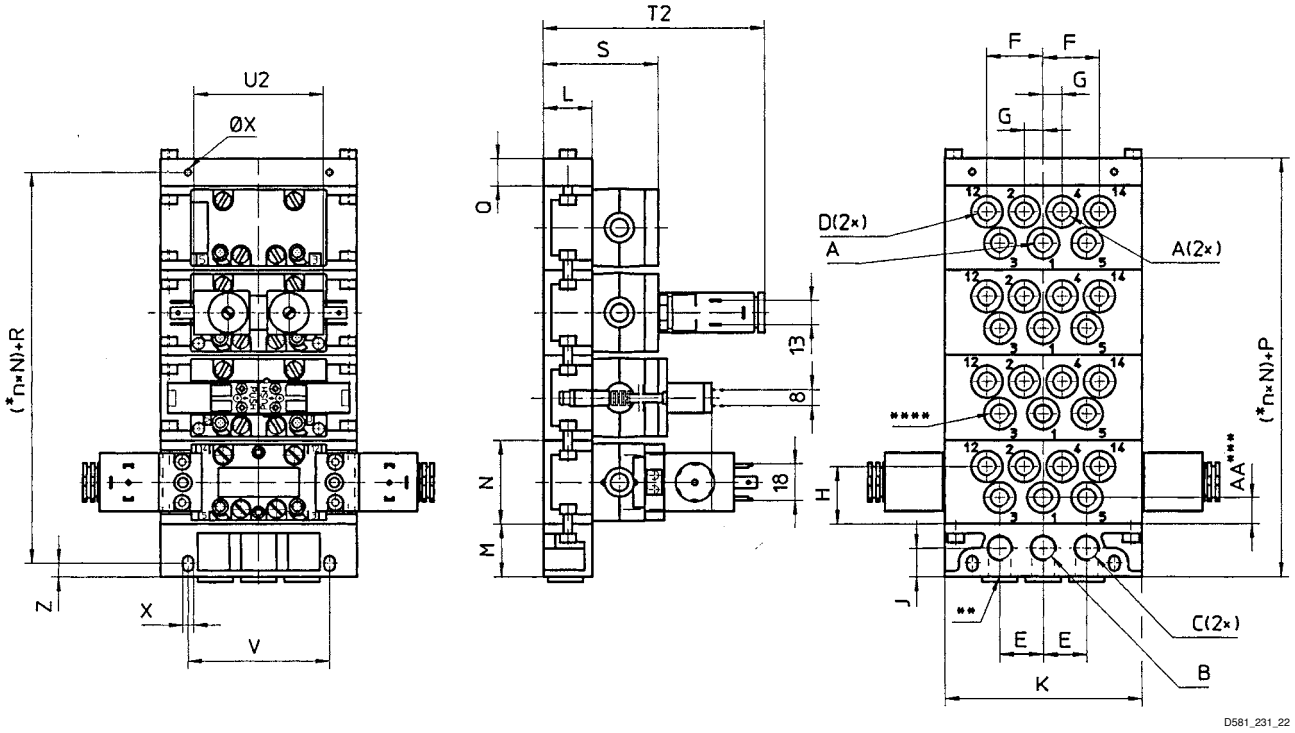

* n = Anzahl Anschlussplatten.
** alternative Anschlussöffnungen, mit Stopfen verschlossen.
*** nur an Anschlussplatten mit separatem Einlass
**** Anschlussplatte 5801680000 kann auch an Anschluss 3 und 5 angeschlossen werden.
Es ist eine Beispielkonfiguration abgebildet. Das ausgelieferte Produkt kann daher von der Abbildung abweichen.

A	B	C	D	E	F	G	H	J	K	L	M	N	P (=M+Q)
G 1/2	G 3/4	G 3/4	G 1/8	44	60,5	22	53,5	24	190	43	44	82	64

A	Q	R (=Q/2+M–Z)	S	V	X	Z	T2	U2					
G 1/2	20	45	105	146	8,4	10	159	144					

A = Anschlüsse 2 und 4 in der Zwischenplatte
B = Anschluß 1 in der Eingangsplatte
C = Anschlüsse 3 und 5 in der Eingangsplatte
D = Anschlüsse 12 und 14 in der Zwischenplatte

Ventilsysteme → Ventilsysteme nach Norm

Ventilsystem, Serie 581

► Qn = 5000 l/min ► Vorsteuerventilbreite: 22 mm ► Druckluftanschluss Ausgang: Grundplatte ISO 5599-1 ► Elektr. Anschluss: Einzeldrahtanbindung, Leitungsdose ohne Norm (Form B Industrie) ► Handhilfsbetätigung: rastend

Abmessungen, Anschlüsse 2 und 4 unten, Anschlüsse 12 und 14 seitlich

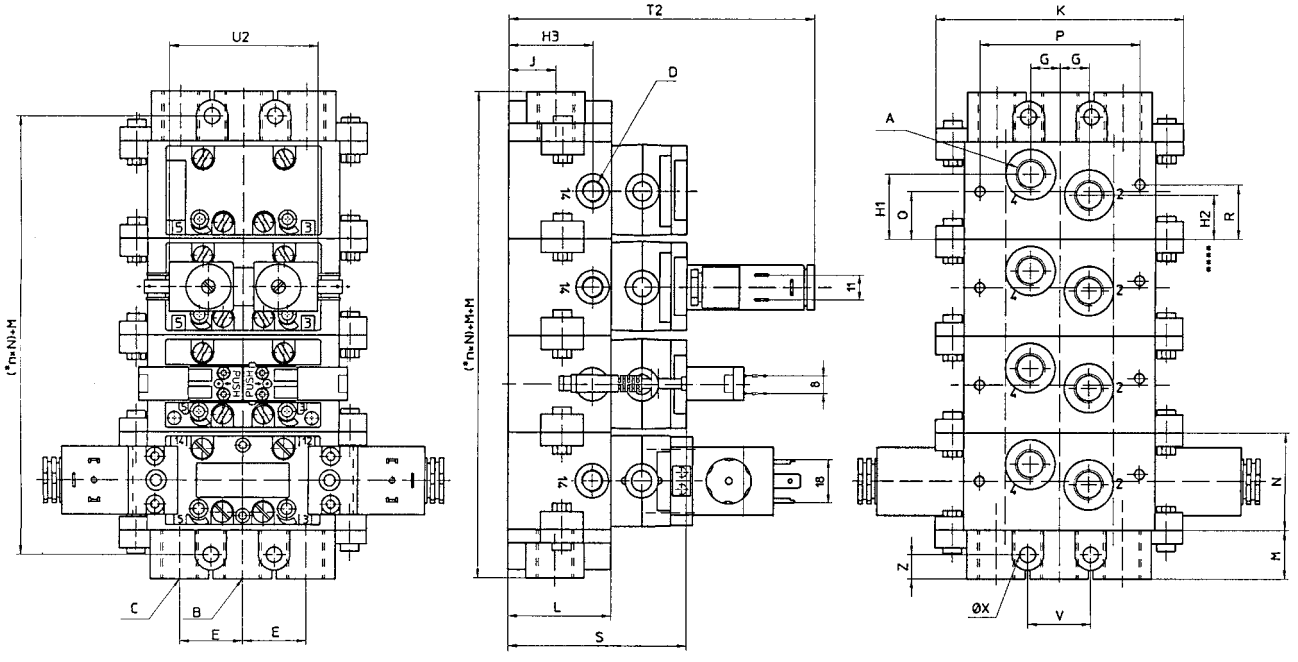

* n = Anzahl Anschlussplatten
Es ist eine Beispielkonfiguration abgebildet. Das ausgelieferte Produkt kann daher von der Abbildung abweichen.

A	B	C	D	E	G	H1	H2	H3	J	K	L	M	N	P
G 3/4	G 1	G 3/4	G 1	54	26	50	33	48	30	215	58	30	82	142

A	Q	R	S	V	X	Z	T2	U2						
G 3/4	41	44	124	56	12	15	174	144						