Druckregelventile → Ergänzungsprodukte

Feinregelventil

► Qn = 900 l/min ► Betätigungselement: Taster ► Innengewinde, Innengewinde ► Sitzventil

3610-701

Umgebungstemperatur min./max.	-25°C / +70°C
Mediumstemperatur min./max.	-25°C / +70°C
Medium	Druckluft
Qn	900 l/min
Regelhub	7,5 mm
Hysterese	< 0,15 bar
Werkstoffe:	
Gehäuse	Zink-Druckguss
Dichtungen	Acrylnitril-Butadien-Kautschuk

	Druckluftanschluss		Betriebsdruck min./max.	Regelbereich min./max.	Betätigungskraft, min.	Druckparallelverschiebung	Gewicht	Materialnummer
	Eingang	Ausgang						
			[bar]	[bar]	[N]	[bar]	[kg]	
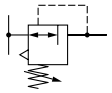	G 1/4	G 1/4	0,1 / 10	0,1 / 2,6	110	1,4	0,5	**3610507100**
			0,1 / 10	0,1 / 3,6	140	1,4		3610507200
			0,1 / 10	0,1 / 4,1	160	1,4		**3610507300**
			0,1 / 10	0,1 / 5,1	190	1,4		**3610507500**
			0,1 / 10	0,1 / 7,1	250	0,8		**3610507600**
			0,1 / 12	0,1 / 10,1	350	-		3610507700

Abmessungen

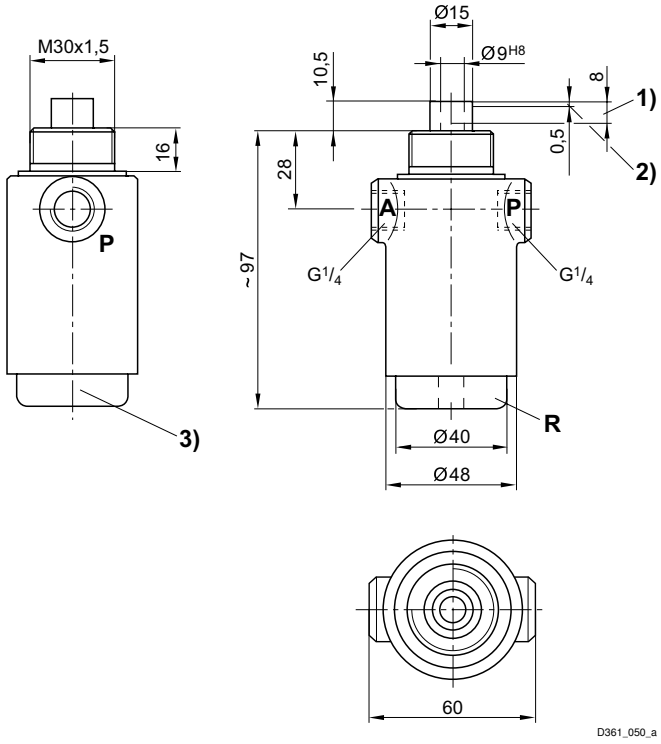

1) Hub 2) Schließ- oder Entlüftungs-Hub 3)Schraubkappe
A = Anschluss Ausgang
P = Anschluss Eingang
R = Anschluss Entlüftung

Ergänzungsprodukte
Fett markierte Materialnummern sind ab Zentrallager Deutschland verfügbar, Detailinformationen siehe Warenkorb

Druckregelventile → Ergänzungsprodukte

Feinregelventil

► Qn = 900 l/min ► Betätigungselement: Taster ► Innengewinde, Innengewinde ► Sitzventil

Druckkennlinie

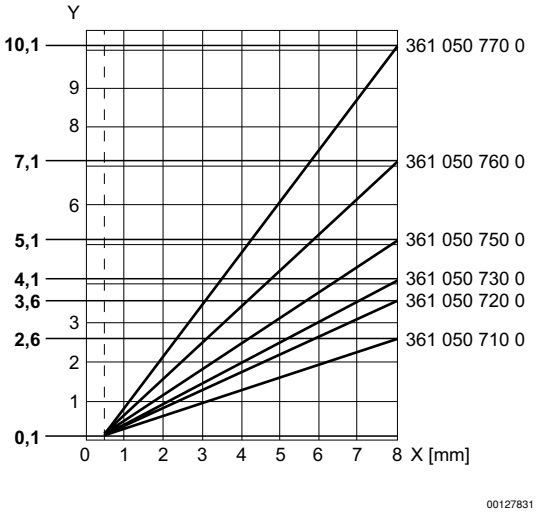

x = Hub
Die Kennlinie kann mittels Schraubkappe parallell zur dargestellten Kennlinie (in y-Richtung) verschoben werden.

Nenndurchfluss

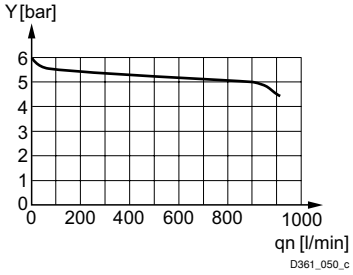

Eingangsdruck: 8 bar, Versorgungsdruck: 6 bar
y: Druck in Leitung „A“ [bar]