Kolbenstangenzylinder → Doppelkolbenzylinder

Doppelkolbenzylinder, Serie TWC

► Ø6 - 32 mm ► doppeltwirkend ► mit Magnetkolben ► Dämpfung: elastisch

00122514

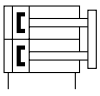

a28

Umgebungstemperatur min./max.	+0 °C / +60 °C
Medium	Druckluft
Max. Partikelgröße	5 µm
Ölgehalt der Druckluft	0 mg/m³ - 1 mg/m³
Druck zur Bestimmung der Kolbenkräfte	6,3 bar
Werkstoffe:	
Gehäuse	Aluminium, eloxiert
Frontplatte	Stahl verzinkt
Dichtung	Acrylnitril-Butadien-Kautschuk
Führungsbuchse	Aluminium, eloxiert

Weitere Werkstoffangaben siehe Tabelle.

Technische Bemerkungen
■ Der Drucktaupunkt muss mindestens 15 °C unter der Umgebungs- und Mediumstemperatur liegen und darf max. 3 °C betragen.
■ Der Ölgehalt der Druckluft muss über die gesamte Lebensdauer konstant bleiben.
■ Verwenden Sie ausschließlich von Bosch Rexroth zugelassene Öle, siehe Kapitel „Technische Informationen“.
■ Für Kolben-Ø 6: Klemmstück für Magnetfeldsensor notwendig
■ Sensorbefestigung nur zum Anbau für Kolben-Ø 6

Doppelkolbenzylinder, Serie TWC

► Ø6 - 32 mm ► doppeltwirkend ► mit Magnetkolben ► Dämpfung: elastisch

Kolben-Ø		[mm]	2x6	2x10	2x16	2x20	2x25
Anschluss			M5	M5	M5	M5	M5
Betriebsdruck min./max.		[bar]	2 - 7	2 - 7	1,5 - 7	1,5 - 7	1,5 - 7
Kolbenkraft einfahrend		[N]	19	63	189	296	475
Kolbenkraft ausfahrend		[N]	35	98	253	395	618
Geschwindigkeit max.		[m/s]	0,5	0,5	0,5	0,5	0,5
Max. Hubeinstellung eingefahren		[mm]	-5	-5	-5	-5	-5
Dämpfungsenergie max.		[J]	0,003	0,03	0,11	0,17	0,23
Gewicht	10 mm Hub	[kg]	0,06	0,125	0,26	0,4	0,58
	+10 mm Hub	[kg]	0,012	0,018	0,027	0,036	0,051
Dämpfung			-	elastisch	elastisch	elastisch	elastisch
Deckel vorne			Aluminium eloxiert	Stahl vernickelt	Stahl vernickelt	Stahl vernickelt	Stahl vernickelt
Deckel hinten			Polyoxymethy-len	Polyoxymethy-len	Polyoxymethy-len	Polyoxymethy-len	Polyoxymethy-len
Kolbenstange			Nichtrostender Stahl	Stahl gehärtet	Stahl gehärtet	Stahl gehärtet	Stahl gehärtet

Kolben-Ø		[mm]	2x32				
Anschluss			G 1/8				
Betriebsdruck min./max.		[bar]	1,5 - 7				
Kolbenkraft einfahrend		[N]	759				
Kolbenkraft ausfahrend		[N]	1012				
Geschwindigkeit max.		[m/s]	0,5				
Max. Hubeinstellung eingefahren		[mm]	-5				
Dämpfungsenergie max.		[J]	0,28				
Gewicht	10 mm Hub	[kg]	1380				
	+10 mm Hub	[kg]	0,093				
Dämpfung			elastisch				
Deckel vorne			Stahl vernickelt				
Deckel hinten			Aluminium eloxiert				
Kolbenstange			Stahl gehärtet				

Kolbenstangenzylinder → Doppelkolbenzylinder

Doppelkolbenzylinder, Serie TWC

► Ø6 - 32 mm ► doppeltwirkend ► mit Magnetkolben ► Dämpfung: elastisch

	Kolben-Ø Anschlüsse	6 M5	10 M5	16 M5	20 M5	25 M5
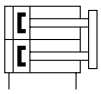	Hub 10	R402000794	R402000799	R402000806	R402000816	R402000826
	20	**R402000795**	R402000800	R402000807	**R402000817**	R402000827
	30	R402000796	**R402000801**	**R402000808**	R402000818	**R402000828**
	40	R402000797	R402000802	R402000809	R402000819	R402000829
	50	R402000798	R402000803	**R402000810**	R402000820	**R402000830**
	60	-	**R402000804**	R402000811	R402000821	R402000831
	70	-	**R402000805**	R402000812	R402000822	R402000832
	80	-	-	**R402000813**	R402000823	R402000833
	90	-	-	R402000814	R402000824	R402000834
	100	-	-	**R402000815**	R402000825	**R402000835**
	Kolben-Ø Anschlüsse	**32 G 1/8**				
	Hub 10	R402000836				
	20	R402000837				
	30	R402000838				
	40	R402000839				
	50	**R402000840**				
	60	R402000841				
	70	R402000842				
	80	R402000843				
	90	R402000844				
	100	R402000845				

Maximale Querkraft F in Abhängigkeit von der Hublänge

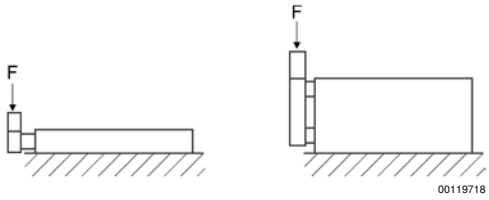

Doppelkolbenzylinder, Serie TWC

► Ø6 - 32 mm ► doppeltwirkend ► mit Magnetkolben ► Dämpfung: elastisch

Ø 6 - 16

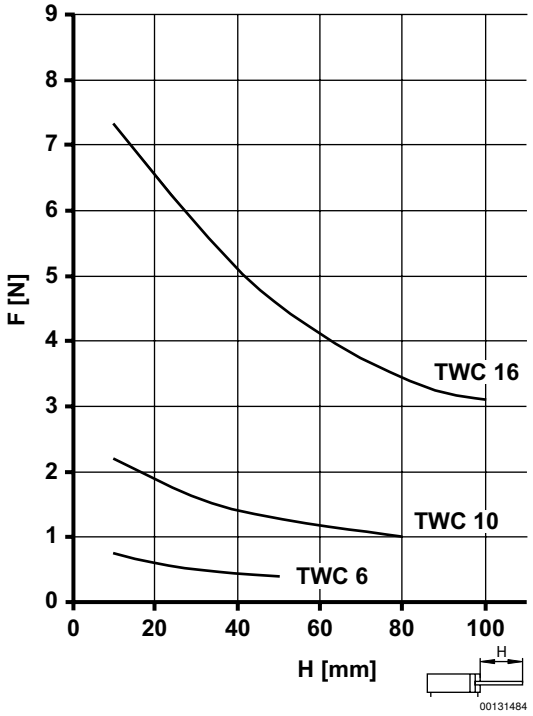

Ø 20 - 32

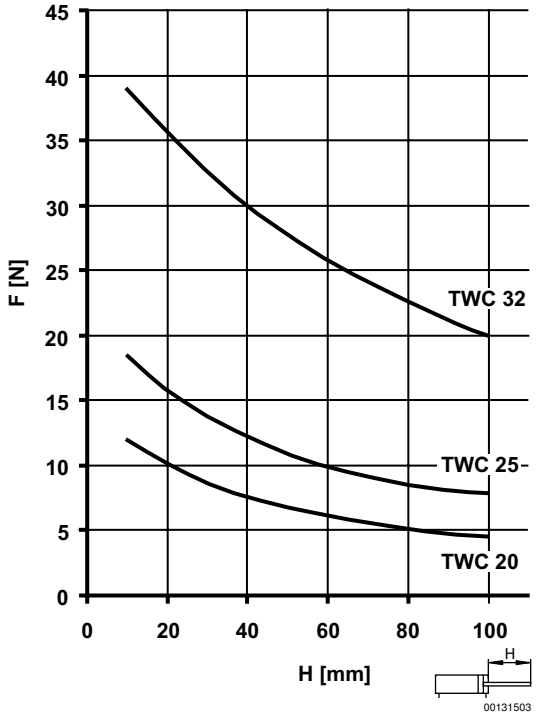

Doppelkolbenzylinder, Serie TWC

► Ø6 - 32 mm ► doppeltwirkend ► mit Magnetkolben ► Dämpfung: elastisch

Maximal zulässige bewegte Masse in Abhängigkeit der Aufprallgeschwindigkeit

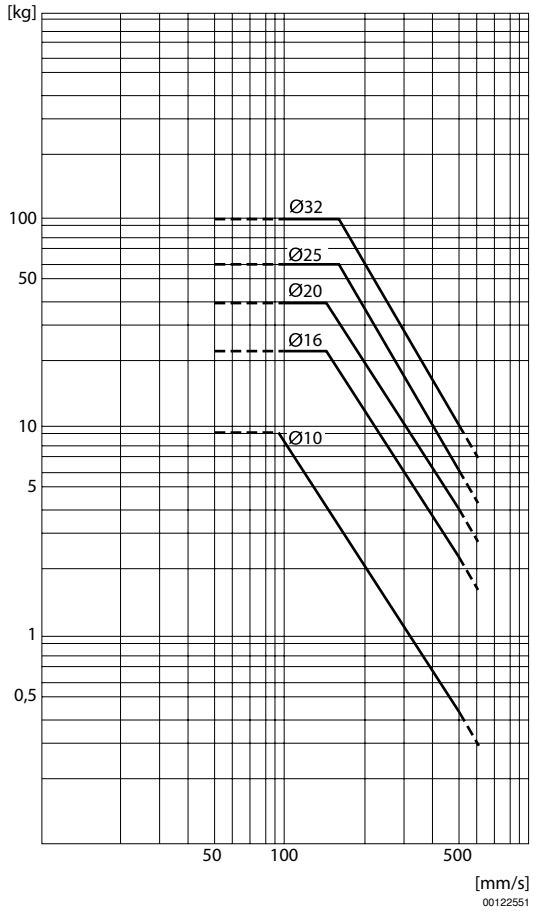

Doppelkolbenzylinder, Serie TWC

► Ø6 - 32 mm ► doppeltwirkend ► mit Magnetkolben ► Dämpfung: elastisch

TWC 06

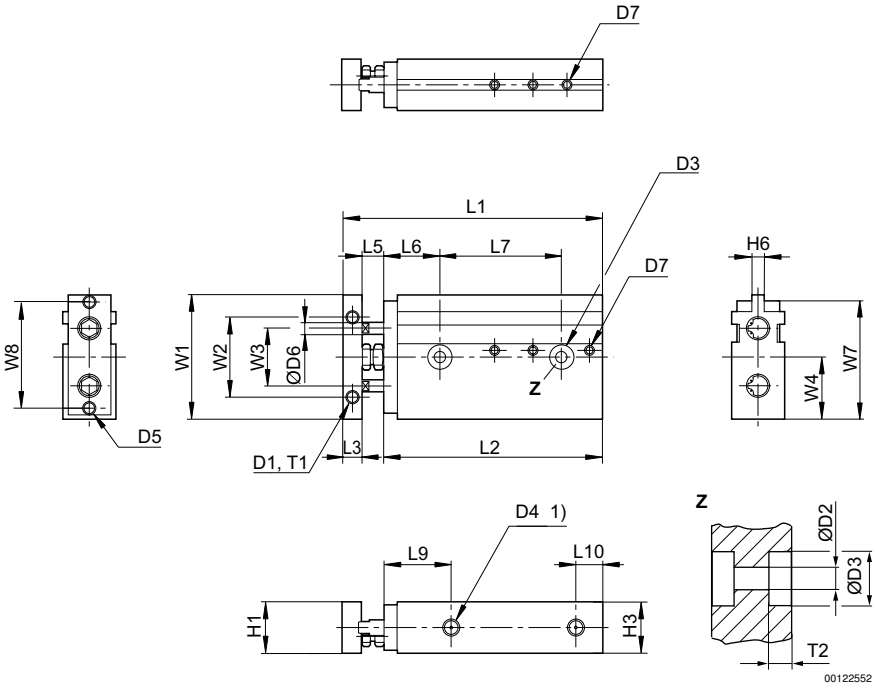

1) Druckluftanschluss
T1 = Gewindetiefe

Kolben-Ø	D1	T1	Ø D2	Ø D3	T2	D4	D5	Ø D6	D7	H1	H3
6	2xM3	4	3,4	6	3,3	M5	2xM3	4	M2,6	13	14

Kolben-Ø	H6	L1 1)	L2±0,3 S=10 2)	L2±0,3 S=20 2)	L2±0,3 S=30 2)	L2±0,3 S=40 2)	L2±0,3 S=50 2)	L5	L6	L7 1)	L9	L10	W1
6	3,8	49 ±0,9	49	59	69	79	89	5	15	13 ±0,2	18,5	7,5	32

Kolben-Ø	W2	W3	W4	W7	W8								
6	21 ±0,2	15	16,5	32,5	27 ±0,2								

S = Hub
1) + Hub
2) Maß für angegebenen Hub

Doppelkolbenzylinder, Serie TWC

► Ø6 - 32 mm ► doppeltwirkend ► mit Magnetkolben ► Dämpfung: elastisch

TWC 10 - 32

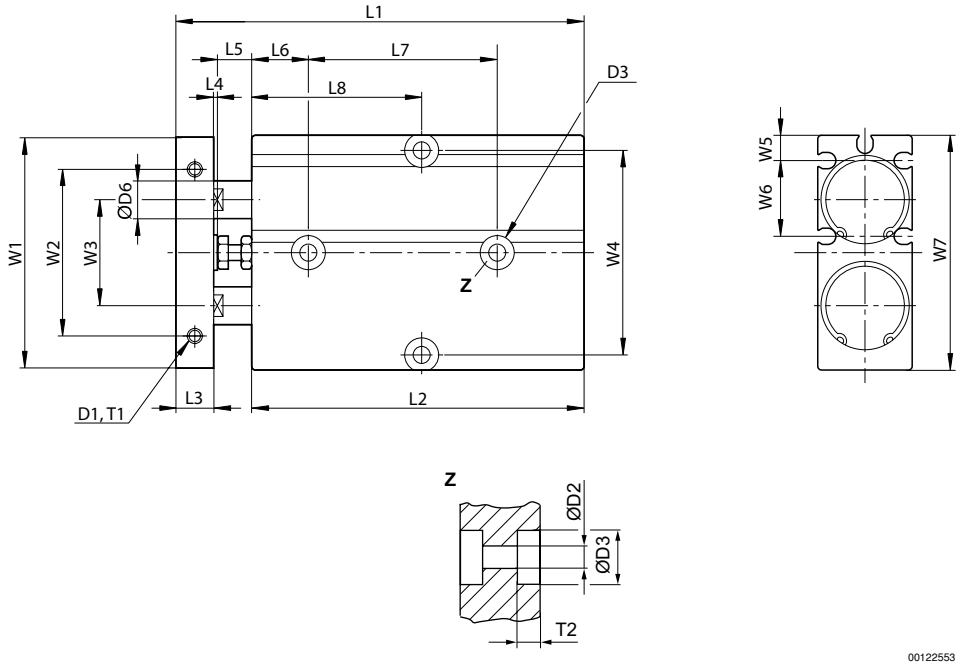

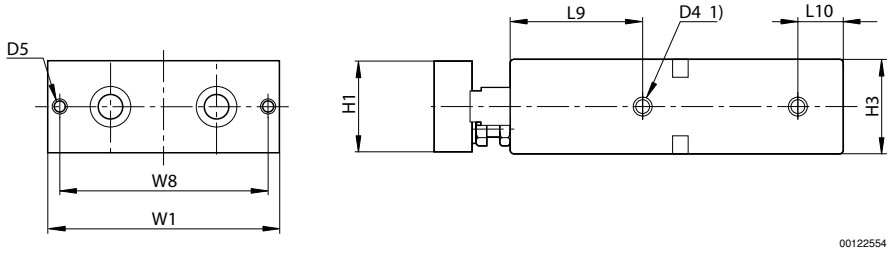

1) Druckluftanschluss
T1 = Gewindetiefe

Kolben-Ø	D1	T1	Ø D2	Ø D3	T2	D4	D5	Ø D6	H1	H3	L1 ±0,8 1)	L2±0,2 S=10 2)
10	2xM3	4	3,4	6	5	M5	2xM3	6	16	17	68	66
16	2xM4	5	4,5	8	5,5	M5	2xM4	8	20	21	78	73
20	2xM4	5	4,5	8	5,5	M5	2xM4	10	24	25	88	78
25	2xM5	6	4,5	9	6	M5	2xM4	12	29	30	91	82
32	2xM8	10	5,5	9,5	10,5	G 1/8	2xM6	16	38	40	118	98

Kolben-Ø	L2±0,2 S=20 2)	L2±0,2 S=30 2)	L2±0,2 S=40 2)	L2±0,2 S=50 2)	L2±0,2 S=60 2)	L2±0,2 S=70 2)	L2±0,2 S=80 2)	L2±0,2 S=90 2)	L2±0,2 S=100 2)	L3	L4
10	76	86	96	106	116	126				5	1
16	83	93	103	113	123	133	143	153	163	8	1
20	88	98	108	118	128	138	148	158	168	10	1
25	92	102	112	122	132	142	152	162	172	10	1
32	108	118	128	138	148	158	168	178	188	17	1

Doppelkolbenzylinder, Serie TWC

► Ø6 - 32 mm ► doppeltwirkend ► mit Magnetkolben ► Dämpfung: elastisch

Kol-ben-Ø	L5	L6	L7 ±0,2 1)	L8 ±0,2 S=10 2)	L8 ±0,2 S=20 2)	L8 ±0,2 S=30 2)	L8 ±0,2 S=40 2)	L8 ±0,2 S=50 2)	L8 ±0,2 S=60 2)	L8 ±0,2 S=70 2)	L8 ±0,2 S=80 2)
10	6	15	25	25	40	45	50	55	60	65	
16	6	15	30	40	45	50	55	60	65	70	75
20	9	15	30	45	45	45	50	55	60	65	70
25	8	15	40	50	50	50	55	60	65	70	75
32	12	17	45	55	60	65	70	75	80	85	90

Kol-ben-Ø	L8 ±0,2 S=90 2)	L8 ±0,2 S=100 2)	L9	L10	W1	W2 ±0,2	W3	W4 ±0,2	W5	W6	W7	W8 ±0,2
10			32	10	41	26	18	34	5	14	42	34
16	80	85	32	10	53	34	24	47	5,7	18,5	54	47
20	75	80	35	12	61	44	28	55	6,8	20	62	55
25	80	85	40	12	72	56	34	66	8,3	22,5	73	66
32	95	100	46	15	94	72	42	83	10,1	34	96	83

S = Hub
1) + Hub
2) Maß für angegebenen Hub