Druckregelventile → Ergänzungsprodukte

Feinregelventil

► Qn = 900 l/min ► Betätigungselement: Taster ► Zusätzlicher Steueranschluss: G 1/4 ► Innengewinde, Innengewinde ► Sitzventil

3610-701

Betriebsdruck min./max.	0,1 bar / 10 bar
Umgebungstemperatur min./max.	-25°C / +70°C
Mediumstemperatur min./max.	-25°C / +70°C
Medium	Druckluft
Qn	900 l/min
Regelhub	7,5 mm
Hysterese	< 0,15 bar
Werkstoffe:	
Gehäuse	Zink-Druckguss
Dichtungen	Acrylnitril-Butadien-Kautschuk

	Druckluftanschluss		Regelbereich min./max.	Betätigungskraft, min.	Gewicht	Materialnummer
	Eingang	Ausgang				
			[bar]	[N]	[kg]	
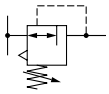	G 1/4	G 1/4	0,1 / 5,1	100	0,6	3610547500
Betätigungskraft F[N] abhängig vom Druck in Anschluss A						

Abmessungen

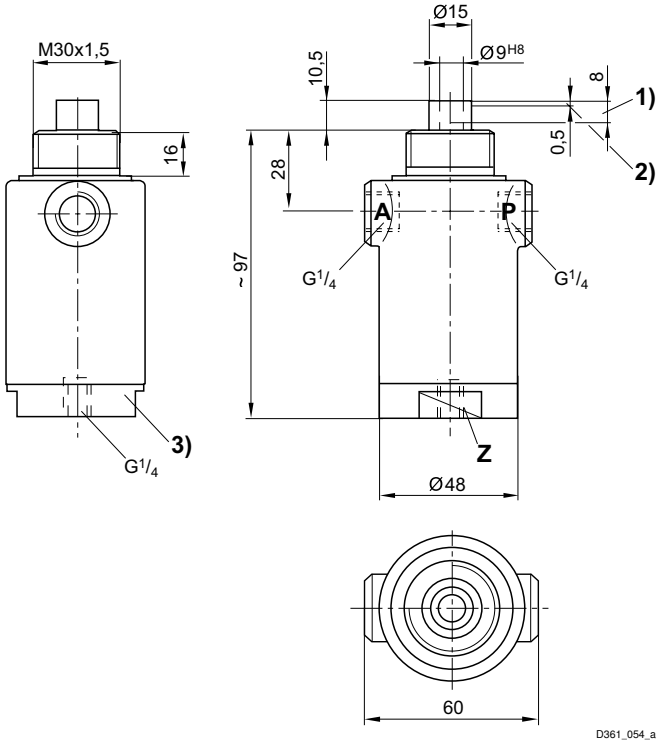

1) Hub 2) Schließ- oder Entlüftungs-Hub 3)Schraubkappe
A = Anschluss Ausgang
P = Anschluss Eingang
Z = Anschluss Steuerleitung

Ergänzungsprodukte
Fett markierte Materialnummern sind ab Zentrallager Deutschland verfügbar, Detailinformationen siehe Warenkorb

Druckregelventile → Ergänzungsprodukte

Feinregelventil

► Qn = 900 l/min ► Betätigungselement: Taster ► Zusätzlicher Steueranschluss: G 1/4 ► Innengewinde, Innengewinde ► Sitzventil

Druckkennlinie

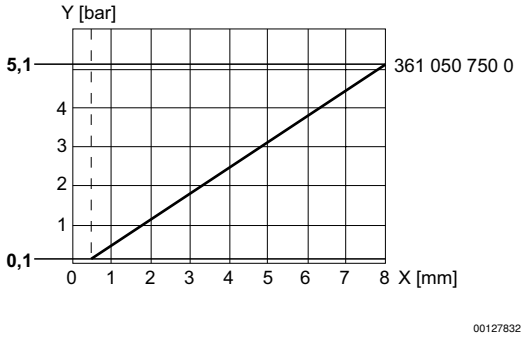

x = Hub
Bei Belüftung des Anschlusses Z erhöht sich der Druck in der Arbeitsleitung (Anschluss A) um den im Anschluss Z eingesteuerten Druck.
Der Druck im Anschluss A darf den Druck im Anschluss P nicht überschreiten.

Nenndurchfluss

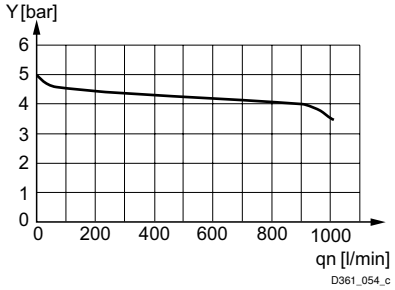

Eingangsdruck: 8 bar, Versorgungsdruck: 6 bar
y: Druck in Leitung „A“ [bar]