**Greif- und Vakuumtechnik → Vakuumsauggreifer**

# Serie FSO

**► F = 3,1 - 112,6 N ► Innengewinde**

00121332

| | |
|---|---|
| Umgebungstemperatur min./max. | -10°C / +70°C |
| Umgebungstemperatur kurzzeitig (<30 s) min./max. | -30°C / +120°C |
| Härte gemäß Norm ISO 7619-1:2010 | 60 ± 5 Shore A |
| Abriebswert gemäß Norm ISO 4649:2002 | 100-120 mm³ |
| Werkstoffe: | |
| Anschlussteil | Aluminium |
| Sauger | Acrylnitril-Butadien-Kautschuk |

| Technische Bemerkungen |
|---|
| ■ Zur Anwendung auf länglichen, flachen und leicht gewölbten Oberflächen. |

| | Druckluftan-schluss | Haltekraft*) | Volumen | max. Krümmung des Objektes $R_{min}$ | Gewicht | Liefereinheit | Material-nummer |
|---|---|---|---|---|---|---|---|
| | | [N] | [cm³] | [mm] | [kg] | [Stück] | |
| | M5 | 3,1 | 0,036 | 4 | 0,004 | 1 | 1820415137 |
| | M5 | 4,5 | 0,058 | 4 | 0,004 | | 1820415138 |
| | G 1/8 | 8 | 0,138 | 8 | 0,007 | | 1820415139 |
| | G 1/8 | 12,2 | 0,28 | 8 | 0,007 | | 1820415140 |
| | G 1/4 | 28,2 | 0,98 | 10 | 0,014 | | 1820415141 |
| | G 1/4 | 50,1 | 2,3 | 20 | 0,018 | | 1820415142 |
| | G 1/4 | 78,3 | 4,7 | 30 | 0,026 | | 1820415143 |
| | G 1/4 | 112,6 | 8,5 | 35 | 0,035 | | 1820415144 |

*) Theoretischer Wert bei 60% Vakuum, ohne Sicherheitsfaktor

**max. Krümmung des Objektes Rmin**

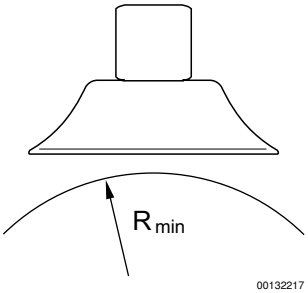


00132217

**Greif- und Vakuumtechnik → Vakuumsauggreifer**

# Serie FSO

**► F = 3,1 - 112,6 N ► Innengewinde**

## Abmessungen

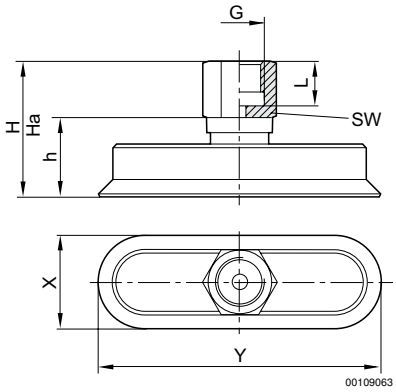


| Materialnummer | G | X | Y | Ha*) | H | h | L | SW | | | | |
|---|---|---|---|---|---|---|---|---|---|---|---|---|
| 1820415137 | M5 | 5 | 15 | 21,3 | 22 | 12 | 8,5 | 8 | | | | |
| 1820415138 | M5 | 6 | 18 | 21,2 | 22 | 12 | 8,5 | 8 | | | | |
| 1820415139 | G 1/8 | 8 | 24 | 24 | 25 | 12 | 9 | 14 | | | | |
| 1820415140 | G 1/8 | 10 | 30 | 23,5 | 25 | 12 | 9 | 14 | | | | |
| 1820415141 | G 1/4 | 15 | 45 | 34 | 36 | 21 | 12 | 17 | | | | |
| 1820415142 | G 1/4 | 20 | 60 | 33,5 | 36 | 21 | 12 | 17 | | | | |
| 1820415143 | G 1/4 | 25 | 75 | 33,2 | 36 | 21 | 12 | 17 | | | | |
| 1820415144 | G 1/4 | 30 | 90 | 32,5 | 36 | 21 | 12 | 17 | | | | |

*) Höhe bei Vakuumbetrieb