**Aufbereitung von Druckluft → Ergänzungsprodukte**

# 3/2-Wegeventil, pneumatisch betätigt, Serie NL1-SOV

**► G 1/4 ► Rohranschluss ► mit durchgehender Druckversorgung**

00106021_1

| | |
|---|---|
| Bauart | Sitzventil, verblockbar |
| Betriebsdruck min./max. | 2,5 bar / 10 bar |
| Medium | Druckluft |
| Mediumstemperatur min./max. | -10°C / +60°C |
| Umgebungstemperatur min./max. | -10°C / +60°C |
| Dichtprinzip | weich dichtend |
| Max. Partikelgröße | 5 µm |
| Werkstoffe: | |
| Gehäuse | Zink-Druckguss |
| Dichtungen | Acrylnitril-Butadien-Kautschuk |

**Technische Bemerkungen**

- Der Drucktaupunkt muss mindestens 15 °C unter der Umgebungs- und Mediumstemperatur liegen und darf max. 3 °C betragen.

| | Anschluss | Entlüftung | Qn | | Steuerdruck min./max. | Gewicht | Materialnummer |
|---|---|---|---|---|---|---|---|
| | | | 1►2 | 2►3 | | | |
| | | | [l/min] | | [bar] | [kg] | |
| 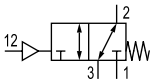 | G 1/4 | G 1/4 | 2200 | 800 | 2,5 / 16 | 0,4 | 0821300672 |
| Nenndurchfluss Qn bei Sekundärdruck 6 bar und Δp = 1 bar | | | | | | | |

**Durchflusscharakteristik**

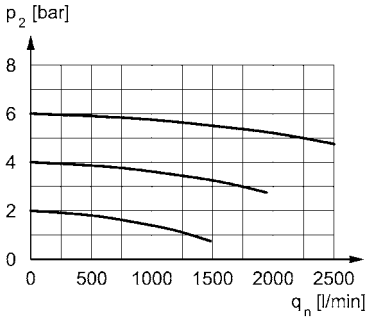


00107163_b

p2 = Sekundärdruck
qn = Nenndurchfluss

**Aufbereitung von Druckluft → Ergänzungsprodukte**

# 3/2-Wegeventil, pneumatisch betätigt, Serie NL1-SOV

**► G 1/4 ► Rohranschluss ► mit durchgehender Druckversorgung**

## Abmessungen

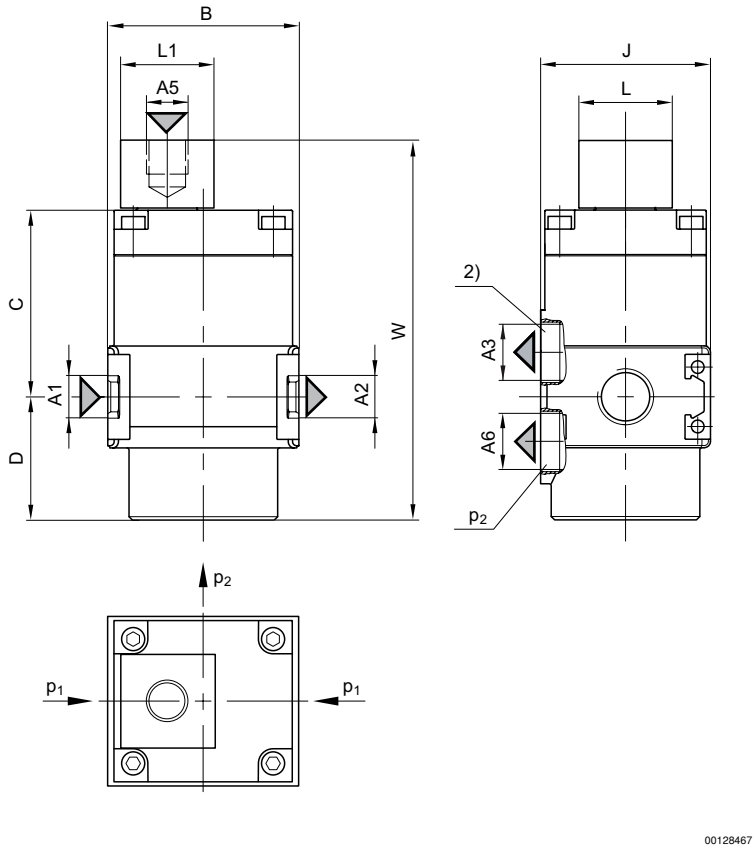


A5 = Steueranschluss
p1 = Betriebsdruck
p2 = Sekundärdruck
2) A6 = Entlüftungsanschluss

| Materialnummer | A1 | A2 | A3 | A5 | A6 | B | C | D | J | L | L1 | W |
|---|---|---|---|---|---|---|---|---|---|---|---|---|
| 0821300672 | G 1/4 | G 1/4 | G 1/4 | G 1/8 | G 1/4 | 45 | 44,5 | 29 | 40 | 22 | 22 | 89,5 |