Aufbereitung von Druckluft → Ergänzungsprodukte

Befülleinheit, elektrisch betätigt, Serie NL1-SSU

► G 1/4 ► Rohranschluss ► Elektr. Anschluss: Stecker, ISO 6952, Form B ► ATEX optional

00106867

Bestandteile	3/2-Wegeventil, elektrisch betätigt, Befüllventil
Bauart	Sitzventil, verblockbar Verpolungssicher
Betriebsdruck min./max.	2,5 bar / 10 bar
Medium	Druckluft
Mediumstemperatur min./max.	-10°C / +60°C
Umgebungstemperatur min./max.	-10°C / +60°C
Vorsteuerung	intern
Dichtprinzip	weich dichtend
Max. Partikelgröße	5 µm
Schutzart,mit Stecker	IP 65
Einschaltdauer	100 %
Werkstoffe:	
Gehäuse	Zink-Druckguss
Frontplatte	Acrylnitril-Butadien-Styrol
Dichtungen	Acrylnitril-Butadien-Styrol
Gewindebuchse	Zink-Druckguss

Technische Bemerkungen

- Der Drucktaupunkt muss mindestens 15 °C unter der Umgebungs- und Mediumstemperatur liegen und darf max. 3 °C betragen.
- Baut den Druck in Pneumatikanlagen langsam auf, d.h. schlagartiger Druckaufbau bei Wiederinbetriebnahme nach Netzdruckausfall bzw. NOT-AUS Schaltung wird verhindert. Dadurch keine gefährlichen, ruckartigen Zylinderbewegungen.
- ATEX optional: Die ATEX Kennzeichnung hängt von der gewählten ATEX-Spule ab.

Betriebsspannung			Leistungsaufnahme	Einschaltleistung	Halteleistung
DC	AC 50 Hz	AC 60 Hz	DC	AC 50 Hz	AC 50 Hz
			W	VA	VA
24 V	-	-	4,8	-	-
-	230 V	230 V	-	11,8	8,5

		An-schluss	Entlüftung	Betriebsspannung			Qn		Gewicht	Bem.	Material-nummer
				DC	AC 50 Hz	AC 60 Hz	1►2	2►3			
								[l/min]	[kg]		
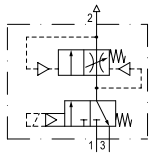	-	G 1/4	G 1/4	24 V	-	-	2000	800	0,88	1)	0821300796
				-	230 V	230 V			0,88	1)	0821300797
				-	-	-			0,85	1); 2); 3)	0821300798

Nenndurchfluss Qn bei Sekundärdruck 6 bar und Δp = 1 bar
1) Befüllung einstellbar
2) Vorsteuerventil ohne Spule
3) Handhilfsbetätigung: rastend

Aufbereitung von Druckluft → Ergänzungsprodukte

Befülleinheit, elektrisch betätigt, Serie NL1-SSU

► G 1/4 ► Rohranschluss ► Elektr. Anschluss: Stecker, ISO 6952, Form B ► ATEX optional

		An-schluss	Entlüf-tung	Betriebsspannung			Qn		Gewicht	Bem.	Material-nummer
				DC	AC 50 Hz	AC 60 Hz	1►2	2►3			
								[l/min]	[kg]		
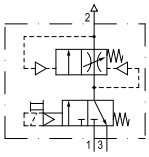		G 1/4	G 1/4	-	-	-	2000	800	0,85	1); 2)	0821300799

Nenndurchfluss Qn bei Sekundärdruck 6 bar und Δp = 1 bar
1) Befüllung einstellbar
2) Vorsteuerventil ohne Spule
3) Handhilfsbetätigung: rastend

Sekundärdruckverlauf bei Befüllung

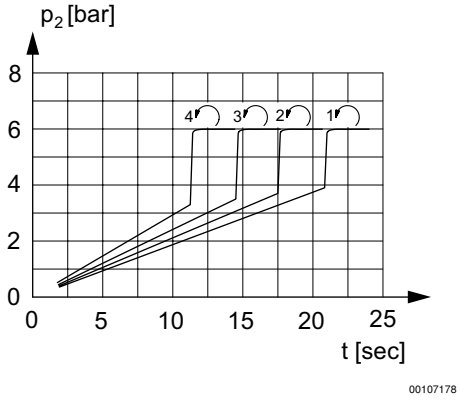

Befüllung einstellbar
p2 = Sekundärdruck
t = Befüllzeit

Durchflusscharakteristik

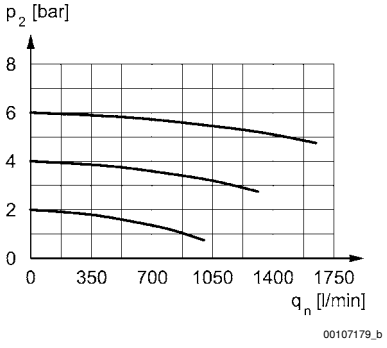

p2 = Sekundärdruck
qn = Nenndurchfluss

Aufbereitung von Druckluft → Ergänzungsprodukte

Befülleinheit, elektrisch betätigt, Serie NL1-SSU

► G 1/4 ► Rohranschluss ► Elektr. Anschluss: Stecker, ISO 6952, Form B ► ATEX optional

Abmessungen

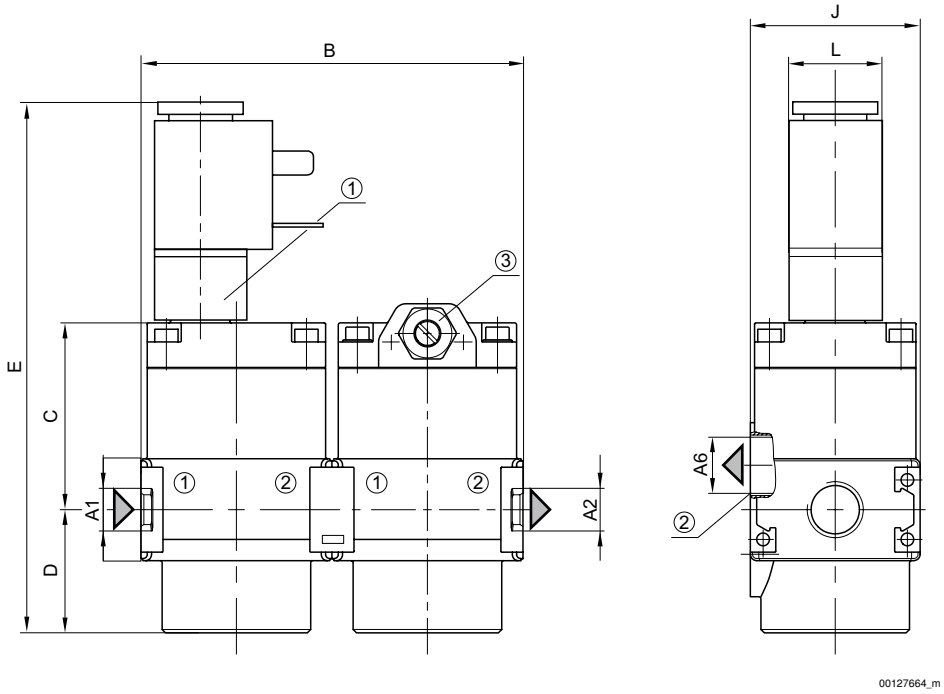

1) elektrisch betätigt
2) Entlüftung
3) Stellschraube für Befüllzeit

A1	A2	A6	B	C	D	E	J	L	L1	W			
G 1/4	G 1/4	G 1/4	90	44,5	29	124,5	40	22	22	89,5			