Aufbereitung von Druckluft → Ergänzungsprodukte

Feinstfilter, Serie AS5-FLC

► 3/4 NPTF - 1 NPTF ► Filterporenweite: 0,01 µm

00127784

Bauart	Feinstfilter, verblockbar
Einbaulage	senkrecht
Betriebsdruck min./max.	Siehe Tabelle unten
Medium	Druckluft
Mediumstemperatur min./max.	-10°C / +50°C
Umgebungstemperatur min./max.	-10°C / +50°C
Behältervolumen Filter	87 cm³
Filterelement	wechselbar
Filterporenweite	0,01 µm
Kondensatablass	Siehe Tabelle unten
Werkstoffe:	
Gehäuse	Polyamid
Frontplatte	Acrylnitril-Butadien-Styrol
Dichtungen	Acrylnitril-Butadien-Kautschuk
Gewindebuchse	Zink-Druckguss
Behälter	Polycarbonat
Filtereinsatz	Borsilikat-Glasfaser

Technische Bemerkungen
■ Der Drucktaupunkt muss mindestens 15 °C unter der Umgebungs- und Mediumstemperatur liegen und darf max. 3 °C betragen.
■ Diese Pneumatikkomponente(n) mit NPTF- bzw. Inch-Gewindemaßen erhalten Sie ausschließlich bei unserer US-amerikanischen Vertriebsorganisation
■ Empfohlene Vorfilterung: 0,3 µm
■ max. Restölgehalt am Ausgang: 0,01 mg/m³
■ Feste Verunreinigung der Druckluft am Ausgang nach ISO 8573-1: Klasse 1

	Anschluss	Qn	Betriebsdruck min./max.	Kondensatablass	Behälter	Schutzkorb	Gewicht	Materialnummer
		[l/min]					[kg]	
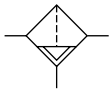	3/4 NPTF	1600	1,5 / 16	halbautomatisch, drucklos offen	Polycarbonat	Polyamid	0,71	R432002737
	3/4 NPTF		1,5 / 16	vollautomatisch, drucklos offen			0,76	R432002735
	3/4 NPTF		0 / 16	vollautomatisch, drucklos geschlossen			0,76	R432002733
	1 NPTF		1,5 / 16	halbautomatisch, drucklos offen			0,71	R432002742
	1 NPTF		1,5 / 16	vollautomatisch, drucklos offen			0,76	R432002740
	1 NPTF		0 / 16	vollautomatisch, drucklos geschlossen			0,76	R432002738

1) Behälter mit Sichtanzeige
Nenndurchfluss Qn bei p1=6,3 bar und Δp = 0,1 bar

Aufbereitung von Druckluft → Ergänzungsprodukte

Feinstfilter, Serie AS5-FLC

► 3/4 NPTF - 1 NPTF ► Filterporenweite: 0,01 µm

Durchflusscharakteristik

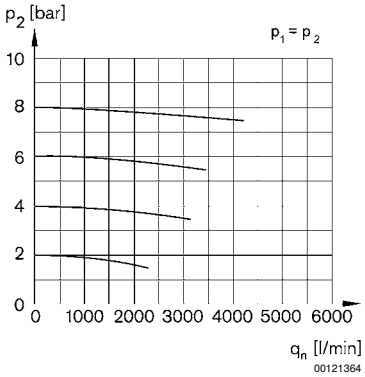

p2 = Sekundärdruck
qn = Nenndurchfluss

Abmessungen in inch

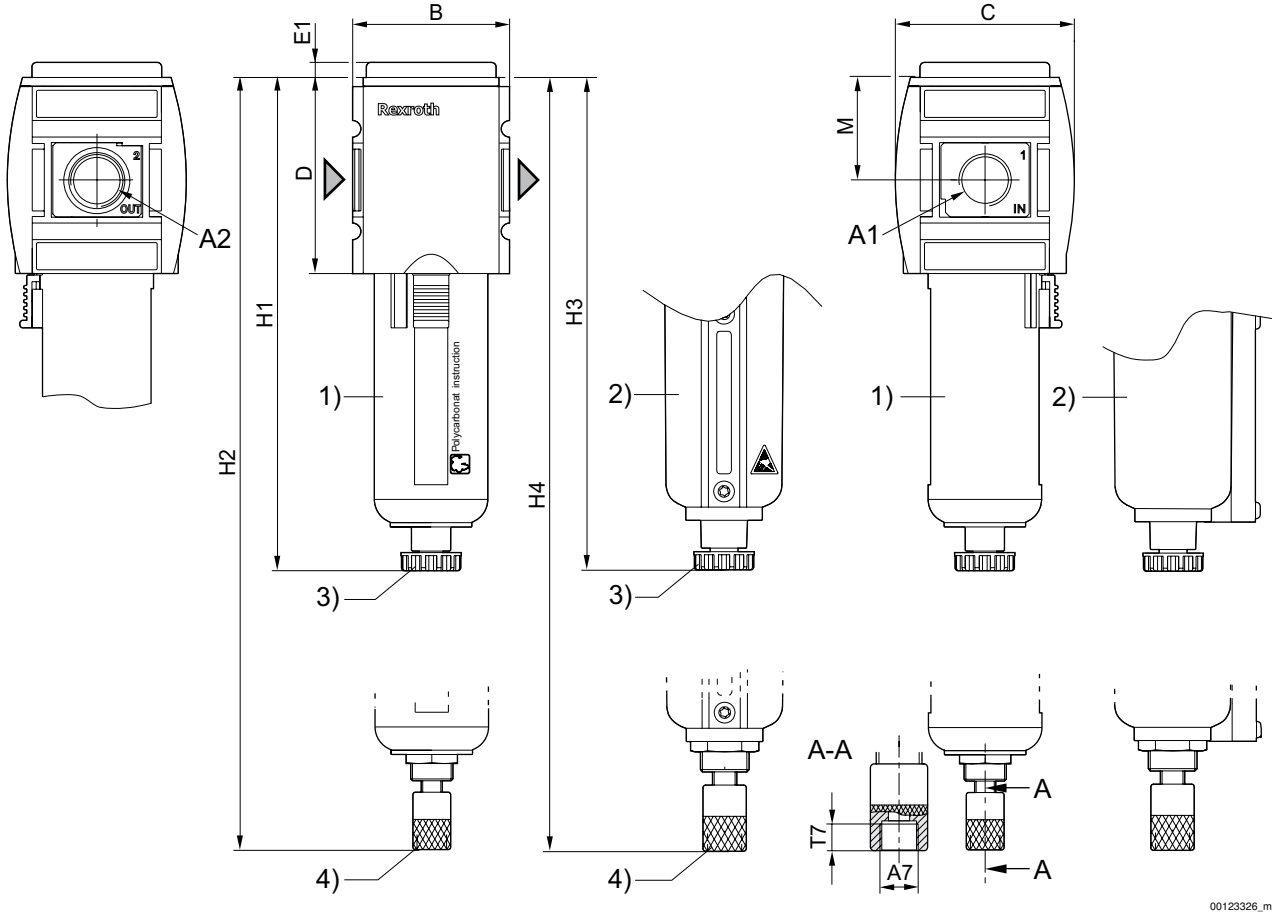

1) Kunststoffbehälter und -schutzkorb mit Sichtfenster
2) Metallbehälter mit Schauglas
3) Halbautomatischer Kondensatablass
4) Vollautomatischer Kondensatablass

Ergänzungsprodukte
Fett markierte Materialnummern sind ab Zentrallager Deutschland verfügbar, Detailinformationen siehe Warenkorb

Feinstfilter, Serie AS5-FLC

► 3/4 NPTF - 1 NPTF ► Filterporenweite: 0,01 µm

Abmessungen in inch

Materialnummer	A1	A2	A7	B	C	D	E1	H1	H2	H3	H4	M
R432002737	3/4 NPTF	3/4 NPT	G 1/8	3,35	4,06	4,29	0,2	9,84	10,47	10	10,63	2,28
R432002735	3/4 NPTF	3/4 NPT	G 1/8	3,35	4,06	4,29	0,2	9,84	10,47	10	10,63	2,28
R432002733	3/4 NPTF	3/4 NPT	G 1/8	3,35	4,06	4,29	0,2	9,84	10,47	10	10,63	2,28
R432002742	1 NPTF	1 NPT	G 1/8	3,35	4,06	4,29	0,2	9,84	10,47	10	10,63	2,28
R432002740	1 NPTF	1 NPT	G 1/8	3,35	4,06	4,29	0,2	9,84	10,47	10	10,63	2,28
R432002738	1 NPTF	1 NPT	G 1/8	3,35	4,06	4,29	0,2	9,84	10,47	10	10,63	2,28