Aufbereitung von Druckluft → Ergänzungsprodukte

3/2-Wegeventil, pneumatisch betätigt, Serie AS5-SOV

► 3/4 NPTF - 1 NPTF ► Rohranschluss

00119377

Bauart	Sitzventil, verblockbar
Betriebsdruck min./max.	2 bar / 10 bar
Medium	Druckluft
Mediumstemperatur min./max.	-10°C / +50°C
Umgebungstemperatur min./max.	-10°C / +50°C
Dichtprinzip	weich dichtend
Steuerdruck min./max.	2,5 bar / 16 bar
Werkstoffe:	
Gehäuse	Polyamid
Frontplatte	Acrylnitril-Butadien-Styrol
Dichtungen	Acrylnitril-Butadien-Kautschuk
Gewindebuchse	Zink-Druckguss

Technische Bemerkungen

- Der Drucktaupunkt muss mindestens 15 °C unter der Umgebungs- und Mediumstemperatur liegen und darf max. 3 °C betragen.
- Diese Pneumatikkomponente(n) mit NPTF- bzw. Inch-Gewindemaßen erhalten Sie ausschließlich bei unserer US-amerikanischen Vertriebsorganisation

	Anschluss	Entlüftung	Qn			Gewicht	Materialnummer
				1►2	2►3		
			[l/min]			[kg]	
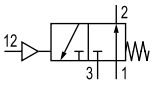	3/4 NPTF 1 NPTF	3/8 NPTF	12500	12500	3700	0,459	R432002888 R432002894
Nenndurchfluss Qn bei p1=6,3 bar und Δp = 1 bar							

Durchflusscharakteristik, 1 → 2

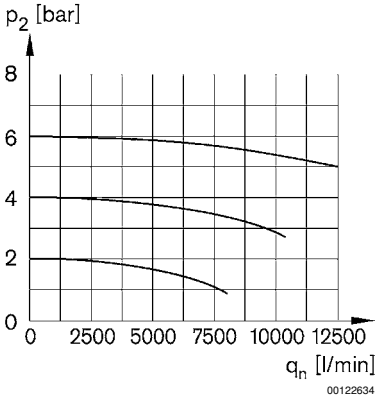

p2 = Sekundärdruck
qn = Nenndurchfluss

Aufbereitung von Druckluft → Ergänzungsprodukte

3/2-Wegeventil, pneumatisch betätigt, Serie AS5-SOV

► 3/4 NPTF - 1 NPTF ► Rohranschluss

Rückentlüftung, 2 → 3

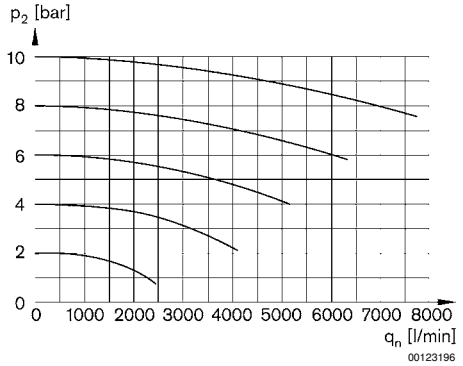

p2 = Sekundärdruck
qn = Nenndurchfluss

Steuerdruckkennlinie

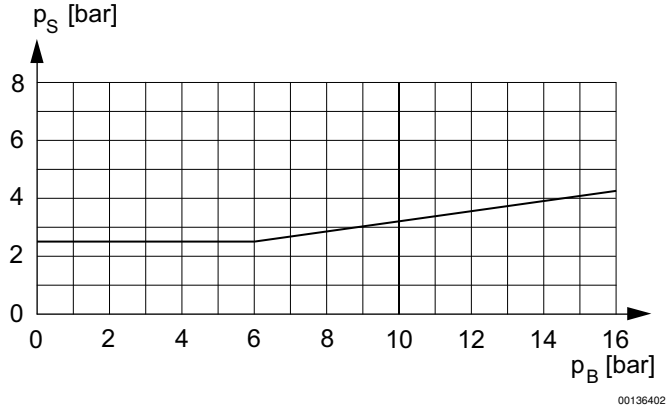

Minimaler Steuerdruck in Abhängigkeit vom Betriebsdruck
P_S = Steuerdruck
P_B = Betriebsdruck

Aufbereitung von Druckluft → Ergänzungsprodukte

3/2-Wegeventil, pneumatisch betätigt, Serie AS5-SOV

► 3/4 NPTF - 1 NPTF ► Rohranschluss

Abmessungen in inch

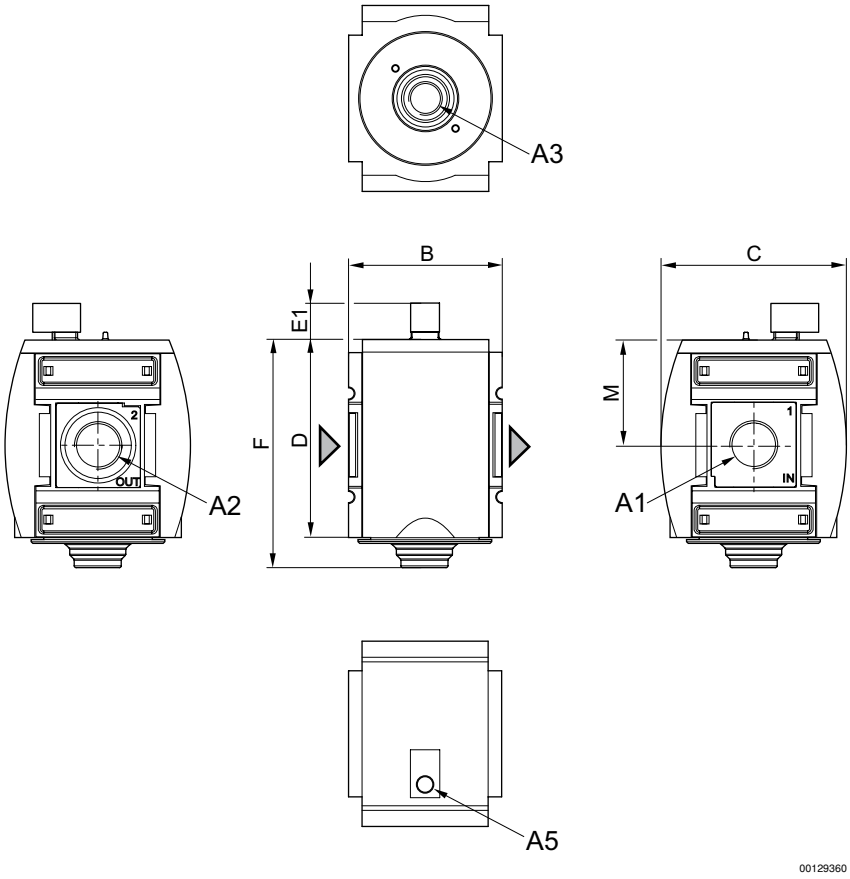

A1 = Eingang
A2 = Ausgang
A3 = Entlüftungsanschluss
A5 = Steueranschluss

Abmessungen in inch

Materialnummer	A1	A2	A3	A5	B	C	D	E1	F	M		
R432002888	3/4 NPTF	3/4 NPT	3/8 NPT	G 1/8	3,35	4,06	4,29	0,8	4,92	2,28		
R432002894	1 NPTF	1 NPT	3/8 NPT	G 1/8	3,35	4,06	4,29	0,8	4,92	2,28		