Sensorik → Wegmesssensoren

Sensoren, Serie SM6-AL

► mit Kabel ► Stecker, M8x1, 4-polig ► mit Wegmesssensor, Messbereich 107 - 1007 mm

18358

Umgebungstemperatur min./max.	-20°C / +70°C
Schutzart	IP 65, IP 67
Ausgangssignal	0 - 10 V DC, 4 - 20 mA
Ruhestrom (ohne Last)	< 35 mA
Stromsignal	4 - 20 mA
max. Lastwiderstand	500 Ω
Betriebsspannung DC min./max.	15 V - 30 V
Spannungssignal	0 - 10 V DC
Restwelligkeit	≤ 10 %
Abtastintervall	1,15 ms
Auflösung max. Messbereich	typ. 0,03 % FSR
Wiederholgenauigkeit max. Messbereich	typ. 0,06 % FSR
Linearitätsabweichung	0,5 mm
Abtastgeschwindigkeit Teilhub	1,5 m/s
Abtastgeschwindigkeit Vollhub	3 m/s
Anzeige	2 LED
Schwingungsfestigkeit	10 - 55 Hz, 1 mm
Stoßfestigkeit	30 g / 11 ms
Werkstoffe:	
Gehäuse	Aluminium
Kabelummantelung	Polyurethan
Endkappen	Polyamid

Technische Bemerkungen
■ FSR: Full Scale Range, max. Messbereich

Sensoren, Serie SM6-AL

► mit Kabel ► Stecker, M8x1, 4-polig ► mit Wegmesssensor, Messbereich 107 - 1007 mm

Kabellänge	Messbereich Max.	Gesamtlänge Sensor A	inkl. Anzahl Sensorklemmstück-Paare	Materialnummer
[m]	[mm]	[mm]		
0,3	107	109	2	**R412010880**
	143	145	2	**R412010881**
	179	181	2	**R412010882**
	215	217	2	**R412010883**
	251	253	2	**R412010884**
	287	289	3	**R412010885**
	323	325	3	R412010886
	359	361	3	R412010887
	395	397	3	R412010888
	431	433	3	R412010889
	467	469	4	R412010890
	503	505	4	R412010891
	539	541	4	R412010892
	575	577	4	R412010893
	611	613	4	R412010894
	647	649	4	R412010895
	683	685	5	R412010896
	719	721	5	R412010897
	755	757	5	R412010898
	791	793	5	R412010899
	827	829	6	R412010900
	863	865	6	R412010901
	899	901	6	R412010902
	935	937	6	R412010903
	971	973	6	R412010904
	1007	1009	6	R412010905

Schnittstelle: Stecker; M8x1; 4-polig
kurzschlussfest; Verpolungssicher; Überlastschutz

Sensorik → Wegmesssensoren

Sensoren, Serie SM6-AL

► mit Kabel ► Stecker, M8x1, 4-polig ► mit Wegmesssensor, Messbereich 107 - 1007 mm

Abmessungen

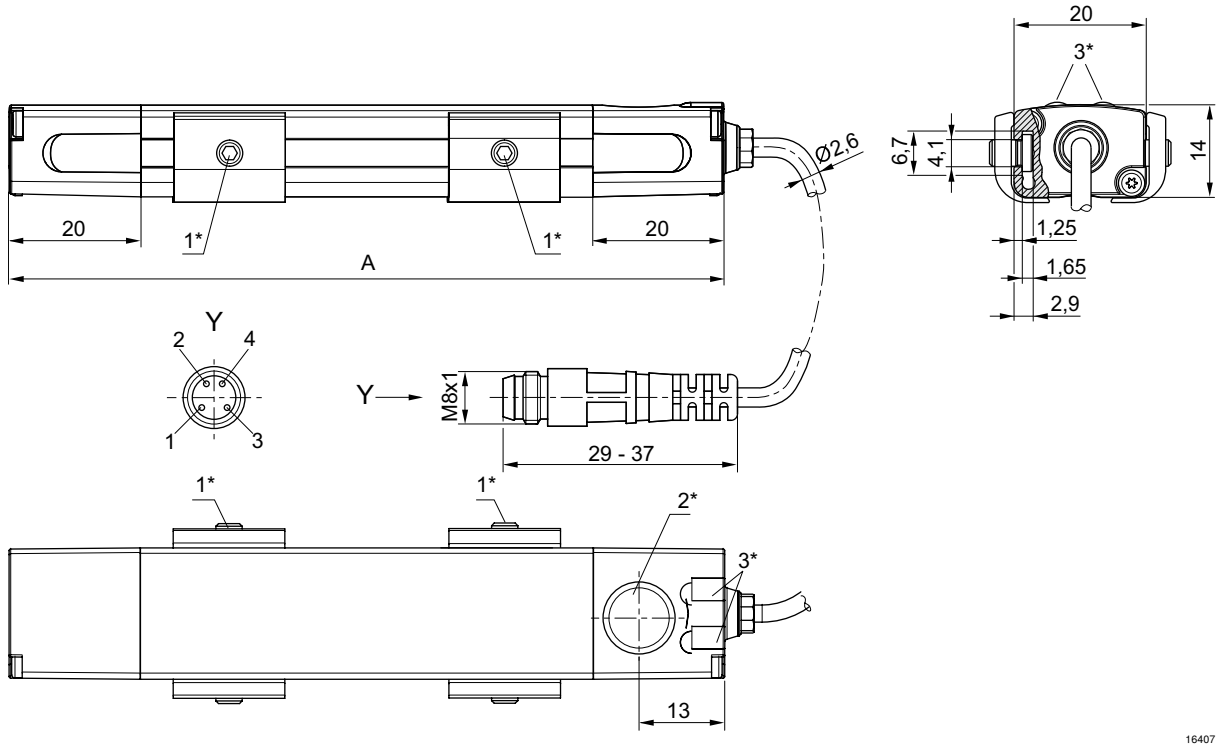

1* = Gewindestift M3x11 2* = Teach-Feld 3* = LED
A = Sensorlänge
PIN-Belegung: 1 = (+), 2 = (OUT 1) 3 = (GND), 4 = (OUT 2), EN 60947-5-7
LED 1: gelb = Messbetrieb, rot = Fehler
LED 2: grün = Spannungssignal, blau = Stromsignal