**Kolbenstangenzylinder → Normzylinder**

# Kompaktzylinder, ISO 21287, Serie CCI

**► Ø 16 - 100 mm ► Anschlüsse: M5 - G 1/8 ► doppeltwirkend ► mit Magnetkolben ► Dämpfung: elastisch ► Kolbenstange: Außengewinde ► ATEX optional**

00119670

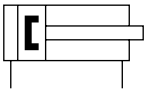

a11

| | |
|---|---|
| Normen | ISO 21287 |
| Druckluftanschluss | Innengewinde |
| | |
| Betriebsdruck min./max. | 1 bar / 10 bar |
| Umgebungstemperatur min./max. | -20°C / +80°C |
| Mediumstemperatur min./max. | -20°C / +80°C |
| Medium | Druckluft |
| Max. Partikelgröße | 50 µm |
| Ölgehalt der Druckluft | 0 mg/m³ - 5 mg/m³ |
| Druck zur Bestimmung der Kolbenkräfte | 6 bar |

| | |
|---|---|
| Werkstoffe: | |
| Zylinderrohr | Aluminium, eloxiert |
| Kolbenstange | Nichtrostender Stahl |
| Deckel vorne | Aluminium |
| Deckel hinten | Aluminium |
| Dichtung | Polyurethan |
| Mutter für Zylinderbefestigung | Stahl, verzinkt |
| Abstreifer | Polyurethan |

**Technische Bemerkungen**

- Der Drucktaupunkt muss mindestens 15 °C unter der Umgebungs- und Mediumstemperatur liegen und darf max. 3 °C betragen.
- Der Ölgehalt der Druckluft muss über die gesamte Lebensdauer konstant bleiben.
- Verwenden Sie ausschließlich von Bosch Rexroth zugelassene Öle, siehe Kapitel „Technische Informationen“.
- ATEX-zertifizierte Zylinder sind im Internetkonfigurator generierbar.
- ATEX Kennzeichnung: II 2G c IIB T4 II 2D c IP65 T125°C X
- Der Einsatztemperaturbereich für Atex-zertifizierte Zylinder ist -20 °C bis +50 °C.

| **Kolben-Ø** | | **[mm]** | **16** | **20** | **25** | **32** | **40** |
|---|---|---|---|---|---|---|---|
| Kolbenkraft einfahrend | | [N] | 91 | 137 | 216 | 364 | 560 |
| Kolbenkraft ausfahrend | | [N] | 106 | 164 | 259 | 422 | 665 |
| Aufschlagenergie | | [J] | 0,11 | 0,15 | 0,2 | 0,4 | 0,52 |
| Gewicht | 0 mm Hub | [kg] | 0,064 | 0,125 | 0,149 | 0,256 | 0,326 |
| | +10 mm Hub | [kg] | 0,016 | 0,023 | 0,026 | 0,043 | 0,052 |
| Hub max. | | [mm] | 300 | 300 | 300 | 300 | 300 |

| **Kolben-Ø** | | **[mm]** | **50** | **63** | **80** | **100** | |
|---|---|---|---|---|---|---|---|
| Kolbenkraft einfahrend | | [N] | 871 | 1478 | 2397 | 3886 | |
| Kolbenkraft ausfahrend | | [N] | 1035 | 1647 | 2656 | 4145 | |
| Aufschlagenergie | | [J] | 0,64 | 0,75 | 0,75 | 1 | |
| Gewicht | 0 mm Hub | [kg] | 0,487 | 0,728 | 1,195 | 2,234 | |
| | +10 mm Hub | [kg] | 0,07 | 0,087 | 0,116 | 0,168 | |
| Hub max. | | [mm] | 300 | 300 | 500 | 500 | |

**Kolbenstangenzylinder → Normzylinder**

## Kompaktzylinder, ISO 21287, Serie CCI

**► Ø 16 - 100 mm ► Anschlüsse: M5 - G 1/8 ► doppeltwirkend ► mit Magnetkolben ► Dämpfung: elastisch ► Kolbenstange: Außengewinde ► ATEX optional**

| | **Kolben-Ø**<br>**Kolbenstangengewinde**<br>**Anschlüsse**<br>**Kolbenstangen-Ø** | **16**<br>**M6x1**<br>**M5**<br>**8** | **20**<br>**M8x1,25**<br>**M5**<br>**10** | **25**<br>**M8x1,25**<br>**M5**<br>**10** | **32**<br>**M10x1,25**<br>**G 1/8**<br>**12** | **40**<br>**M10x1,25**<br>**G 1/8**<br>**12** |
|---|---|---|---|---|---|---|
| | Hub 5 | R422001132 | **R422001133** | **R422001134** | **R422001135** | **R422001136** |
| | 10 | **R422001142** | **R422001143** | **R422001144** | **R422001145** | **R422001146** |
| | 15 | **R422001152** | **R422001153** | **R422001154** | **R422001155** | **R422001156** |
| | 20 | **R422001162** | **R422001163** | **R422001164** | **R422001165** | **R422001166** |
| | 25 | **R422001172** | **R422001173** | **R422001174** | **R422001175** | **R422001176** |
| | 30 | **R422001182** | **R422001183** | **R422001184** | **R422001185** | **R422001186** |
| | 40 | **R422001192** | **R422001193** | **R422001194** | **R422001195** | **R422001196** |
| | 50 | **R422001202** | **R422001203** | **R422001204** | **R422001205** | **R422001206** |
| | 60 | **R422001212** | **R422001213** | **R422001214** | **R422001215** | **R422001216** |
| | 80 | - | - | - | **R422001225** | **R422001226** |
| | 100 | - | - | - | **R422001235** | **R422001236** |
| | 125 | - | - | - | **R422001245** | **R422001246** |
| | 150 | - | - | - | **R422001255** | **R422001256** |
| | **Kolben-Ø**<br>**Kolbenstangengewinde**<br>**Anschlüsse**<br>**Kolbenstangen-Ø** | **50**<br>**M12x1,25**<br>**G 1/8**<br>**16** | **63**<br>**M12x1,25**<br>**G 1/8**<br>**16** | **80**<br>**M16x1,5**<br>**G 1/8**<br>**20** | **100**<br>**M16x1,5**<br>**G 1/8**<br>**25** | |
| | Hub 5 | **R422001137** | R422001138 | **R422001139** | R422001140 | |
| | 10 | **R422001147** | **R422001148** | R422001149 | R422001150 | |
| | 15 | **R422001157** | **R422001158** | R422001159 | R422001160 | |
| | 20 | **R422001167** | **R422001168** | **R422001169** | **R422001170** | |
| | 25 | **R422001177** | **R422001178** | **R422001179** | **R422001180** | |
| | 30 | **R422001187** | **R422001188** | R422001189 | R422001190 | |
| | 40 | **R422001197** | **R422001198** | R422001199 | R422001200 | |
| | 50 | **R422001207** | **R422001208** | **R422001209** | **R422001210** | |
| | 60 | **R422001217** | **R422001218** | R422001219 | R422001220 | |
| | 80 | **R422001227** | **R422001228** | **R422001229** | **R422001230** | |
| | 100 | **R422001237** | **R422001238** | **R422001239** | **R422001240** | |
| | 125 | **R422001247** | **R422001248** | **R422001249** | R422001250 | |
| | 150 | **R422001257** | **R422001258** | R422001259 | **R422001260** | |

| Konfigurierbares Produkt | |
|---|---|
| | Dieses Produkt ist konfigurierbar. Bitte benutzen Sie unseren Internetkonfigurator unter www.boschrexroth.com/pneumatics oder kontaktieren Sie das nächstgelegene Bosch Rexroth Vertriebszentrum. |

**Kolbenstangenzylinder → Normzylinder**

# Kompaktzylinder, ISO 21287, Serie CCI

**► Ø 16 - 100 mm ► Anschlüsse: M5 - G 1/8 ► doppeltwirkend ► mit Magnetkolben ► Dämpfung: elastisch ► Kolbenstange: Außengewinde ► ATEX optional**

## Maximal zulässige Seitenkraft, Statisch

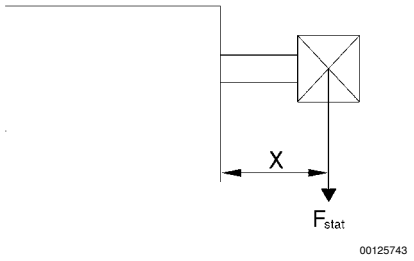


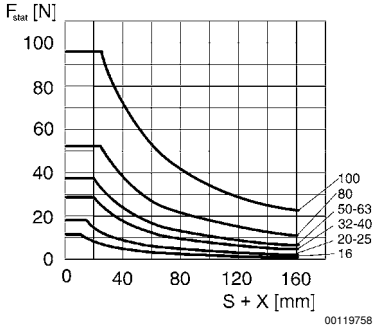


F stat. = statische Seitenkraft
X = Abstand zwischen Kraftangriffspunkt und Zylinderdeckel

S = Hub

## Maximal zulässige Seitenkraft, Dynamisch

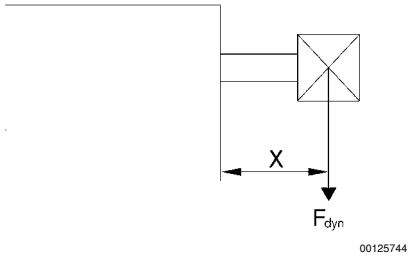


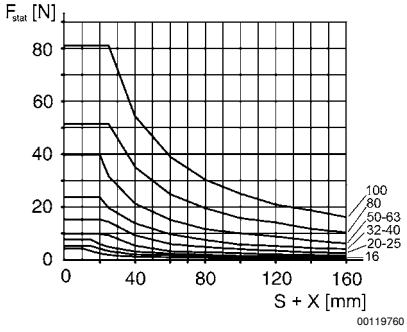


F dyn. = dynamische Seitenkraft
X = Abstand zwischen Kraftangriffspunkt und Zylinderdeckel

S = Hub

**Kolbenstangenzylinder → Normzylinder**

# Kompaktzylinder, ISO 21287, Serie CCI

**► Ø 16 - 100 mm ► Anschlüsse: M5 - G 1/8 ► doppeltwirkend ► mit Magnetkolben ► Dämpfung: elastisch ► Kolbenstange: Außengewinde ► ATEX optional**

**Ø 16 - 100 mm**

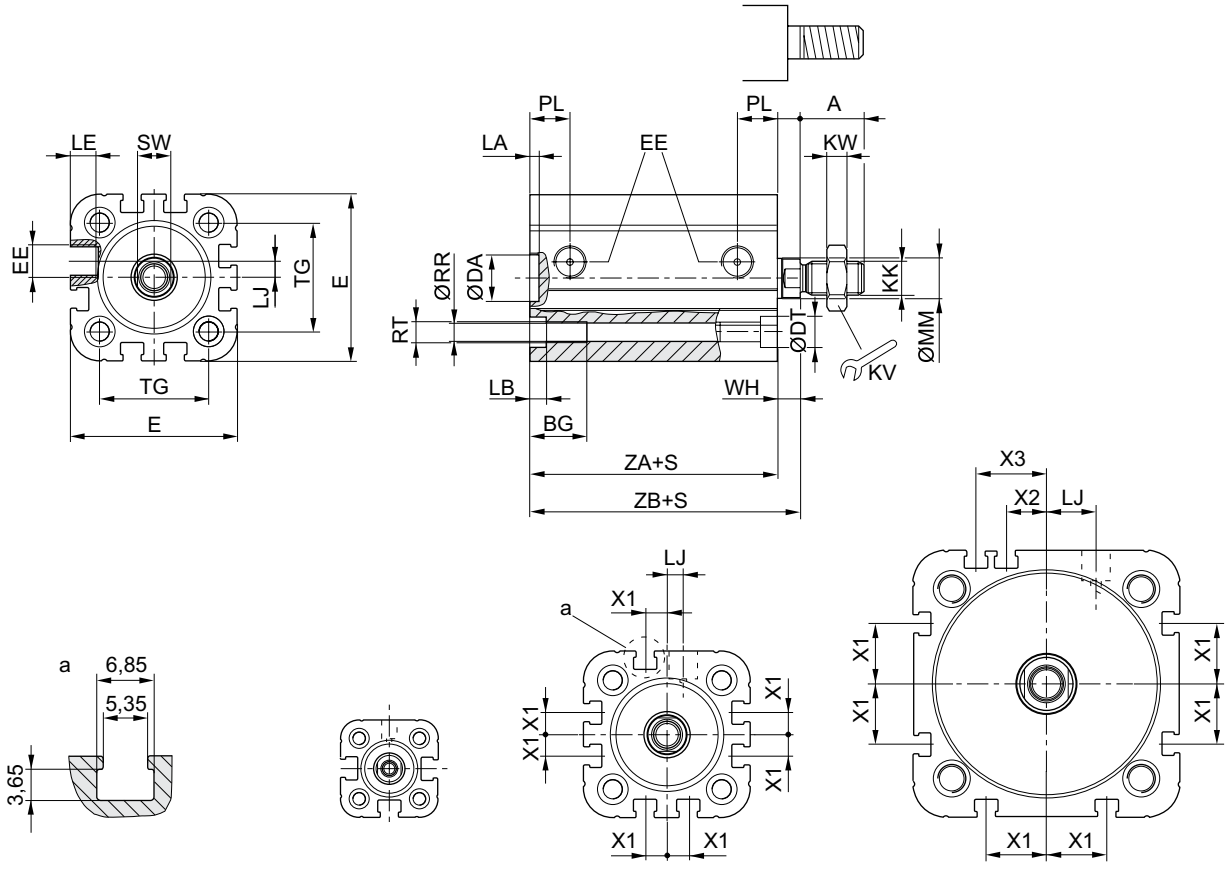


S = Hub

| Kolben-Ø | A 1) | BG | DA H11 | DT | E | EE | KK | KV | KW | LA | LB | LE | LJ |
|---|---|---|---|---|---|---|---|---|---|---|---|---|---|
| 16 | 12 | 15 | 10 | 6 | 29,3 | M5 | M6 | 10 | 3 | 2,5 | 3,5 | 4,5 | – |
| 20 | 16 | 15,5 | 12 | 7,5 | 36,3 | M5 | M8 | 13 | 4 | 2,5 | 4,5 | 4,5 | 4,5 |
| 25 | 16 | 15,5 | 12 | 8 | 40,3 | M5 | M8 | 13 | 4 | 2,5 | 4,5 | 4,5 | 4 |
| 32 | 19 | 17 | 14 | 9,2 | 50 | G 1/8 | M10x1,25 | 17 | 5 | 2,5 | 5 | 7,5 | 4,85 |
| 40 | 19 | 17 | 14 | 9,2 | 58 | G 1/8 | M10x1,25 | 17 | 5 | 2,5 | 5 | 7,5 | 9,85 |
| 50 | 22 | 17 | 18 | 11 | 68,3 | G 1/8 | M12x1,25 | 19 | 6 | 2,5 | 5 | 7,5 | 12 |
| 63 | 22 | 17 | 18 | 11 | 80 | G 1/8 | M12x1,25 | 19 | 6 | 2,5 | 5 | 7,5 | 14,8 |
| 80 | 28 | 20 | 23 | 15 | 96 | G 1/8 | M16x1,5 | 24 | 8 | 3 | 5 | 7,5 | 22 |
| 100 | 28 | 20 | 28 | 15 | 116 | G 1/8 | M16x1,5 | 24 | 8 | 3 | 5 | 7,5 | 27 |

| Kolben-Ø | MM f8 | PL | RR | RT 6H | SW | TG | WH 2) | X1 | X2 | X3 | ZA | ZB 2) |
|---|---|---|---|---|---|---|---|---|---|---|---|---|
| 16 | 8 | 8 | 3,3 | M4 | 7 | 18 | 4,8 ±0,9 | – | – | – | 34,9 ±0,1 | 39,7 ±0,8 |
| 20 | 10 | 11 | 4,2 | M5 | 8 | 22 | 6,3 ±0,9 | 4,2 | – | – | 37,3 ±0,1 | 43,6 ±0,8 |
| 25 | 10 | 11 | 4,2 | M5 | 8 | 26 | 5,6 ±0,9 | 4,5 | – | – | 39 ±0,1 | 44,5 ±0,9 |

1) Bei Zylindern mit verlängertem Außengewinde vergrößert sich das Maß „A“ um den Wert der Gewindeverlängerung.
2) Bei Zylindern mit verlängerter Kolbenstange vergrößern sich die Maße „WH“ und „ZB“ um den Wert der Kolbenstangenverlängerung.

## Kompaktzylinder, ISO 21287, Serie CCI

**► Ø 16 - 100 mm ► Anschlüsse: M5 - G 1/8 ► doppeltwirkend ► mit Magnetkolben ► Dämpfung: elastisch ► Kolbenstange: Außengewinde ► ATEX optional**

| Kolben-Ø | MM f8 | PL | RR | RT 6H | SW | TG | WH 2) | X1 | X2 | X3 | ZA | ZB 2) |
|---|---|---|---|---|---|---|---|---|---|---|---|---|
| 32 | 12 | 12 | 5,1 | M6 | 10 | 32,5 | 7,4 ±0,9 | 6,5 | – | – | 44 ±0,1 | 51,4 ±1 |
| 40 | 12 | 12 | 5,1 | M6 | 10 | 38 | 7,4 ±0,9 | 11 | – | – | 45 ±0,1 | 52,4 ±1 |
| 50 | 16 | 12 | 6,7 | M8 | 13 | 46,5 | 8,4 ±0,9 | 13 | 4 | 13 | 45,5 ±0,1 | 53,6 ±1 |
| 63 | 16 | 12 | 6,7 | M8 | 13 | 56,5 | 8,5 ±0,9 | 18 | 12 | 21 | 49 ±0,1 | 57,4 ±1 |
| 80 | 20 | 14 | 8,5 | M10 | 16 | 72 | 9,8 ±1 | 18 | 16,5 | 25,5 | 54,7 ±0,1 | 64,4 ±1 |
| 100 | 25 | 16,5 | 8,5 | M10 | 21 | 89 | 9,8 ±1 | 20 | 20 | 29 | 67 ±0,1 | 76,7 ±1 |

1) Bei Zylindern mit verlängertem Außengewinde vergrößert sich das Maß „A“ um den Wert der Gewindeverlängerung.
2) Bei Zylindern mit verlängerter Kolbenstange vergrößern sich die Maße „WH“ und „ZB“ um den Wert der Kolbenstangenverlängerung.