Greif- und Vakuumtechnik → Berührungsloses Transportsystem

Berührungsloses Transportsystem, Serie NCT-AL

► F = 0,9 - 46 N ► Ø 20 - 100 mm

PNCT_004

Bauart	Bernoulli-Prinzip
Betriebsdruck min./max.	1 bar / 7 bar
Umgebungstemperatur min./max.	+5°C / +60°C
Medium	Druckluft
Max. Partikelgröße	40 µm
Ölgehalt der Druckluft	0 mg/m³
Werkstoffe:	
Gehäuse	Aluminium, eloxiert
Dichtungen	Nitril-Kautschuk
Verschluss-Schraube	Messing, vernickelt

Technische Bemerkungen

- Der Drucktaupunkt muss mindestens 15 °C unter der Umgebungs- und Mediumstemperatur liegen und darf max. 3 °C betragen.
- Hinweis: Nur mit ölfreier Druckluft betreiben.

	Durchmesser	Haltekraft bei 5 bar	Luftverbrauch bei 5 bar	Anschluss	Gewicht	Bem.	Materialnummer
	[mm]	[N]	[l/min]		[kg]		
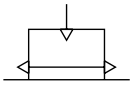	20	0,9	100	M5	0,02	1); 3)	**2650100010**
	30	1,3	100	M5	0,03	1); 3)	**2650100020**
	40	2	110	M5	0,05	1); 3)	**2650100030**
	60	6	210	M5	0,12	1); 3)	**2650100040**
	100	46	228	G 1/8	0,3	2); 4)	**R412010640**

1) Anschlag: Silikonkautschuk
2) Anschlag: Hydrierter Nitril-Butadien-Kautschuk
3) Düse: Nichtrostender Stahl
4) Düse: Aluminium, eloxiert

Funktionsprinzip

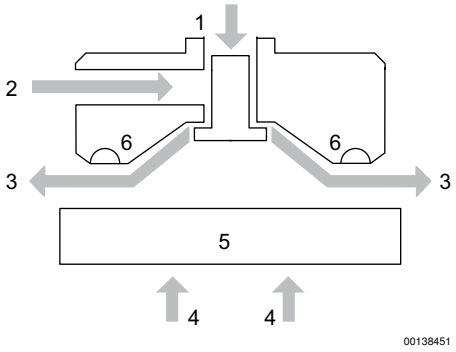

1) Druckluftanschluss
2) alternativer Druckluftanschluss
3) Luftstrom
4) Hubkraft
5) Objekt
6) Anschlag

Berührungsloses Transportsystem, Serie NCT-AL

► F = 0,9 - 46 N ► Ø 20 - 100 mm

Hubkraft F in Abhängigkeit vom Betriebsdruck p

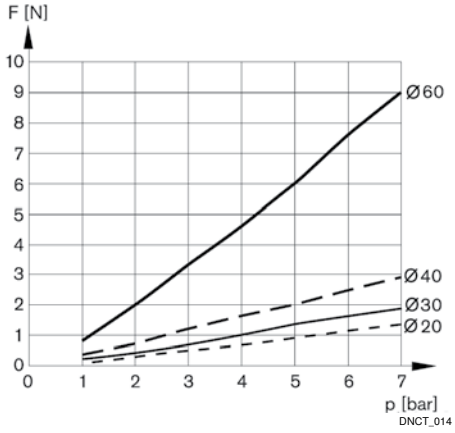

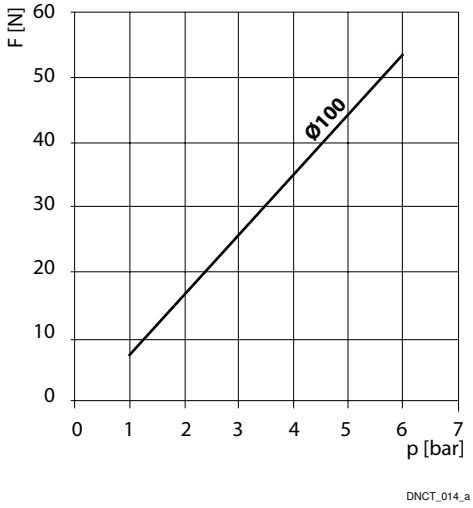

Luftverbrauch Q in Abhängigkeit vom Betriebsdruck p

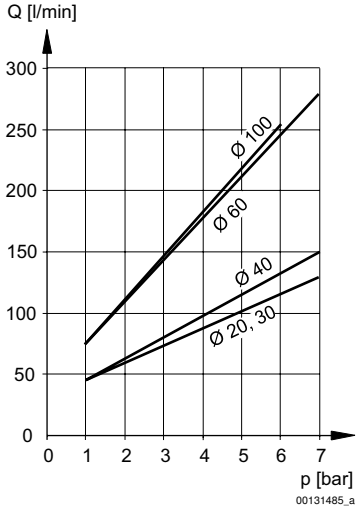

Abmessungen, Ø 20

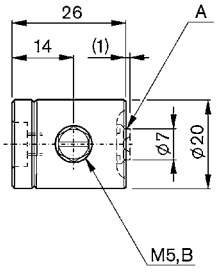

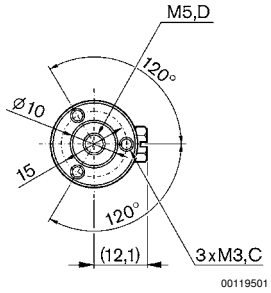

A=Anschlag
B=alternativer Druckluftanschluss
C=Tiefe=5mm
D=Luftanschluss

Fett markierte Materialnummern sind ab Zentrallager Deutschland verfügbar, Detailinformationen siehe Warenkorb

Berührungsloses Transportsystem, Serie NCT-AL

► F = 0,9 - 46 N ► Ø 20 - 100 mm

Abmessungen, Ø 30

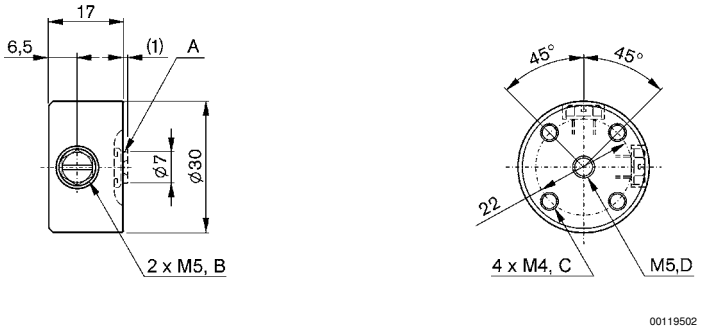

A=Anschlag
B=alternativer Druckluftanschluss
C=Tiefe=5mm
D=Luftanschluss

Abmessungen, Ø 40

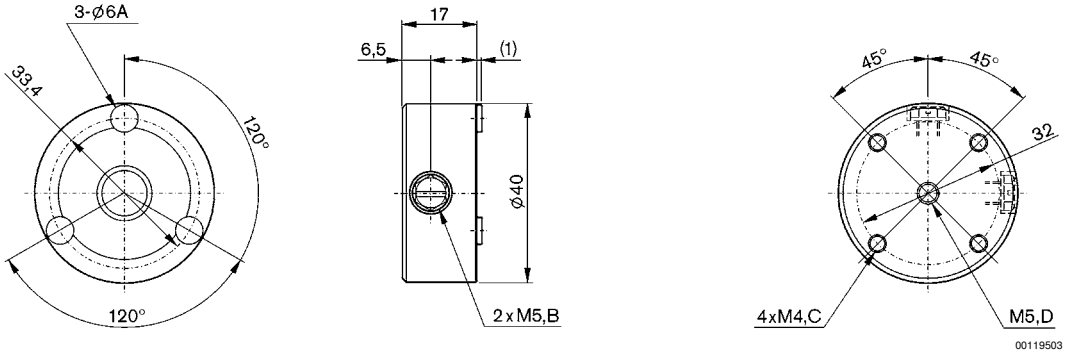

A=Anschlag (kann bei berührungslosen Anwendungen entfernt werden)
B=alternative Druckluftanschlüsse
C=Tiefe=5mm
D=Luftanschluss

Abmessungen, Ø 60

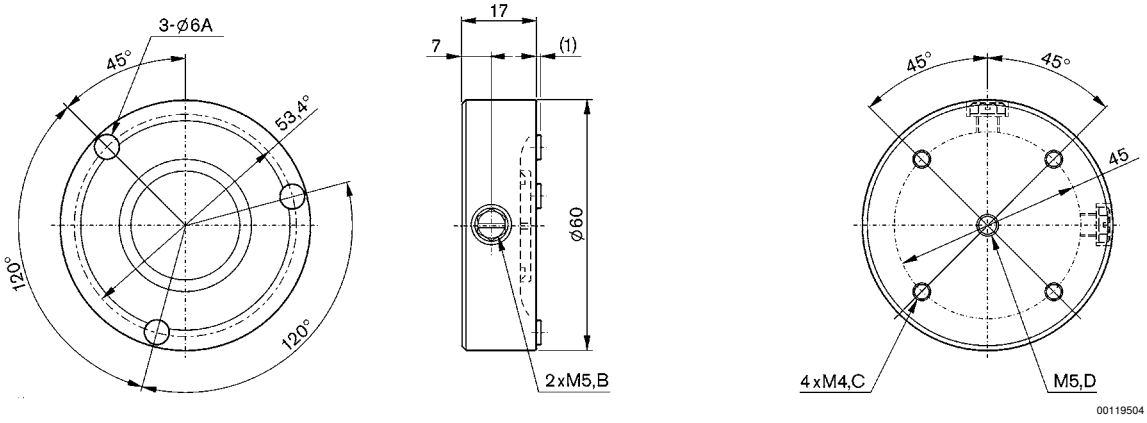

A=Anschlag (kann bei berührungslosen Anwendungen entfernt werden)
B=alternative Druckluftanschlüsse
C=Tiefe=5mm
D=Luftanschluss

Fett markierte Materialnummern sind ab Zentrallager Deutschland verfügbar, Detailinformationen siehe Warenkorb

Berührungsloses Transportsystem, Serie NCT-AL

► F = 0,9 - 46 N ► Ø 20 - 100 mm

Abmessungen, Ø 100

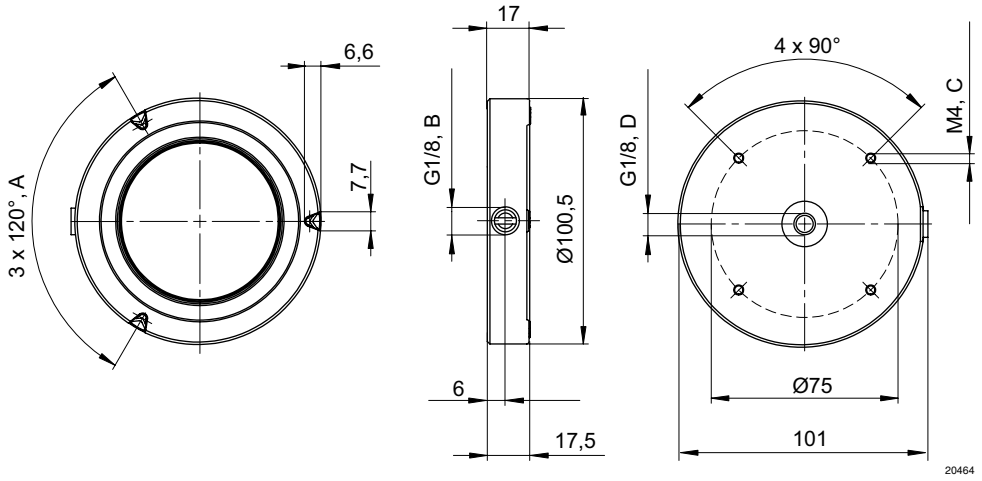

A=Anschlag (kann bei berührungslosen Anwendungen entfernt werden)
B=alternative Druckluftanschlüsse, 6mm
C=Befestigungsbohrungen, 10mm
D=Luftanschluss, 5mm