Tecnica dei sensori → Sensori di misura della posizione

Sensori, Serie SM6

► scanalatura 6 mm ► con cavo ► Connettore, M8x1, 4 poli, con vite zigrinata ► con sensore di misura della posizione, campo di misura 32 - 256 mm

Temperatura ambiente min./max.	-20°C / +70°C
Tipo di protezione	IP 67
Segnale in uscita	0 - 10 V DC, 4 - 20 mA
Corrente di riposo (senza carico)	< 25 mA
Segnale di corrente	4 - 20 mA
Tensione di esercizio DC min./max.	15 V - 30 V
Segnale di tensione	0 - 10 V DC
intervallo di campionamento	1 ms
Risoluzione campo di misura max.	0,05 mm
Ripetibilità campo di misura max.	0,1 mm
Differenza di linearità	0,3 mm
Velocità di scansione	3 m/s
Indicazione	LED
Indicatore di stato LED	Giallo
Resistenza alle vibrazioni	10 - 55 Hz, 1 mm
Resistenza all'urto	30 g / 11 ms
Materiali:	
Corpo	Poliammide, rinforzata in fibra di vetro
Guaina cavo	poliuretano

	lunghezza cavo	Campo di misurazione Max.	lunghezza totale Sensore A	Codice
	[m]	[mm]	[mm]	
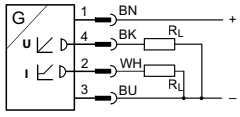	0,3	32	45	**R412010142**
		64	77	**R412010144**
		96	109	**R412010263**
		128	141	**R412010265**
		160	173	R412010410
		192	205	R412010412
		224	237	R412010414
		256	269	R412010416
Interfaccia: Connettore; M8x1; 4 poli; con vite zigrinata a prova di corto circuito; Protezione da inversione di polarità; protezione da sovraccarico				

Tecnica dei sensori → Sensori di misura della posizione

Sensori, Serie SM6

► scanalatura 6 mm ► con cavo ► Connettore, M8x1, 4 poli, con vite zigrinata ► con sensore di misura della posizione, campo di misura 32 - 256 mm

Dimensioni

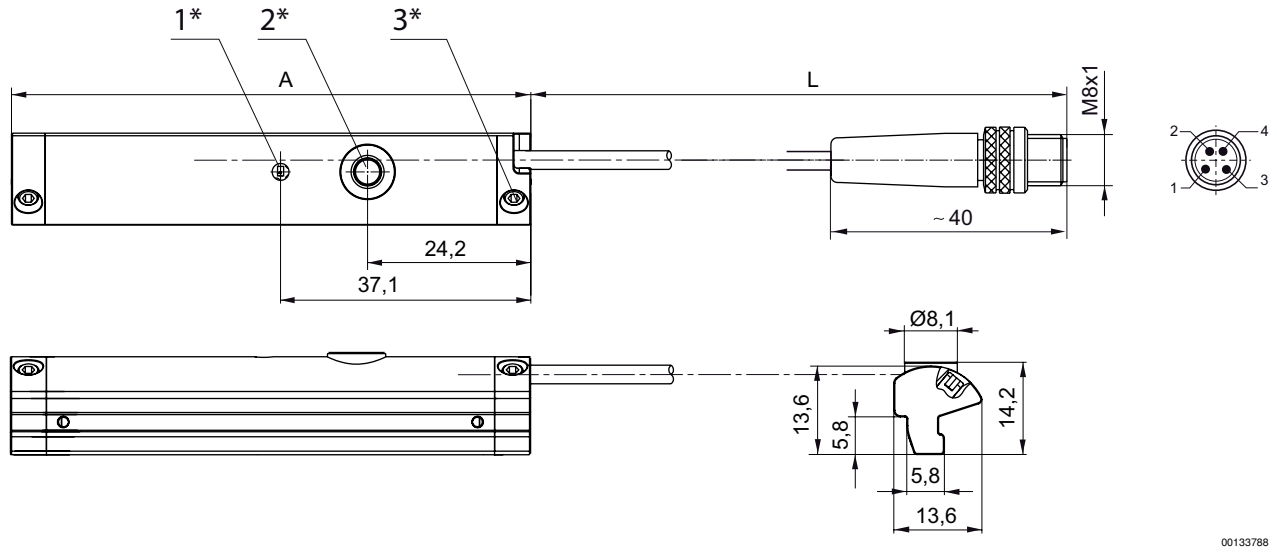

1* = LED 2* = tasto teach 3* = vite senza testa M3x11
L = lunghezza cavo
occupazione PIN: 1 = (+), 2 = (OUT 1) 3 = (GND), 4 = (OUT 2), EN 60947-5-7
A = lunghezza sensore