Trattamento aria compressa → Prodotti integrativi

Valvola 3/2, a comando pneumatico, Serie NL4-SOV

► G 1/2 ► raccordo a compressione

00106899

Tipo	valvola a magnete, montabile in batteria
Pressione di esercizio min/max	2,5 bar / 10 bar
Fluido	Aria compressa
Temperatura del fluido min./max.	-10°C / +60°C
Temperatura ambiente min./max.	-10°C / +60°C
principio di tenuta	con chiusura non a tenuta
Materiali:	
Corpo	Pressofuso di zinco
Piastra frontale	Plastica acrilonitrile-butadiene-stirene
guarnizioni	gomma acrilonitrile-butadiene

Note tecniche

- Il punto di rugiada in pressione deve essere inferiore alla temperatura ambiente e a quella del fluido di almeno 15 °C e non superare il valore di 3 °C.

	Raccordo	Scarico	Qn		Pressione di pilotaggio min./max.	Peso	Codice
			1►2	2►3			
			[l/min]		[bar]	[kg]	
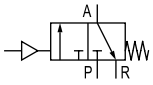	G 1/2	G 1/2	4000	1600	2,5 / 16	1	**0821300931**
portata nominale Qn a pressione secondaria 6 bar e Δp = 1 bar							

Caratteristica della portata

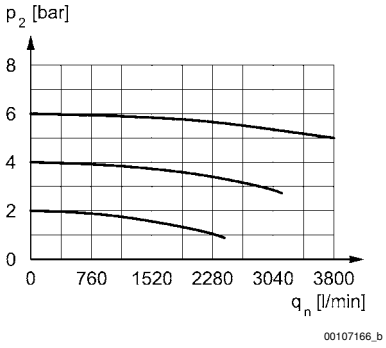

p2 = pressione secondaria
qn = portata nominale

Trattamento aria compressa → Prodotti integrativi

Valvola 3/2, a comando pneumatico, Serie NL4-SOV

► G 1/2 ► raccordo a compressione

Dimensioni

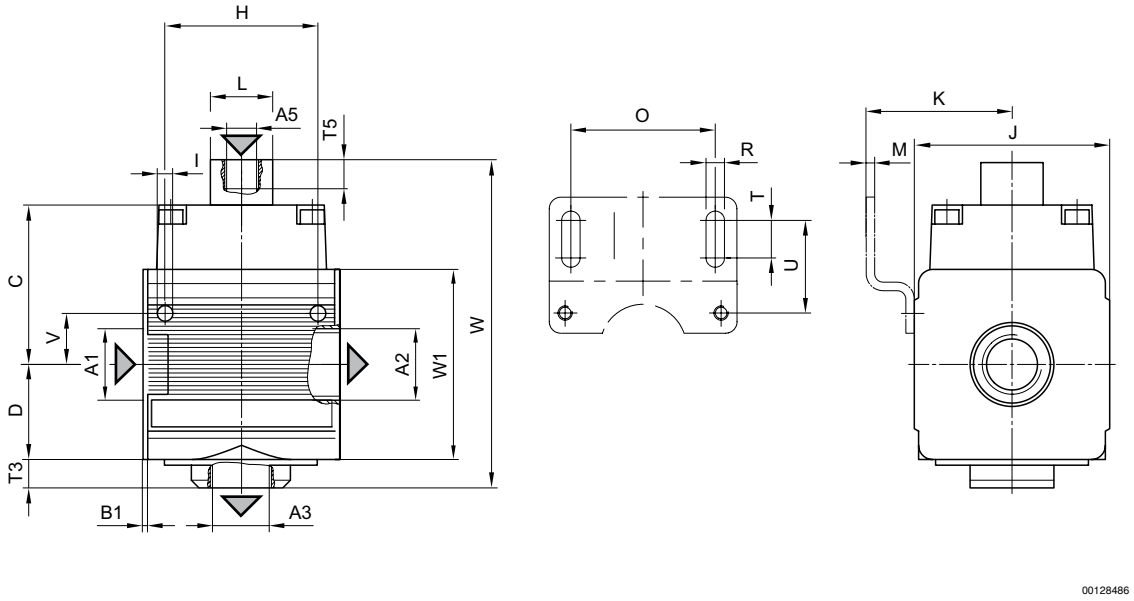

A1 = ingresso
A2 = uscita
A3 = attacco di scarico
A5 = attacco di comando

Codice	A1	A2	A3	A5	B1	C	D	F	H	I	J	K
0821300931	G 1/2	G 1/2	G 1/2	G 1/8	1,8	56,5	33,5	10	54	5,5	69	54,4

Codice	L	M	O	R	T	T1	T5	U	V	W	W1	
0821300931	22	3	50	6,4	13	1,8	13	33	18	116	67	