Trattamento aria compressa → Prodotti integrativi

Distributore, Serie NL4-DIL

► G 1/2 ► Distributore a 4 vie ► Distributore stretto

00106918

Tipo	Distributore stretto, montabile in batteria
Posizione di montaggio	A piacere
Pressione di esercizio min/max	0 bar / 16 bar
Fluido	Aria compressa
Temperatura del fluido min./max.	-10°C / +60°C
Temperatura ambiente min./max.	-10°C / +60°C
Materiali:	
Corpo	Pressofuso di zinco
Piastra frontale	Plastica acrilonitrile-butadiene-stirene

Note tecniche
■ Adatto al montaggio diretto di un pressostato serie PE1 e PM1 nella versione con flangia

	Raccordo	Qn					Peso	Codice
		1►2	1►3	1►4	1►5	1►6		
		[l/min]					[kg]	
	G 1/2	11000	8750	1340	8750	1340	0,4	**0821300930**
Portata nominale Qn a 6 bar e Δp = 1 bar								

Trattamento aria compressa → Prodotti integrativi

Distributore, Serie NL4-DIL

► G 1/2 ► Distributore a 4 vie ► Distributore stretto

Dimensioni

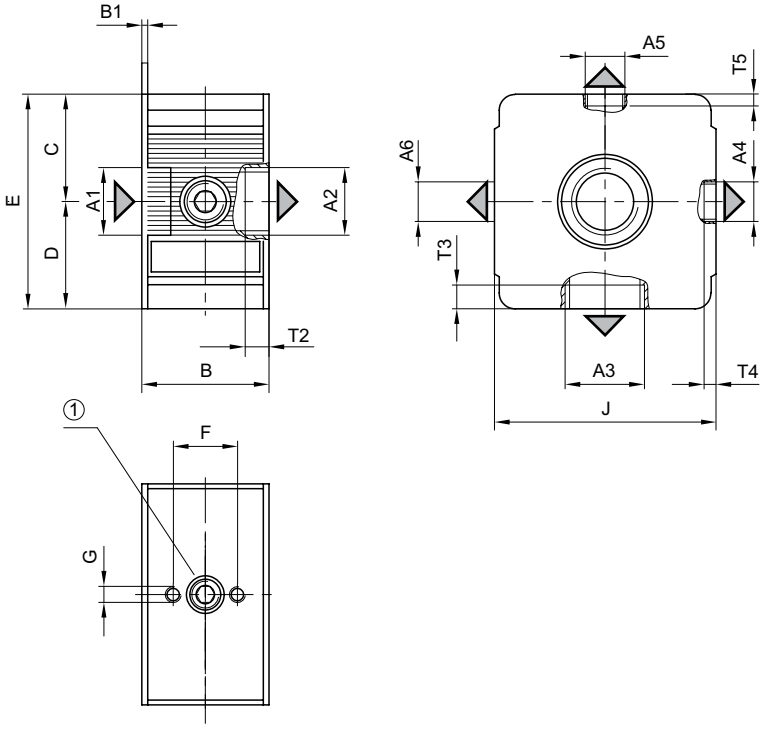

1) Schema di foratura per vacuostato/pressostato

A1	A2	A3	A4	A5	A6	B	B1	C	D	E	F	G	J
G 1/2	G 1/2	G 3/8	G 1/4	G 1/8	G 1/4	39,6	1,8	33,5	33,5	67	20	M5	69

A1	T2	T3	T4	T5									
G 1/2	14	10,5	7	8									