Tecniche di collegamento pneumatiche → Prodotti integrativi

Serie NU2

► Raccordo passaparete ► filettatura interna ► M5 - G 3/8 ► raccordo ad innesto con dado di accoppiamento ► Ø 3 - Ø 9 ► NU2-S-RSI

00110634

Temperatura ambiente min./max.	-10°C / +70°C
Pressione di esercizio min/max	-0,95 bar / 15 bar
Materiali:	
Corpo	ottone, nichelato

Note tecniche
■ Per ulteriori informazioni su montaggio e tolleranze dei tubi flessibili utilizzabili, vedere il capitolo “Informazioni tecniche”.

Dimensioni

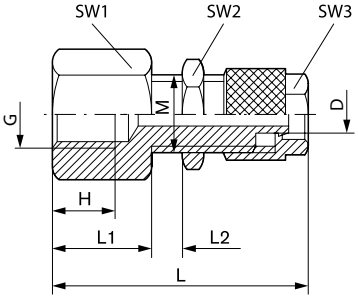

00107828

Codice	Raccordo G	Raccordo D	H	L	L1	L2 1)	M	SW 1	SW 2	SW 3	Confezione [Pezzo]
1823391306	M5	Ø 3	4,5	29	8	8	M7x0,75	9	10	8	2
1823391307	G 1/8	Ø 4	8	38	12	10	M10x1	13	14	10	2
1823391308	G 1/8	Ø 6	12	39	12	10	M12x1	17	17	12	2
1823391309	G 1/4	Ø 6	12	45	18	10	M12x1	17	17	12	2
1823391310	G 1/4	Ø 9	12	47	18	10	M16x1	22	19	15	2
1823391311	G 3/8	Ø 6	12	46	19	10	M12x1	17	17	12	2

Codice	Raccordo G	Peso [kg]
1823391306	M5	0,013
1823391307	G 1/8	0,031
1823391308	G 1/8	0,038
1823391309	G 1/4	0,052
1823391310	G 1/4	0,071
1823391311	G 3/8	0,066

1) Max.
Attacco D = diametro interno del tubo flessibile da utilizzare