Trattamento aria compressa → Prodotti integrativi

Gruppo di trattamento in 2 parti, Serie NL4-ACD

► G 1/2 - G 3/4 ► Grado di filtraggio: 5 µm ► con manometro

00106920

Tipo	a 2 parti, montabile in batteria
Componenti	Filtro riduttore di pressione, lubrificatore
Portata nominale Qn	3600 l/min
Posizione di montaggio	verticale
Pressione di esercizio min/max	1,5 bar / 16 bar
Fluido	Aria compressa
Temperatura del fluido min./max.	-10°C / +60°C
Temperatura ambiente min./max.	-10°C / +60°C
Tipo di riduttore	Riduttori di pressione a membrana
Funzione del riduttore	Con scarico secondario
Campo di regolazione min./max.	0,5 bar / 10 bar
Alimentazione di pressione	unilaterale
Volume contenitore del filtro	50 cm³
elemento filtrante	sostituibile
Scarico di condensa	Vedere tabella sottostante
Volume contenitore del lubrificatore	125 cm³
Tipo di riempimento	caricamento manuale dell'olio
Tipo di lubrificante	HLP 32 (DIN 51 524 - ISO VG 32) HLP 68 (DIN 51 524 - ISO VG 68)

Materiali:	
Corpo	Pressofuso di zinco
Piastra frontale	Plastica acrilonitrile-butadiene-stirene
guarnizioni	gomma acrilonitrile-butadiene
Boccola filettata	Pressofuso di zinco
Cartuccia filtro	polietilene

Note tecniche

- Il punto di rugiada in pressione deve essere inferiore alla temperatura ambiente e a quella del fluido di almeno 15 °C e non superare il valore di 3 °C.
- Dosaggio dell'olio per 1000 l/min [gocce / min]: 1-2
- Contenuto max. olio residuo sull'uscita secondo ISO 8573-4: 5 mg/m³

Trattamento aria compressa → Prodotti integrativi

Gruppo di trattamento in 2 parti, Serie NL4-ACD

► G 1/2 - G 3/4 ► Grado di filtraggio: 5 µm ► con manometro

	Raccordo	Scarico di condensa	Peso	Nota	Codice
			[kg]		
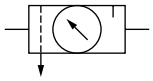	G 1/2	semiautomatico, aperto senza pressione	1,726	1); 3)	**0821300500**
	G 1/2	automatico, aperto senza pressione	1,792	1); 3)	**0821300503**
	G 1/2	semiautomatico, aperto senza pressione	1,91	1); 4)	**0821300501**
	G 1/2	automatico, aperto senza pressione	1,976	1); 4)	0821300504
	G 1/2	semiautomatico, aperto senza pressione	2,342	2); 3)	**0821300502**
	G 1/2	automatico, aperto senza pressione	2,408	2); 3)	**0821300505**
	G 3/4	semiautomatico, aperto senza pressione	1,726	1); 3)	**0821300530**
	G 3/4	automatico, aperto senza pressione	1,792	1); 3)	0821300533
	G 3/4	semiautomatico, aperto senza pressione	1,91	1); 4)	**0821300531**
	G 3/4	automatico, aperto senza pressione	1,976	1); 4)	0821300534
	G 3/4	semiautomatico, aperto senza pressione	2,342	2); 3)	0821300532
	G 3/4	automatico, aperto senza pressione	2,408	2); 3)	**0821300535**

portata nominale Qn a pressione secondaria 6 bar e Δp = 1 bar
Gabbia di protezione in metallo equipaggiabile a posteriori per tutti i contenitori in policarbonato
1) contenitore: Policarbonato
2) contenitore: Pressofuso di zinco
3) Gabbia di protezione: poliammide
4) Gabbia di protezione: acciaio

diagramma della portata minima (portata necessaria per il funzionamento del lubrificatore)

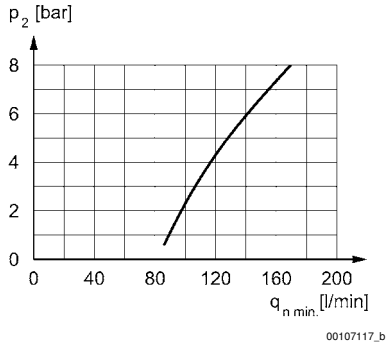

p1 = pressione di esercizio; p2 = pressione secondaria; qn = portata nominale; qnmin. = portata nominale min.

Trattamento aria compressa → Prodotti integrativi

Gruppo di trattamento in 2 parti, Serie NL4-ACD

► G 1/2 - G 3/4 ► Grado di filtraggio: 5 µm ► con manometro

Caratteristica della portata

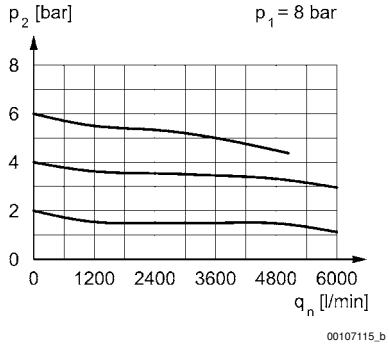

p1 = Pressione di esercizio
p2 = Pressione secondaria
qn = Portata nominale

Dimensioni

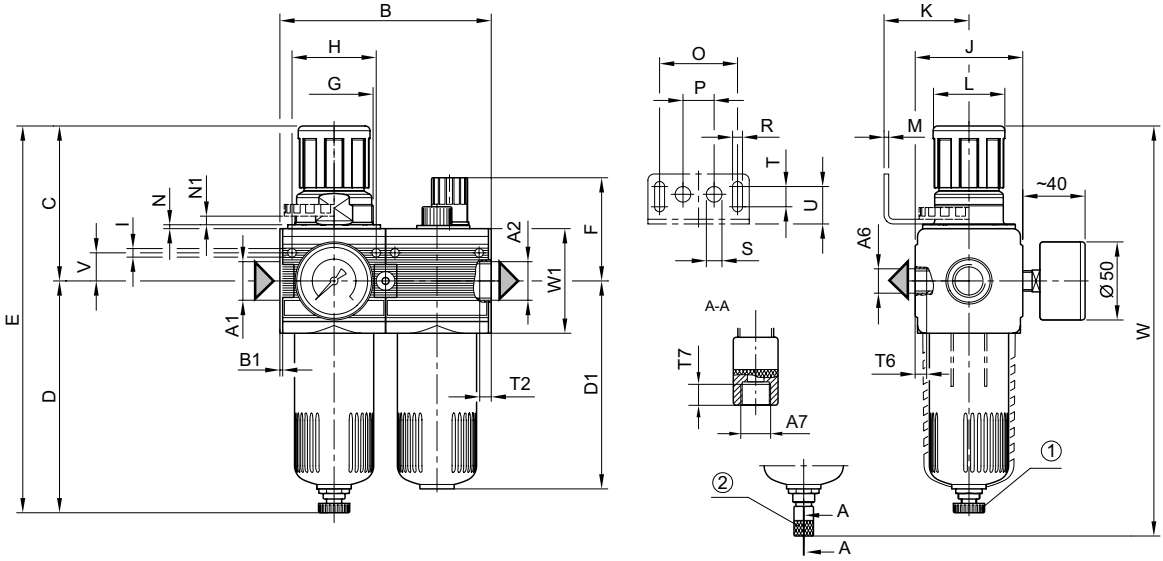

1) Scarico di condensa semiautomatico
2) scarico di condensa automatico

A1	A2	A6	A7	B	B1	C	D	D1	E	F	G	H	I
G 1/2	G 1/2	G 1/4	G 1/8	135,6	1,8	100,5	147	132	247,5	65	M50x1,5	54	5,5
G 3/4	G 3/4	G 1/4	G 1/8	135,6	1,8	100,5	147	132	247,5	65	M50x1,5	54	5,5

A1	J	K	L	M	N	N1	O	P	R	S	T	T2	T6
G 1/2	69	54,5	46	3	3	5,5	50	20	6,4	10	13	13	7
G 3/4	69	54,5	46	3	3	5,5	50	20	6,4	10	13	13	7

A1	T7	U	V	W	W1								
G 1/2	8,5	24	18	262,5	67								
G 3/4	8,5	24	18	262,5	67								