Trattamento aria compressa → Gruppi di trattamento e componenti

Filtro a carbone attivo, Serie AS5-FLA

► G 3/4 - G 1 ► adatto ad ATEX

00121762

ATEX	II 2G2D T4 X
Tipo	Filtro a carbone attivo, montabile in batteria
Posizione di montaggio	verticale
Pressione di esercizio min/max	0 bar / 16 bar
Fluido	Aria compressa
Temperatura del fluido min./max.	-10°C / +50°C
Temperatura ambiente min./max.	-10°C / +50°C
Volume contenitore del filtro	87 cm³
elemento filtrante	sostituibile
Scarico di condensa	senza

Materiali:

Corpo	poliammide
Piastra frontale	Plastica acrilonitrile-butadiene-stirene
guarnizioni	gomma acrilonitrile-butadiene
Boccola filettata	Pressofuso di zinco
Cartuccia filtro	Carbone attivo

Note tecniche
■ Il punto di rugiada in pressione deve essere inferiore alla temperatura ambiente e a quella del fluido di almeno 15 °C e non superare il valore di 3 °C.
■ Prefiltraggio consigliato: 0,01 µm
■ contenuto max. olio residuo sull'uscita : 0,005 mg/m³

	Raccordo	Qn	contenitore	Peso	Codice
		[l/min]		[kg]	
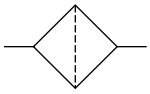	G 3/4	1700	-	0,71	**R412009072**
	G 3/4		Pressofuso di zinco con cupoletta	0,375	R412009074
	G 1		-	0,71	R412009075
	G 1		Pressofuso di zinco con cupoletta	0,375	R412009077
Portata nominale Qn a 6.3 bar e Δp = 0.1 bar					

Caratteristica della portata

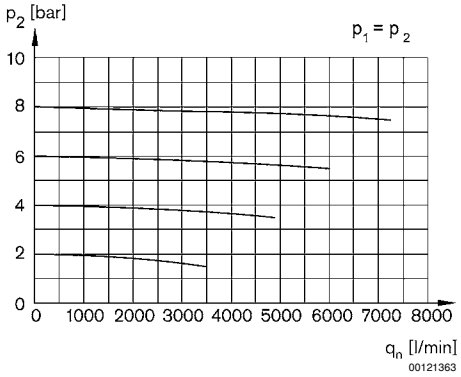

p1 = Pressione di esercizio
p2 = Pressione secondaria
qn = Portata nominale

Trattamento aria compressa → Gruppi di trattamento e componenti

Filtro a carbone attivo, Serie AS5-FLA

► G 3/4 - G 1 ► adatto ad ATEX

Dimensioni

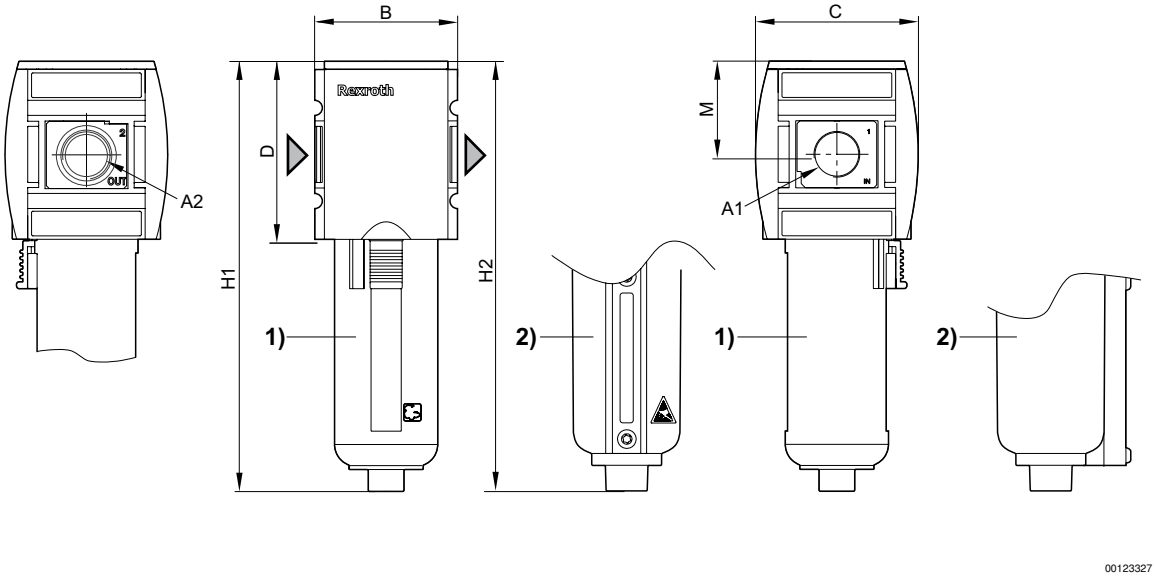

A1 = ingresso
A2 = uscita
1) Recipiente e gabbia di protezione in plastica con finestrella di controllo
2) Recipiente di metallo con cupoletta

Codice	A1	A2	B	C	D	H1	H2	M				
R412009072	G 3/4	G 3/4	85	103	109	242	246	58				
R412009075	G 1	G 1	85	103	109	242	246	58				