Sistemi valvole → Sistemi valvole a norma

Valvola 2x3/2, Serie 581, taglia 1

► Qn = 950 l/min ► attacco a piastra ► Larghezza valvola pilota: 22 mm ► attacco aria compressa uscita: Piastra base ISO 5599-1 ► Connessione elettrica: Connettore, Forma B industria ► Azionamento manuale: a ritenzione

00130832

Norme	ISO 5599-1
Tipo	valvola a cassetto
Pilotaggio	esterno
principio di tenuta	con chiusura non a tenuta
Principio di montaggio in batteria	Principio della piastra base semplice
Pressione di esercizio min/max	0 bar / 8 bar
Temperatura ambiente min./max.	-15°C / +50°C
Temperatura del fluido min./max.	-15°C / +50°C
Fluido	Aria compressa
Dimensione max. particella	50 µm
contenuto di olio dell'aria compressa	0 mg/m³ - 5 mg/m³
Attacchi aria compressa	Piastra base ISO 5599-1
Tipo di protezionecon presa/connettore	IP 65
Rapporto d'inserzione	100 %
Tempo d'inserzione	12 ms
Tempo di disinserzione	22 ms
Vite di fissaggio	con esagono incassato
coppia di serraggio della vite di fissaggio	2 Nm
Materiali:	
Corpo	Poliammide, rinforzata in fibra di vetro
guarnizioni	gomma acrilonitrile-butadiene

Note tecniche

- Il punto di rugiada in pressione deve essere inferiore alla temperatura ambiente e a quella del fluido di almeno 15 °C e non superare il valore di 3 °C.
- Il contenuto di olio dell'aria compressa deve rimanere costante per tutta la durata.
- Utilizzare esclusivamente olio omologato Bosch Rexroth, vedere capitolo "Dati tecnici".

tensione d'esercizio			Tolleranza tensione			Assorbimento di potenza	Potenza d'inserzione		Potenza di ritenuta	
DC	AC 50 Hz	AC 60 Hz	DC	AC 50 Hz	AC 60 Hz	DC	AC 50 Hz	AC 60 Hz	AC 50 Hz	AC 60 Hz
						W	VA	VA	VA	VA
12 V	-	-	-10% / +10%	-	-	5	-	-	-	-
-	24 V	-	-	-10% / +10%	-	-	10	-	8	-
24 V	-	-	-10% / +10%	-	-	5	-	-	-	-
48 V	-	-	-10% / +10%	-	-	5	-	-	-	-
-	-	110 V	-	-	-10% / +10%	-	-	10	-	8
-	230 V	-	-	-10% / +10%	-	-	10	-	8	-

Sistemi valvole → Sistemi valvole a norma

Valvola 2x3/2, Serie 581, taglia 1

► Qn = 950 l/min ► attacco a piastra ► Larghezza valvola pilota: 22 mm ► attacco aria compressa uscita: Piastra base ISO 5599-1 ► Connessione elettrica: Connettore, Forma B industria ► Azionamento manuale: a ritenzione

		Azionamento manuale	tensione d'esercizio			Conduttanza portata	Qn	Pressione di pilotaggio min./max.	Peso	Nota	Codice
			DC	AC 50 Hz	AC 60 Hz	C					
						[l/(s*bar)]	[l/min]	[bar]	[kg]		
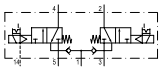	NC/NC		12 V	-	-	3,2	950	3,5 / 8	0,3	-	R402003714
			-	24 V	-					-	R402003711
			24 V	-	-					-	**R402003710**
			48 V	-	-					-	R402003715
			-	-	110 V					-	R402003712
			-	230 V	-					-	R402003713
			-	-	-					1)	R402003709

HHB = azionamento manuale
1) valvola base senza bobina
La valvola deve essere alimentata con aria compressa attraverso gli attacchi 3 e 5
Portata nominale Qn a 6 bar e Δp = 1 bar

Dimensioni

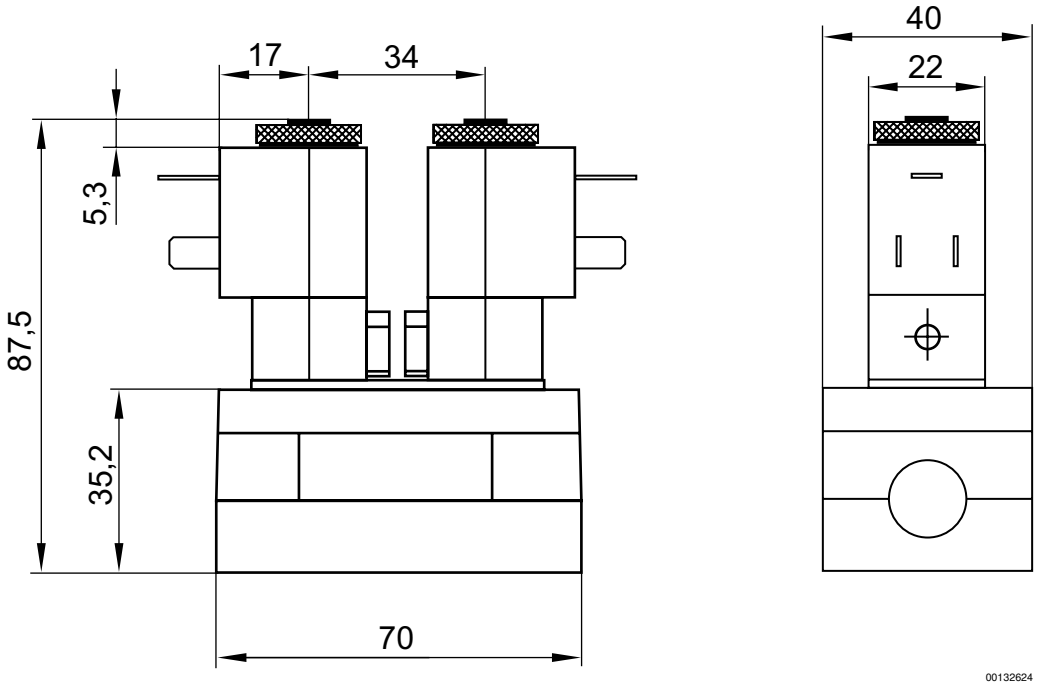

Le valvole pilota elettroniche possono essere allentate e ruotate di 180°.