Kolbenstangenlose Zylinder → Schlitzzylinder

Schlitzzylinder, Serie CKP

► Ø 16 - 32 mm ► Anschlüsse: M7 - G 1/8 ► doppeltwirkend ► mit Magnetkolben ► Kugelschienenführung ► Dämpfung: pneumatisch, einstellbar ► Easy–2–Combine-fähig mit Verbindungsbausatz

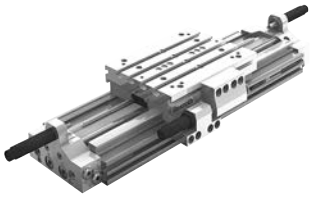

00130807

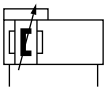

a24

Betriebsdruck min./max.	3 bar / 8 bar
Umgebungstemperatur min./max.	-10°C / +60°C
Mediumstemperatur min./max.	-10°C / +60°C
Medium	Druckluft
Max. Partikelgröße	5 µm
Druck zur Bestimmung der Kolbenkräfte	6,3 bar

Werkstoffe:

Deckel	Aluminium, eloxiert
Dichtungen	Polyurethan
Dichtungsleisten	Polyurethan; Nichtrostender Stahl
Führungstisch	Aluminium, eloxiert
Führungsschiene	Stahl, gehärtet

Es ist eine Beispielkonfiguration abgebildet. Das ausgelieferte Produkt kann daher von der Abbildung abweichen.

Technische Bemerkungen

- Der Drucktaupunkt muss mindestens 15 °C unter der Umgebungs- und Mediumstemperatur liegen und darf max. 3 °C betragen.
- Das ausgelieferte Produkt ist lebenszeitgeschmiert.
- Das Produkt darf nur mit ölfreier, getrockneter Druckluft betrieben werden.
- Das Produkt ist Teil des EasyHandling Systems.

Kolben-Ø	**[mm]**	**16**	**25**	**32**		
Kolbenkraft	[N]	127	309	507		
Dämpfungslänge	[mm]	20	20	20		
Dämpfungsenergie	[J]	1,5	4	7		
Geschwindigkeit max.	[m/s]	2	2	2		
Hub max.	[mm]	1800	3700	3700		

	Kolben-Ø **Anschlüsse**	**16** **M7**	**25** **G 1/8**	**32** **G 1/8**		
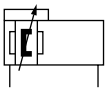	Hub 100	R480163938	R480163948	R480163958		
	200	R480163939	R480163949	R480163959		
	300	R480163940	R480163950	R480163960		
	400	R480163941	R480163951	R480163961		
	500	R480163942	R480163952	R480163962		
	600	R480163943	R480163953	R480163963		
	700	R480163944	R480163954	R480163964		
	800	R480163945	R480163955	R480163965		
	900	R480163946	R480163956	R480163966		
	1000	R480163947	R480163957	R480163967		

Kolbenstangenlose Zylinder → Schlitzzylinder

Schlitzzylinder, Serie CKP

► Ø 16 - 32 mm ► Anschlüsse: M7 - G 1/8 ► doppeltwirkend ► mit Magnetkolben ► Kugelschienenführung ► Dämpfung: pneumatisch, einstellbar ► Easy–2–Combine-fähig mit Verbindungsbausatz

Gewicht [kg]	Kolben-Ø	16	25	32		
	Hub 100	2,18	3,88	7,5		
	200	2,65	4,69	8,77		
	300	3,13	5,49	10,04		
	400	3,6	6,29	11,31		
	500	4,08	7,1	12,58		
	600	4,56	7,9	13,85		
	700	5,03	8,7	15,12		
	800	5,51	9,5	16,39		
	900	5,98	10,31	17,66		
	1000	6,46	11,11	18,93		

Konfigurierbares Produkt	
	Dieses Produkt ist konfigurierbar. Bitte benutzen Sie unseren Internetkonfigurator unter www.boschrexroth.com/pneumatics oder kontaktieren Sie das nächstgelegene Bosch Rexroth Vertriebszentrum.

Zulässige Kräfte Fx, Fy, Fz und Momente Mx, My, Mz

$$\frac{Mx}{Mx_{max.}} + \frac{My}{My_{max.}} + \frac{Mz}{Mz_{max.}} \leq 1$$

00125850

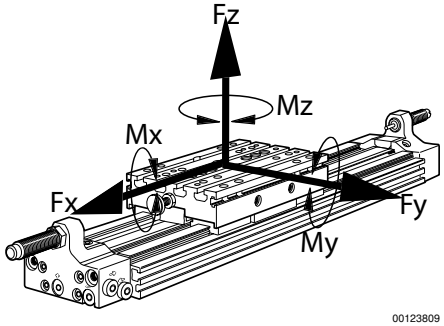

00123809

Bei gleichzeitig auf den Zylinder wirkenden Momenten muss diese Formel zusätzlich zur Prüfung des maximalen Moments angewendet werden. In der Dämpfungsphase der Bewegung treten zusätzliche Kräfte auf, die zu berücksichtigen sind. Bitte verwenden Sie das Berechnungsprogramm für kolbenstangenlose Zylinder unter www.boschrexroth.com/pneumatics.

Max. dynamische Kräfte und Momente

Kolben-Ø	Fx [N]	Fy [N]	Fz [N]	Mx [Nm]	My [Nm]	Mz [Nm]							
16	2912	2912	2912	83	116	143							
25	3280	3280	8568	283	454	205							
32	5280	5280	15620	687	867	374							
Empfohlene Werte für eine erwartete Lebensdauer von 3200 km													

Schlitzzylinder, Serie CKP

► Ø 16 - 32 mm ► Anschlüsse: M7 - G 1/8 ► doppeltwirkend ► mit Magnetkolben ► Kugelschienenführung ► Dämpfung: pneumatisch, einstellbar ► Easy–2–Combine-fähig mit Verbindungsbausatz

Waagerechte Montage, mit pneumatischer Dämpfung

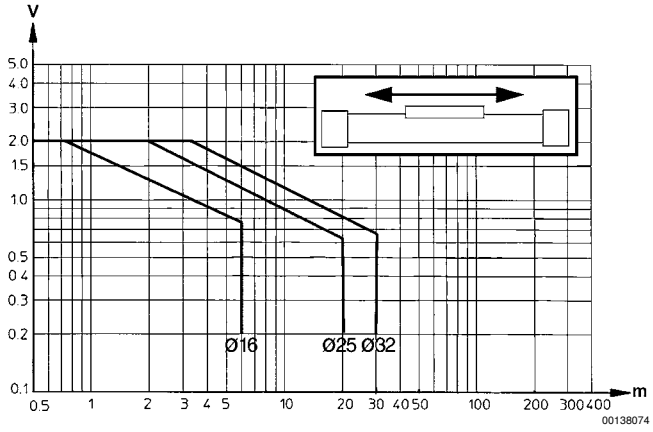

Senkrechte Montage, mit pneumatischer Dämpfung

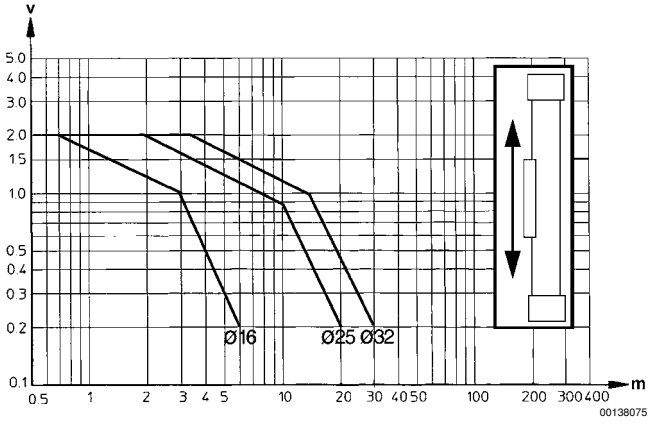

v = Kolbengeschwindigkeit [m/s]
m = Dämpfbare Masse [kg]

Kolbenstangenlose Zylinder → Schlitzzylinder

Schlitzzylinder, Serie CKP

► Ø 16 - 32 mm ► Anschlüsse: M7 - G 1/8 ► doppeltwirkend ► mit Magnetkolben ► Kugelschienenführung ► Dämpfung: pneumatisch, einstellbar ► Easy–2–Combine-fähig mit Verbindungsbausatz

Abmessungen

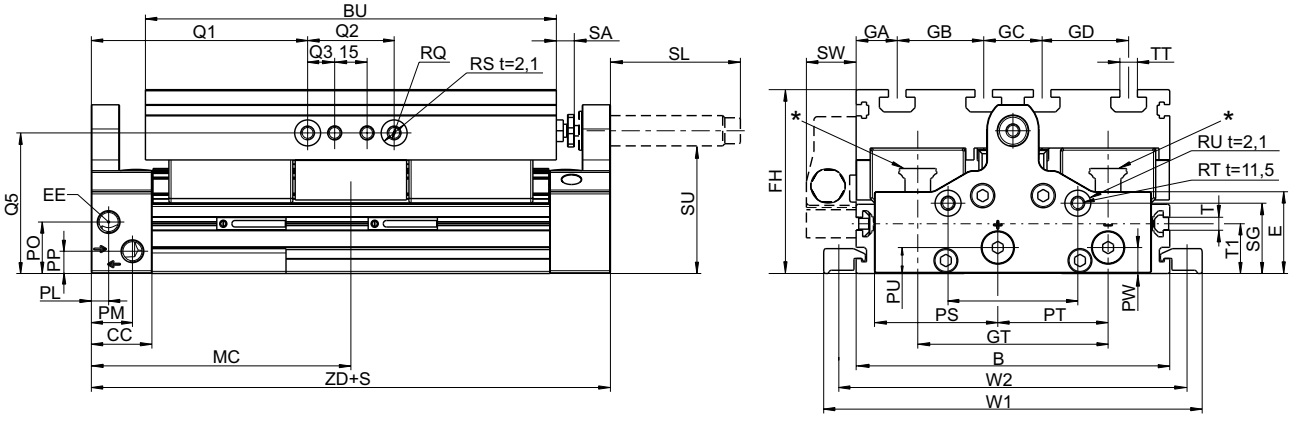

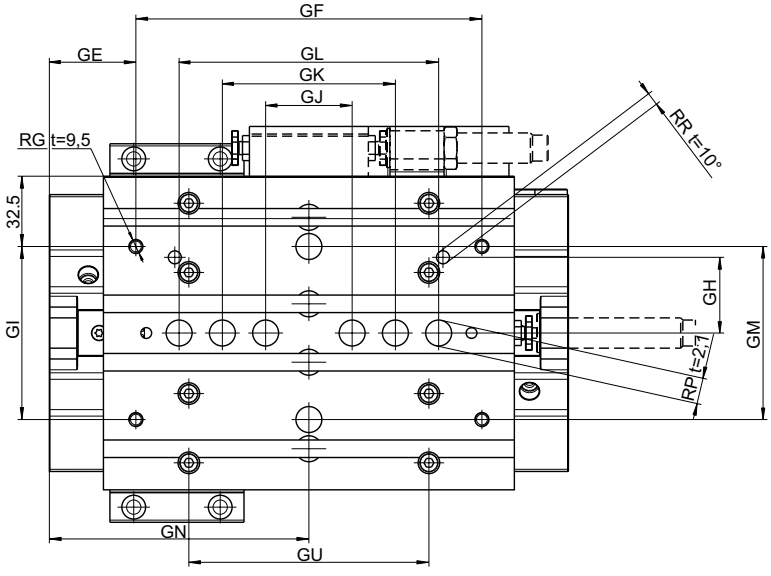

00130705

t = Tiefe
* CKP 16: 2x Schmieröffnungen auf jedem Laufblock
CKP 25 & 30: Schmiernippel in Trichterform mit Gewindeanschluss M3

Kolben-Ø	B	E	BU	CC	EE	FH	GA	GB	GC	GD	GN	GE	GF
16	90	27,3	125	28	M7	56	15	20	20	20	93,5	38,5	110
25	110	31,4	155	28	G 1/8	66	25	20	20	20	107,5	47,5	120
32	145	37,8	190	28	G 1/8	85	19	40	27	40	120	40	160

Kolben-Ø	GH	GI	GJ	GK	GL	GM	GT	GU	MC	PL	PM	PO	PP
16	20	40	40	60	80	–	57	80	93,5	8	21	12,8	6,8
25	42	80	40	60	80	–	66	106	107,5	8	20	22	10,5
32	35	80	40	80	120	80	88	111	120	8	19	23,8	10,3

Kolbenstangenlose Zylinder → Schlitzzylinder

Schlitzzylinder, Serie CKP

► Ø 16 - 32 mm ► Anschlüsse: M7 - G 1/8 ► doppeltwirkend ► mit Magnetkolben ► Kugelschienenführung ► Dämpfung: pneumatisch, einstellbar ► Easy–2–Combine-fähig mit Verbindungsbausatz

Kolben-Ø	PS	PT	PU	PW	Q1	Q2	Q3	RG	Ø RP	RQ	Ø RR	Ø RS	RT
16	33	29,8	6,8	6	73,5	40	–	M5	9 F7	M5 t=10,5	4 F7	9 F7	M6
25	37,5	24	10,5	10,5	87,5	40	12,5	M5	9 F7	M6 t=14,5	5 F7	12 F7	M6
32	57	51	12	12	100	40	12,5	M6	12 F7	M6 t=14,5	6 F7	12 F7	M6

Kolben-Ø	Ø RU	SG	SL	SU	SW	T	TT	W1	W2	T1	ZD	SA	m [kg]1)
16	12 F7	20,3	43	37	20	M4	N6	112	102	16	187	0–10	0,64
25	12 F7	14	60	43	23	N6	N6	140	126	20	215	0–10	1,11
32	12 F7	32,5	60	59	23	N6	N8	175	161	23	240	0–10	2,62

t = Tiefe
1) m = bewegte Masse
SA = Hubbegrenzung bei der Verwendung von Stoßdämpfern.
Die Begrenzung erfolgt über eine Einstellschraube.
Stoßdämpfer können gewechselt werden, ohne dass die Neueinstellung der Endposition notwendig ist.

CKP ist Teil der Kompakt-Modul-Familie

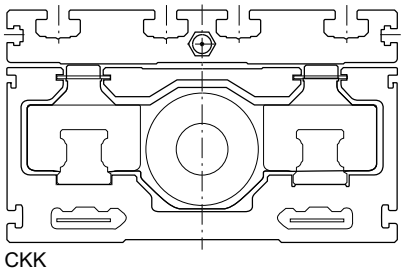
CKK

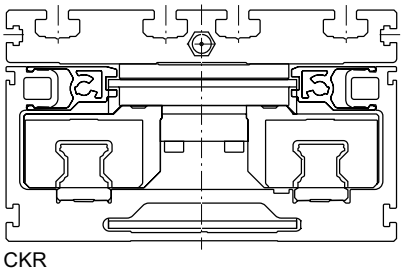
CKR

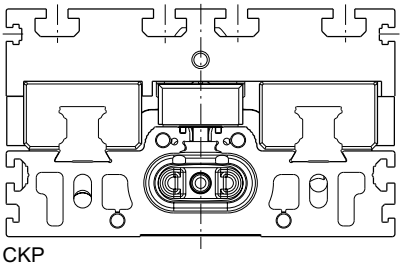
CKP

00129097

Befestigung des Kundenaufbaus an CKP über Nutensteine.

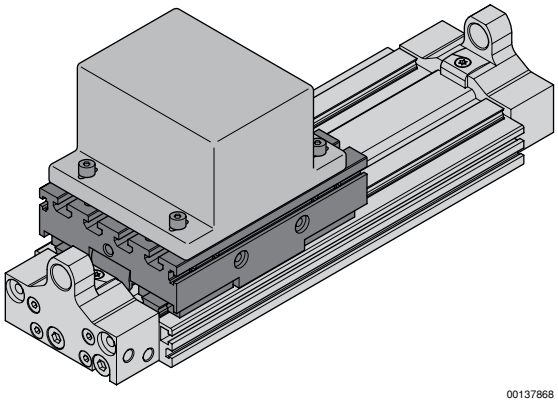
00137868

Befestigung des Automationssystems Easy–2–Combine an CKP über Zentrierringe und Nutensteine (Beispiel: Minischlitten MSC)

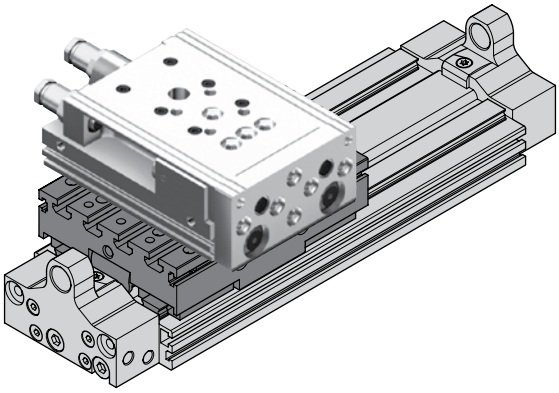
00137866

Schlitzzylinder, Serie CKP

► Ø 16 - 32 mm ► Anschlüsse: M7 - G 1/8 ► doppeltwirkend ► mit Magnetkolben ► Kugelschienenführung ► Dämpfung: pneumatisch, einstellbar ► Easy–2–Combine-fähig mit Verbindungsbausatz

Befestigung von CKP am Kundenunterbau über Spannstücke

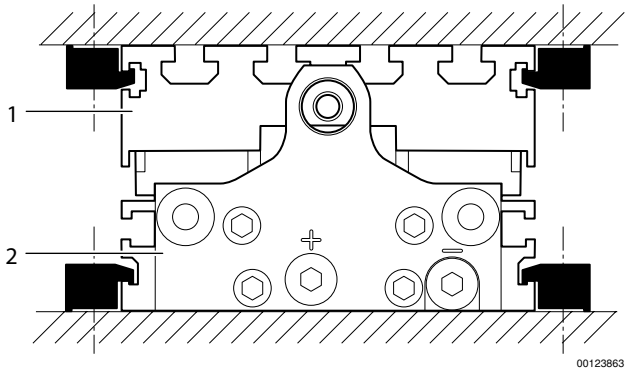
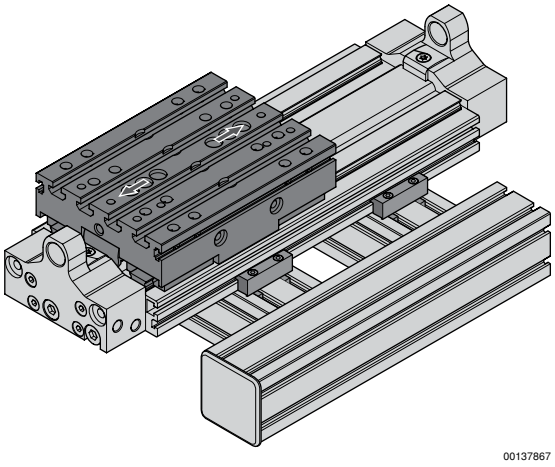
Befestigung von CKP auf MGE (Mechanische Grundelemente) Profilsystem über Verbindungsplatten und Spannstücke