Wegeventile → Pneumatisch betätigt

5/2-Wegeventil, Serie TC08

► Qn = 800 l/min ► Rohranschluss ► Druckluftanschluss Ausgang: G 1/8

00120253

Bauart	Schieberventil, überschneidungsfrei
Vorsteuerung	extern
Dichtprinzip	weich dichtend
Montage auf Sammelanschlussleiste	P-Leiste
Betriebsdruck min./max.	Siehe Tabelle unten
Steuerdruck min./max.	Siehe Tabelle unten
Umgebungstemperatur min./max.	-10°C / +50°C
Mediumstemperatur min./max.	-10°C / +50°C
Medium	Druckluft
Max. Partikelgröße	5 µm
Ölgehalt der Druckluft	0 mg/m³ - 5 mg/m³
Anzugsmoment der Befestigungsschraube	2 Nm
Werkstoffe:	
Gehäuse	Polyamid, glasfaserverstärkt
Dichtungen	Acrylnitril-Butadien-Kautschuk
Frontplatte	Polyamid, glasfaserverstärkt
Gewindebuchse	Messing, verchromt; Zink-Druckguss, vernickelt

Technische Bemerkungen

- Der Drucktaupunkt muss mindestens 15 °C unter der Umgebungs- und Mediumstemperatur liegen und darf max. 3 °C betragen.
- Der Ölgehalt der Druckluft muss über die gesamte Lebensdauer konstant bleiben.
- Verwenden Sie ausschließlich von Bosch Rexroth zugelassene Öle, siehe Kapitel „Technische Informationen“.

	Druckluftanschluss				Durchflussleitwert						
	Eingang	Ausgang	Entlüftung	Steueranschluss	b	C	Qn	Betriebsdruck min./max.	Steuerdruck min./max.	Gewicht	Materialnummer
						[l/(s*bar)]	[l/min]	[bar]	[bar]	[kg]	
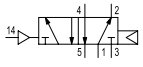	G 1/8	G 1/8	G 1/8	M5	0,36	3,5	800	2,5 / 10	2,5 / 10	0,097	**0820260001**
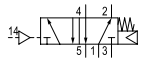	G 1/8	G 1/8	G 1/8	M5	0,36	3,5	800	3 / 10	3 / 10	0,097	**0820260002**
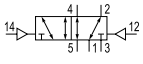	G 1/8	G 1/8	G 1/8	M5	0,36	3,5	800	-0,9 / 10	2 / 10	0,097	**0820260003**
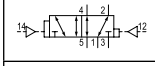	G 1/8	G 1/8	G 1/8	M5	0,36	3,5	800	-0,9 / 10	2,5 / 10	0,097	**0820260004**

Nenndurchfluss Qn bei 6 bar und Δp = 1 bar
Achtung: Der minimale Steuerdruck ist abhängig vom Betriebsdruck (siehe nachfolgendes Diagramm „Steuerdruck“).

Wegeventile → Pneumatisch betätigt

5/2-Wegeventil, Serie TC08

► Qn = 800 l/min ► Rohranschluss ► Druckluftanschluss Ausgang: G 1/8

Steuerdruck

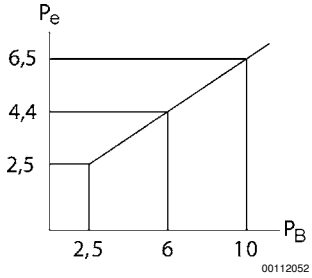

Pe = externer Steuerdruck, min.
P_B = Betriebsdruck
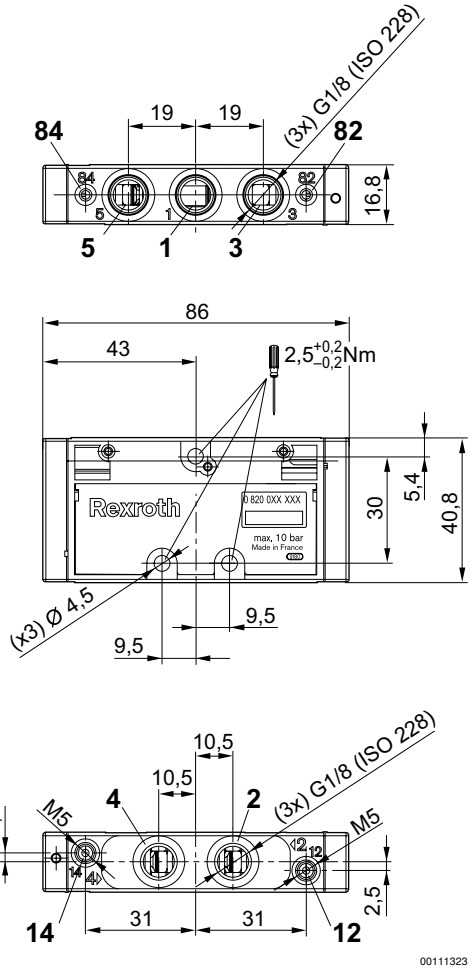
Abmessungen