Greif- und Vakuumtechnik → Vakuumerzeuger

Kompaktejektor, Serie ECS

► mit Abstoßimpuls ► mit Schalldämpfer ► mit Rückschlagventil, mit Filter ► Vakuumschalter: elektronisch ► 1 x PNP und 1 x analog

Umgebungstemperatur min./max.	+0°C / +50°C
Mediumstemperatur min./max.	+0°C / +60°C
Betriebsdruck min./max.	2,5 bar / 6 bar
Medium	Druckluft
Max. Partikelgröße	5 µm
Ölgehalt der Druckluft	0 mg/m³ - 1 mg/m³
Schutzart:, mit Leitungsdose	Siehe Tabelle unten
Einschaltdauer nach Norm DIN VDE 0580	100 %
Hysterese	einstellbar
Wiederholgenauigkeit in % (vom Endwert)	± 1 %
Betriebsspannung DC	24 V
Spannungstoleranz DC	- 5% / +10%
Schaltausgangsstrom Max.	125 mA
Werkstoffe:	
Gehäuse	Aluminium, eloxiert
Dichtung	Acrylnitril-Butadien-Kautschuk
Schalldämpfer	Polyethylen

Technische Bemerkungen

- Hinweis: Alle Angaben beziehen sich auf einen Umgebungsdruck von 1013 mbar und eine Umgebungstemperatur von 20°C.
- Der Drucktaupunkt muss mindestens 15 °C unter der Umgebungs- und Mediumstemperatur liegen und darf max. 3 °C betragen.
- Der Ölgehalt der Druckluft muss über die gesamte Lebensdauer konstant bleiben.

	Typ	Düsen-Ø	Leistungsaufnahme Magnetventil	Max. Vakuum bei p.opt	max. Saugvermögen	Luftverbrauch bei p.opt.	Materialnummer
			DC				
			[W]	[%]	[l/min]	[l/min]	
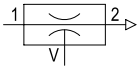	ECS-EC-10-NO	1	1,3	84	37	53	0821305134
	ECS-EC-15-NO	1,5	1,3	85	65	117	**0821305139**
	ECS-EC-20-NO	2	2,5	83	116	190	0821305144
	ECS-EC-30-NO	3	2,5	87	200	420	0821305149
	ECS-EC-10-NC	1	1,3	84	37	53	0821305135
	ECS-EC-15-NC	1,5	1,3	85	65	117	**0821305140**
	ECS-EC-20-NC	2	2,5	83	116	190	**0821305145**
	ECS-EC-30-NC	3	2,5	87	200	420	0821305150

Greif- und Vakuumtechnik → Vakuumerzeuger

Kompaktejektor, Serie ECS

► mit Abstoßimpuls ► mit Schalldämpfer ► mit Rückschlagventil, mit Filter ► Vakuumschalter: elektronisch ► 1 x PNP und 1 x analog

Materialnummer	Schalldruckpegel angesaugt	Schalldruckpegel ansaugend	Überdrucksicher-heit [max.]	Gewicht	Bem.
	[dBA]	[dBA]	[bar]	[kg]	
0821305134	66	68	5	0,275	1); 3); 5)
0821305139	68	68		0,275	1); 3); 5)
0821305144	76	78		0,465	2); 4); 6)
0821305149	82	82		0,485	2); 4); 6)
0821305135	66	68		0,275	1); 3); 5)
0821305140	68	68		0,275	1); 3); 5)
0821305145	76	78		0,465	2); 4); 6)
0821305150	82	82		0,485	2); 4); 6)

1) Werkstoff Düse: Messing
2) Werkstoff Düse: Aluminium
3) Schutzart : , mit Leitungsdose: IP 40
4) Schutzart : , mit Leitungsdose: IP 65
5) Elektr. Anschluss: Stecker; Industriesteckverbinder; 2-polig
6) Elektr. Anschluss: Stecker; EN 175301-803, Form C

ECS-EC-...NO-C-S-VE

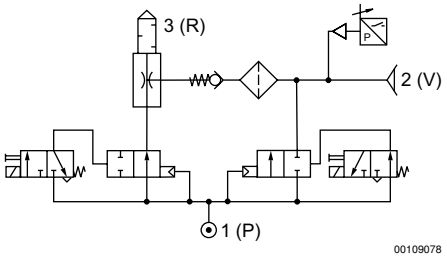

NO = Ejektor-Saugleitung stromlos geöffnet
C = Magnetventil für Abstoßimpuls
S = integriertes Rückschlagventil
VE = Vakuumschalter elektronisch

ECS-EC-...NC-C-S-VE

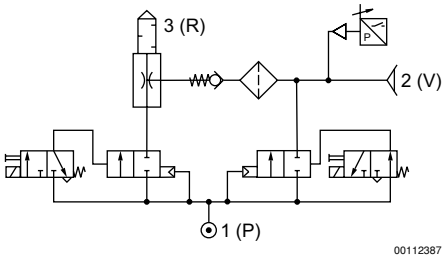

NC = Ejektor-Saugleitung stromlos geschlossen
C = Magnetventil für Abstoßimpuls
S = integriertes Rückschlagventil
VE = Vakuumschalter elektronisch

Kompaktejektor, Serie ECS

► mit Abstoßimpuls ► mit Schalldämpfer ► mit Rückschlagventil, mit Filter ► Vakuumschalter: elektronisch ► 1 x PNP und 1 x analog

Vakuum p2 in Abhängigkeit vom Betriebsdruck p1

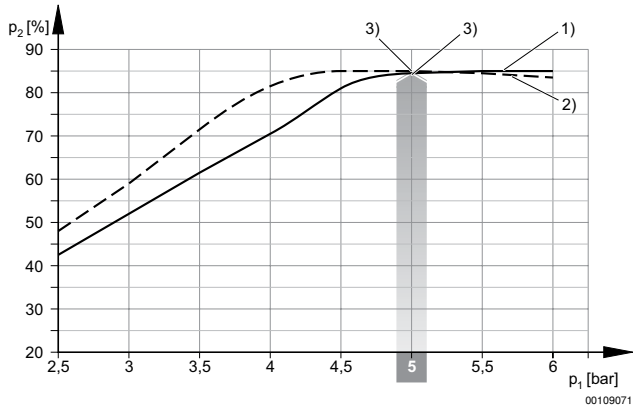

1) Ø Düse 1,0 mm
2) Ø Düse 1,5 mm
3) optimaler Betriebsdruck

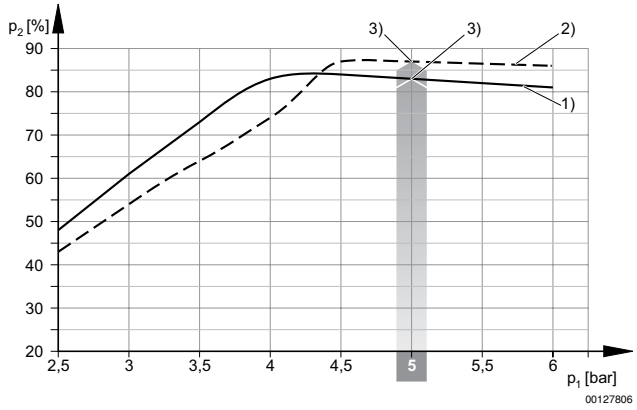

1) Ø Düse 2,0 mm
2) Ø Düse 3,0 mm
3) optimaler Betriebsdruck

Kompaktejektor, Serie ECS

► mit Abstoßimpuls ► mit Schalldämpfer ► mit Rückschlagventil, mit Filter ► Vakuumschalter: elektronisch ► 1 x PNP und 1 x analog

Saugvermögen qs in Abhängigkeit vom Betriebsdruck p1

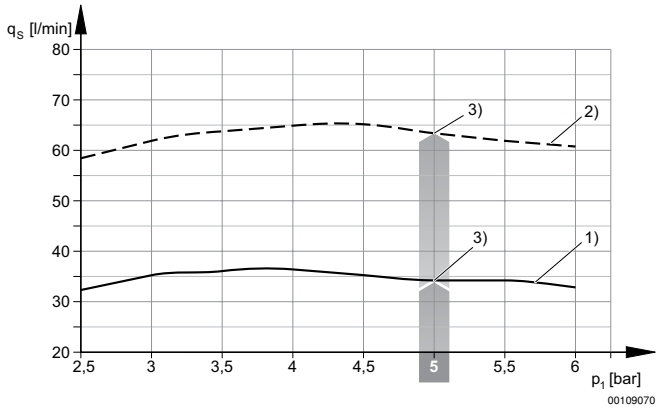

1) Ø Düse 1,0 mm
2) Ø Düse 1,5 mm
3) optimaler Betriebsdruck

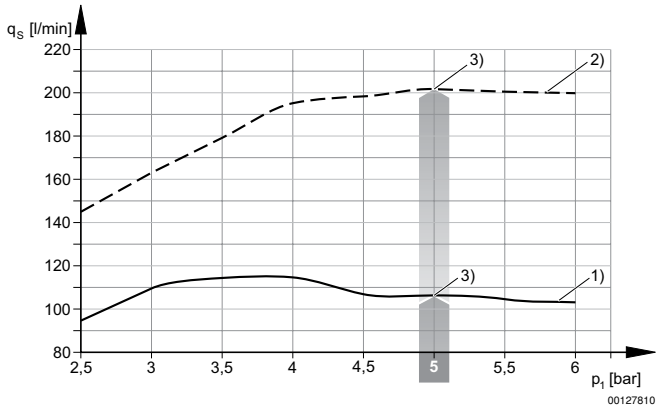

1) Ø Düse 2,0 mm
2) Ø Düse 3,0 mm
3) optimaler Betriebsdruck

Evakuierungszeit tE in Abhängigkeit vom Vakuum p2 für 1 l Volumen (bei optimalem Betriebsdruck p1opt)

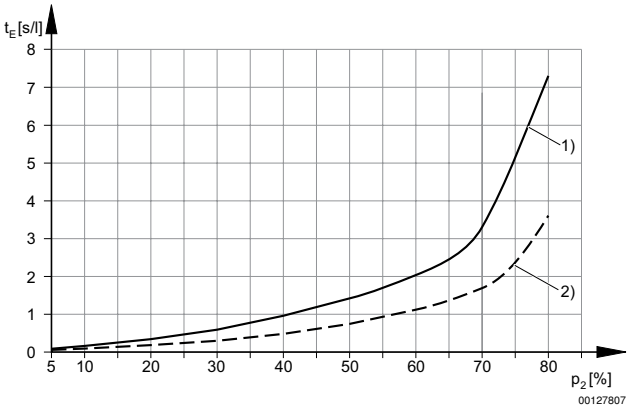

1) Ø Düse 1,0 mm
2) Ø Düse 1,5 mm

Kompaktejektor, Serie ECS

► mit Abstoßimpuls ► mit Schalldämpfer ► mit Rückschlagventil, mit Filter ► Vakuumschalter: elektronisch ► 1 x PNP und 1 x analog

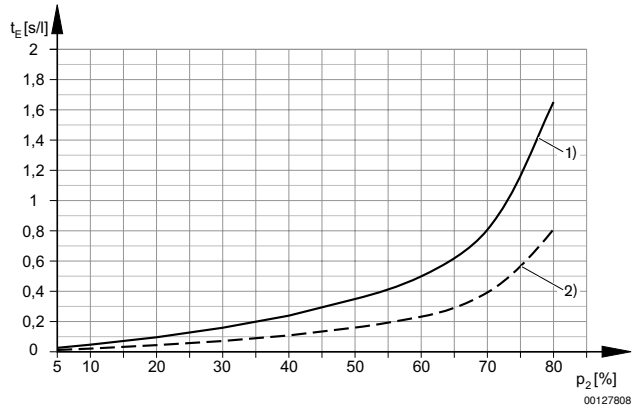

1) Ø Düse 2,0 mm
2) Ø Düse 3,0 mm

Luftverbrauch qv in Abhängigkeit vom Betriebsdruck p1

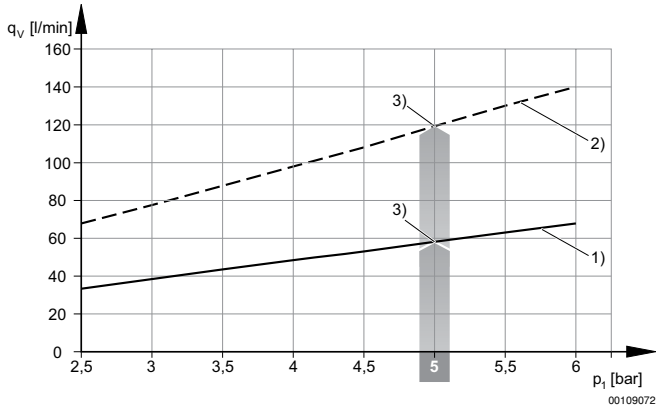

1) Ø Düse 1,0 mm
2) Ø Düse 1,5 mm
3) optimaler Betriebsdruck

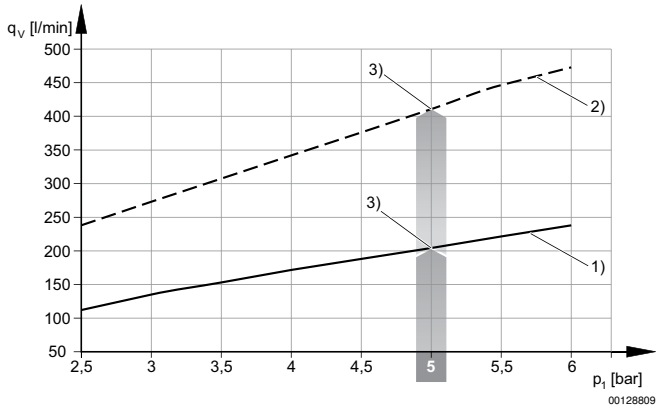

1) Ø Düse 2,0 mm
2) Ø Düse 3,0 mm
3) optimaler Betriebsdruck

Greif- und Vakuumtechnik → Vakuumerzeuger

Kompaktejektor, Serie ECS

► mit Abstoßimpuls ► mit Schalldämpfer ► mit Rückschlagventil, mit Filter ► Vakuumschalter: elektronisch ► 1 x PNP und 1 x analog

ECS-EC-10/-15

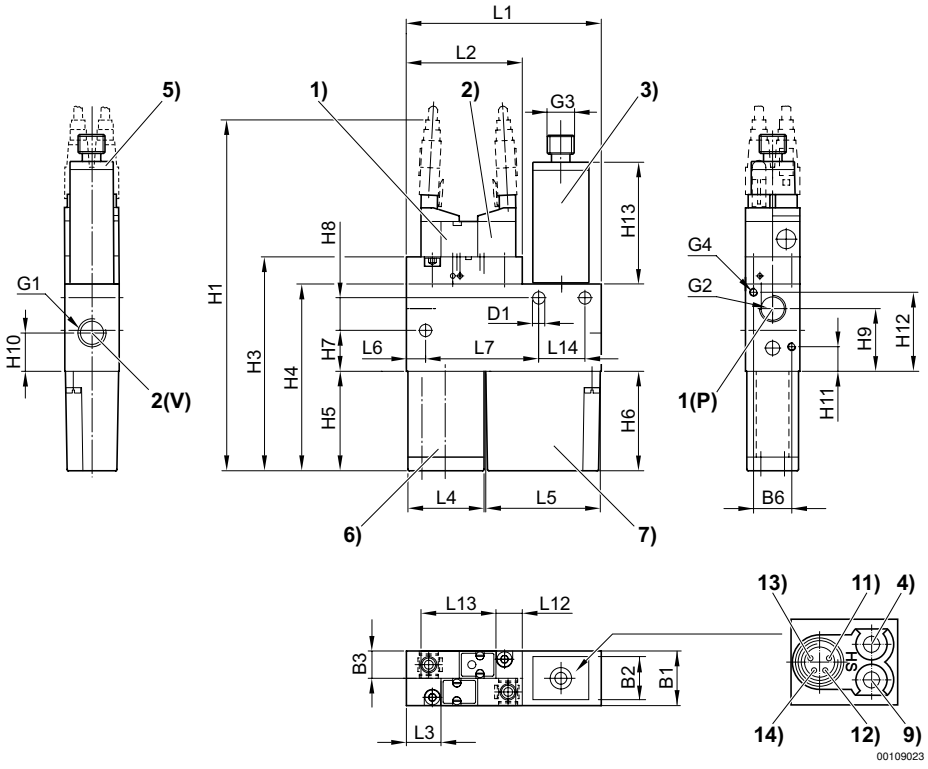

1) Magnetventil Vakuum EIN/AUS; 2) Magnetventil Abstoßimpuls; 3) Vakuumschalter; 4) Schaltpunkteinstellung Vakuumschalter; 5) LED Schaltpunktanzeige Vakuumschalter; 6) Schalldämpfer; 7) Filter
9) Hystereseeinstellung; 11) + UB (Pin 1); 12) Analogausgang (Pin 2); 13) Schaltausgang (Pin 4); 14) 0 V (Pin 3)

Materialnummer	B1	B2	B3	B6	D1	G1	G2	G3	G4	H1	H3	H4
0821305134	20	16	10	14	4,5	G 1/8	G 1/8	M8x1	M3	129	78,5	68,5
0821305139	20	16	10	14	4,5	G 1/8	G 1/8	M8x1	M3	129	78,5	68,5
0821305135	20	16	10	14	4,5	G 1/8	G 1/8	M8x1	M3	129	78,5	68,5
0821305140	20	16	10	14	4,5	G 1/8	G 1/8	M8x1	M3	129	78,5	68,5

Materialnummer	H5	H6	H7	H8	H9	H10	H11	H12	H13	L1	L2	L3
0821305134	36,5	36,5	15	12	23	14	9	29	45	71,5	42,5	12,6
0821305139	36,5	36,5	15	12	23	14	9	29	45	71,5	42,5	12,6
0821305135	36,5	36,5	15	12	23	14	9	29	45	71,5	42,5	12,6
0821305140	36,5	36,5	15	12	23	14	9	29	45	71,5	42,5	12,6

Materialnummer	L4	L5	L6	L7	L12	L13	L14					
0821305134	28	42	7	41,5	9,6	27,5	17					
0821305139	28	42	7	41,5	9,6	27,5	17					
0821305135	28	42	7	41,5	9,6	27,5	17					
0821305140	28	42	7	41,5	9,6	27,5	17					

Greif- und Vakuumtechnik → Vakuumerzeuger

Kompaktejektor, Serie ECS

► mit Abstoßimpuls ► mit Schalldämpfer ► mit Rückschlagventil, mit Filter ► Vakuumschalter: elektronisch ► 1 x PNP und 1 x analog

ECS-EC-20/-30

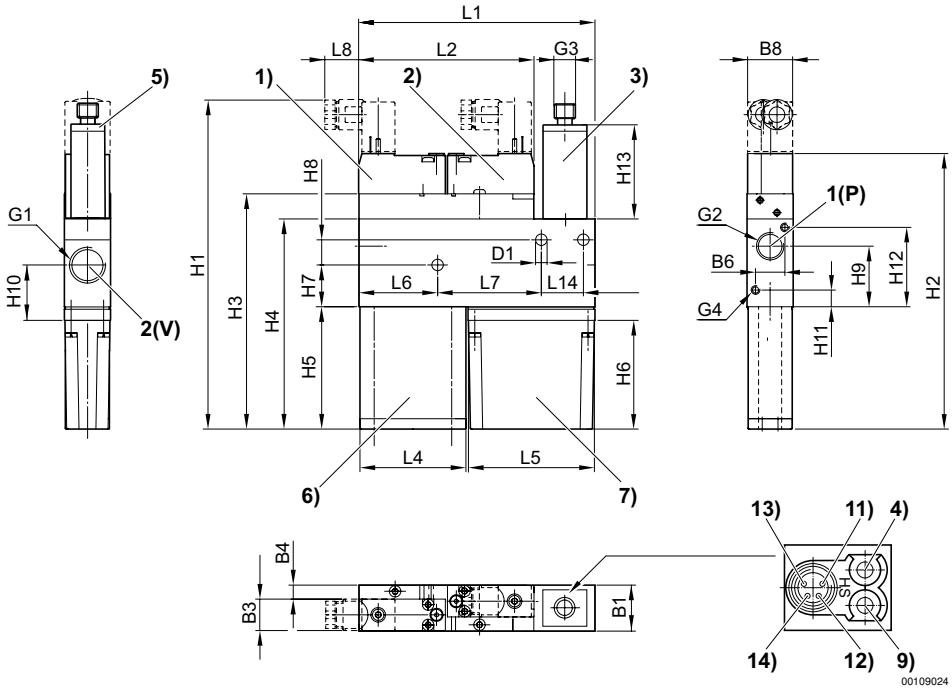

1) Magnetventil Vakuum EIN/AUS; 2) Magnetventil Abstoßimpuls; 3) Vakuumschalter; 4) Schaltpunkteinstellung Vakuumschalter; 5) LED Schaltpunktanzeige Vakuumschalter; 6) Schalldämpfer; 7) Filter
9) Hystereseeinstellung; 11) + UB (Pin 1); 12) Analogausgang (Pin 2); 13) Schaltausgang (Pin 4); 14) 0 V (Pin 3)

Materialnummer	B1	B3	B4	B6	B8	D1	G1	G2	G3	G4	H1	H2
0821305144	22	M8x1	6,8	18	22	5,5	G 3/8	G 1/4	M8x1	M4	157,5	132,5
0821305149	22	M8x1	6,8	18	22	5,5	G 3/8	G 1/4	M8x1	M4	157,5	147,5
0821305145	22	M8x1	6,8	18	22	5,5	G 3/8	G 1/4	M8x1	M4	157,5	132,5
0821305150	22	M8x1	6,8	18	22	5,5	G 3/8	G 1/4	M8x1	M4	157,5	147,5

Materialnummer	H3	H4	H5	H6	H7	H8	H9	H10	H11	H12	H13	L1
0821305144	112,5	100,5	58,5	52	20	12	29	26,5	8	38	45	112,5
0821305149	112,5	100,5	73,5	52	20	12	29	26,5	8	38	45	112,5
0821305145	112,5	100,5	58,5	52	20	12	29	26,5	8	38	45	112,5
0821305150	112,5	100,5	73,5	52	20	12	29	26,5	8	38	45	112,5

Materialnummer	L2	L4	L5	L6	L7	L8	L14					
0821305144	83,5	50,5	60	37,5	49,5	16,5	20					
0821305149	83,5	50,5	60	37,5	49,5	16,5	20					
0821305145	83,5	50,5	60	37,5	49,5	16,5	20					
0821305150	83,5	50,5	60	37,5	49,5	16,5	20					