Greif- und Vakuumtechnik →

Ejektor, Serie EBS

► Steckanschluss ► Elektrische Ansteuerung, T-Bauform ► mit Abstoßimpuls ► mit Schalldämpfer
► Vakuumschalter: elektronisch, fest eingestellt ► 1 x PNP

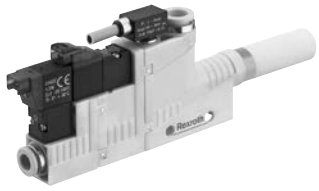

00125703

Typ	Ejektor
Umgebungstemperatur min./max.	+0°C / +50°C
Mediumstemperatur min./max.	+0°C / +50°C
Betriebsdruck min./max.	3 bar / 6 bar
Medium	Druckluft
Max. Partikelgröße	5 µm
Ölgehalt der Druckluft	0 mg/m³ - 1 mg/m³
Schutzart:2001, mit Leitungsdose	IP 40
Anzeige	LED
Hysterese	0,02 bar
Wiederholgenauigkeit in % (vom Endwert)	± 1 %
Betriebsspannung DC	24 V
Spannungstoleranz DC	-20% / +10%
Schaltausgangsstrom Max.	60 mA
Statusanzeige	LED
Leistungsaufnahme Magnetventil	1,3 W
Werkstoffe:	
Gehäuse	Polyamid, glasfaserverstärkt
Dichtung	Acrylnitril-Butadien-Kautschuk
Düse	Aluminium
Lösering	Polyamid
Schalldämpfer	Polyethylen

Technische Bemerkungen
■ Hinweis: Alle Angaben beziehen sich auf einen Umgebungsdruck von 1013 mbar und eine Umgebungstemperatur von 20°C.
■ Der Drucktaupunkt muss mindestens 15 °C unter der Umgebungs- und Mediumstemperatur liegen und darf max. 3 °C betragen.

	Typ	Düsen-Ø	Druck-luftan-schluss	Vakuuman-schluss	Max. Vakuum bei p.opt	max. Saugver-mögen	Materialnummer
					[%]	[l/min]	
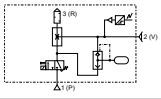	EBS-ET-05-NC	0,5	Ø 4	Ø 4	84	7,5	R412007467
	EBS-ET-07-NC	0,7			85	16,8	R412007468
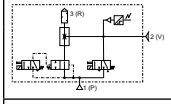	EBS-ET-10-NO	1	Ø 6	Ø 8	86	35	R412007469
	EBS-ET-15-NO	1,5			84	71	R412007470
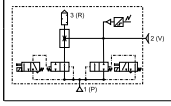	EBS-ET-20-NO	2	Ø 8	Ø 10	86	123	R412007471
	EBS-ET-25-NO	2,5			84	223	R412007472

Ergänzungsprodukte
Fett markierte Materialnummern sind ab Zentrallager Deutschland verfügbar, Detailinformationen siehe Warenkorb

Greif- und Vakuumtechnik →

Ejektor, Serie EBS

► Steckanschluss ► Elektrische Ansteuerung, T-Bauform ► mit Abstoßimpuls ► mit Schalldämpfer
► Vakuumschalter: elektronisch, fest eingestellt ► 1 x PNP

Materialnummer	Luftverbrauch bei p.opt.	Schalldruckpegel angesaugt	Schalldruckpegel ansaugend	Überdrucksicherheit [max.]	Schaltpunkt	Gewicht	Abb.
	[l/min]	[dBA]	[dBA]	[bar]	[bar]	[kg]	
R412007467	14	53	58	5	-0,6	0,111	Fig. 1
R412007468	24	59	65				
R412007469	48	59	65	5	-0,6	0,145	Fig. 2
R412007470	118	71	71				
R412007471	208	68	77	5	-0,6	0,222	Fig. 3
R412007472	320	70	78				

NC = Ejektor-Saugleitung stromlos geschlossen
NO = Ejektor-Saugleitung stromlos geöffnet
Schaltpunkt: Vakuumschalter fest eingestellt
Ausgangssignal: 1 x PNP, NO (Schließer)

Vakuum p2 in Abhängigkeit vom Betriebsdruck p1

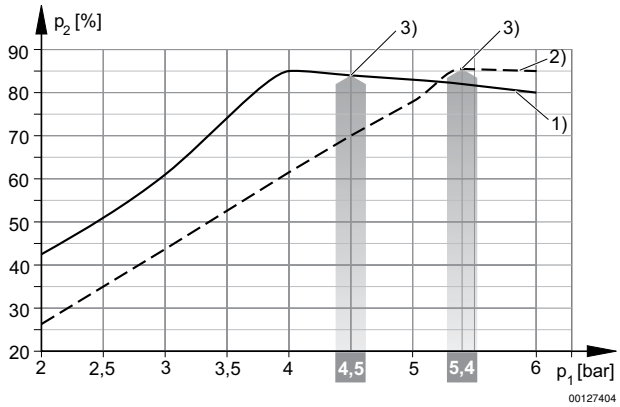

1) = Ø Düse 0,5 mm 2) = Ø Düse 0,7 mm
3) Betriebsdruck p.opt.

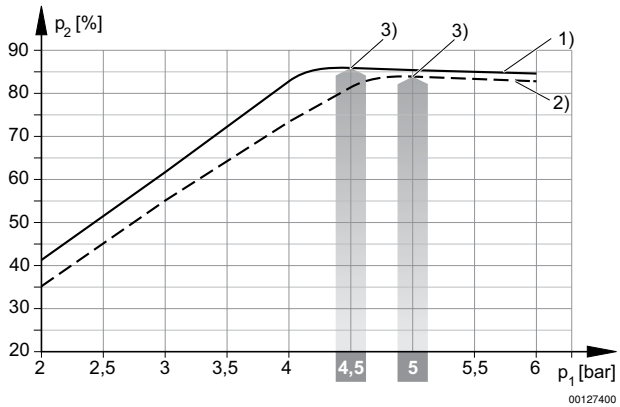

1) = Ø Düse 1,0 mm 2) = Ø Düse 1,5 mm
3) Betriebsdruck p.opt.

Ergänzungsprodukte
Fett markierte Materialnummern sind ab Zentrallager Deutschland verfügbar, Detailinformationen siehe Warenkorb

Ejektor, Serie EBS

► Steckanschluss ► Elektrische Ansteuerung, T-Bauform ► mit Abstoßimpuls ► mit Schalldämpfer
► Vakuumschalter: elektronisch, fest eingestellt ► 1 x PNP

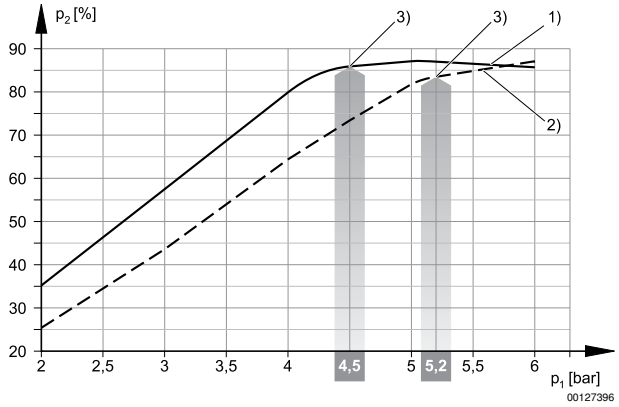

1) = Ø Düse 2,0 mm 2) = Ø Düse 2,5 mm
3) Betriebsdruck p.opt.

Saugvermögen qs in Abhängigkeit vom Betriebsdruck p1

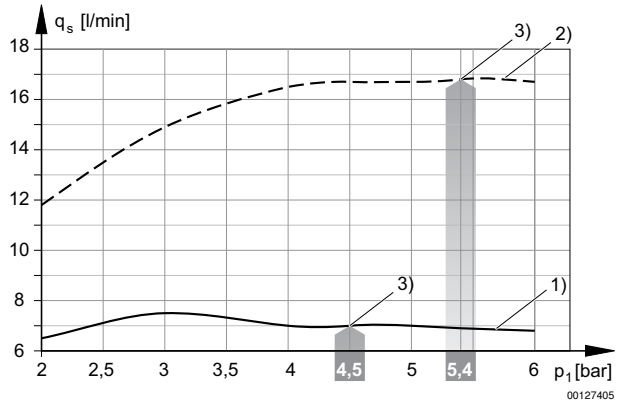

1) = Ø Düse 0,5 mm 2) = Ø Düse 0,7 mm
3) Betriebsdruck p.opt.

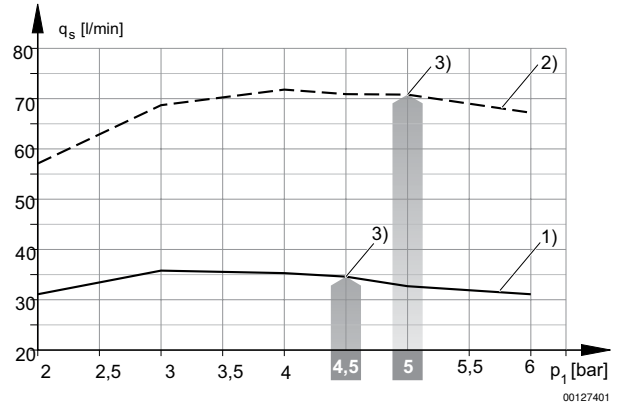

1) = Ø Düse 1,0 mm 2) = Ø Düse 1,5 mm
3) Betriebsdruck p.opt.

Ejektor, Serie EBS

► Steckanschluss ► Elektrische Ansteuerung, T-Bauform ► mit Abstoßimpuls ► mit Schalldämpfer
► Vakuumschalter: elektronisch, fest eingestellt ► 1 x PNP

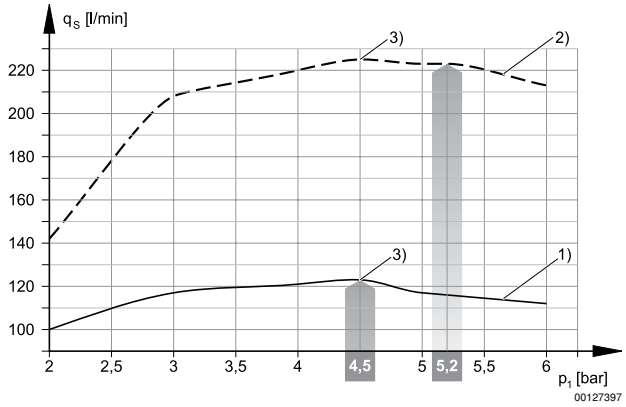

1) = Ø Düse 2,0 mm 2) = Ø Düse 2,5 mm
3) Betriebsdruck p.opt.

Evakuierungszeit tE in Abhängigkeit vom Vakuum p2 für 1 l Volumen (bei optimalem Betriebsdruck p1opt)

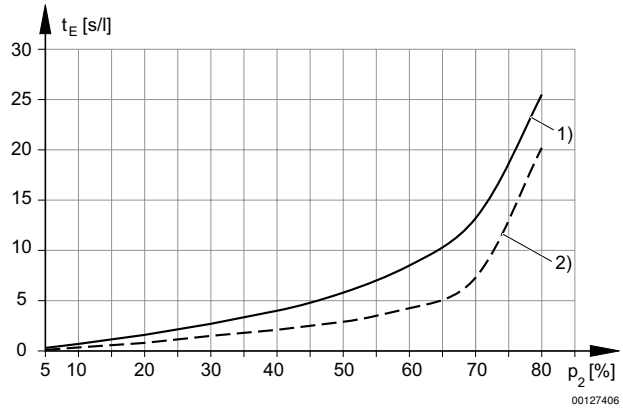

1) = Ø Düse 0,5 mm 2) = Ø Düse 0,7 mm

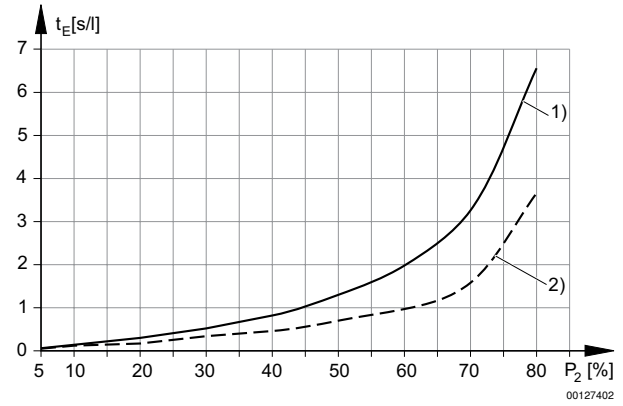

1) = Ø Düse 1,0 mm 2) = Ø Düse 1,5 mm

Ejektor, Serie EBS

► Steckanschluss ► Elektrische Ansteuerung, T-Bauform ► mit Abstoßimpuls ► mit Schalldämpfer
► Vakuumschalter: elektronisch, fest eingestellt ► 1 x PNP

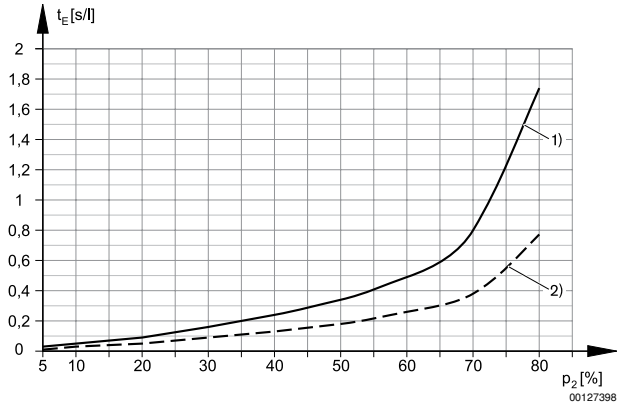

1) = Ø Düse 2,0 mm 2) = Ø Düse 2,5 mm

Luftverbrauch qv in Abhängigkeit vom Betriebsdruck p1

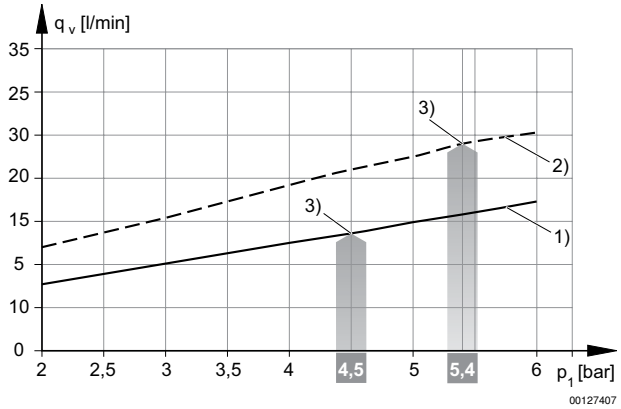

1) = Ø Düse 0,5 mm 2) = Ø Düse 0,7 mm
3) Betriebsdruck p.opt.

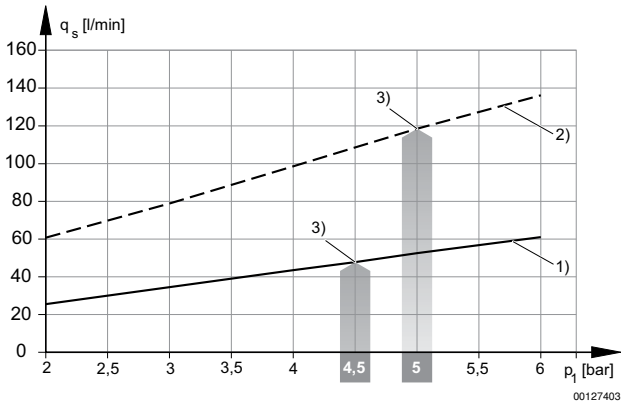

1) = Ø Düse 1,0 mm 2) = Ø Düse 1,5 mm
3) Betriebsdruck p.opt.

Greif- und Vakuumtechnik →

Ejektor, Serie EBS

► Steckanschluss ► Elektrische Ansteuerung, T-Bauform ► mit Abstoßimpuls ► mit Schalldämpfer
► Vakuumschalter: elektronisch, fest eingestellt ► 1 x PNP

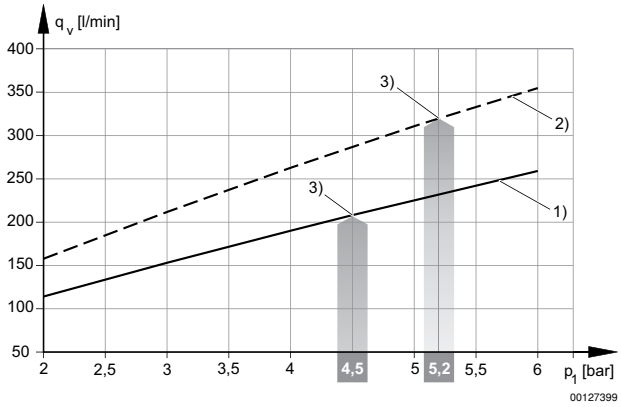

1) = Ø Düse 2,0 mm 2) = Ø Düse 2,5 mm
3) Betriebsdruck p.opt.

Fig. 1

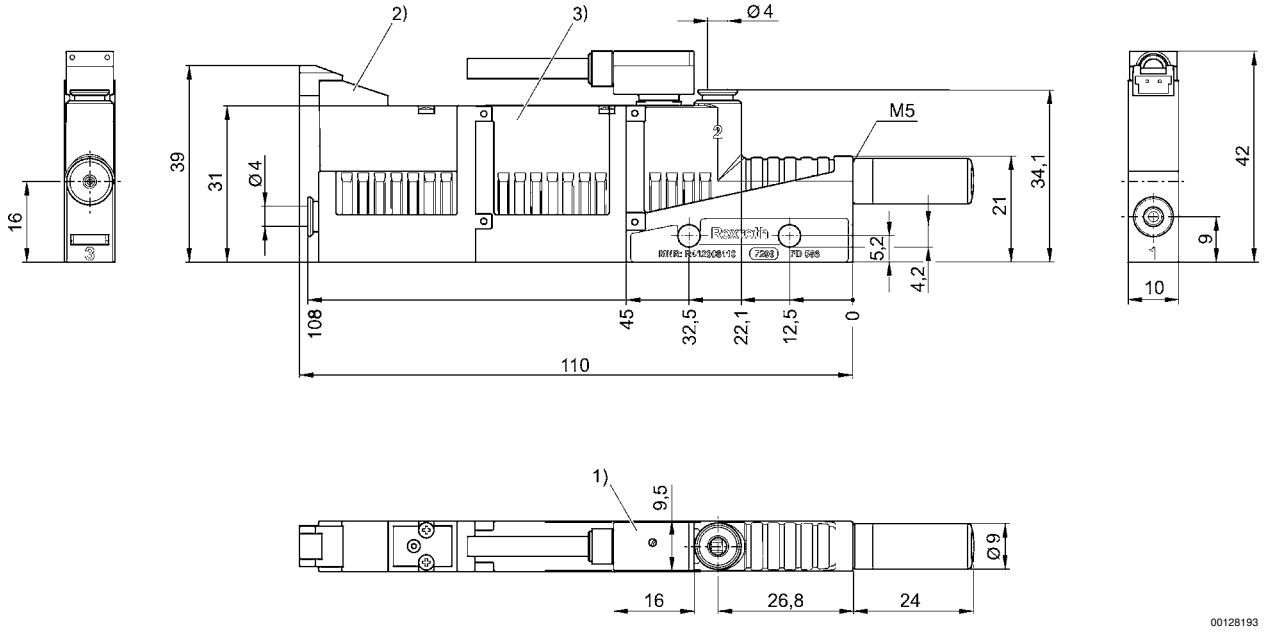

1) Vakuumschalter ist drehbar, nicht auswechselbar
Kabellänge, 3m, 3-adrig, geschirmt
2) Magnetventil Vakuum EIN/AUS
3) Abstoßimpuls aus Speicher

Ejektor, Serie EBS

► Steckanschluss ► Elektrische Ansteuerung, T-Bauform ► mit Abstoßimpuls ► mit Schalldämpfer
► Vakuumschalter: elektronisch, fest eingestellt ► 1 x PNP

Fig. 2

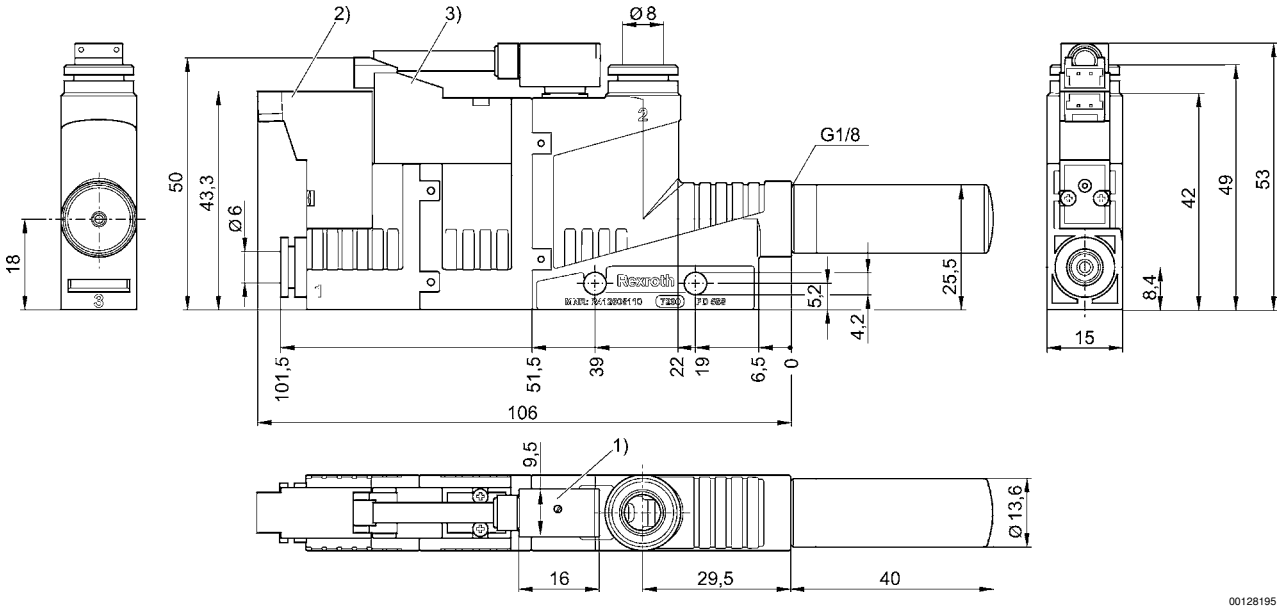

1) Vakuumschalter ist drehbar, nicht auswechselbar
Kabellänge, 3m, 3-adrig, geschirmt
2) Magnetventil Vakuum EIN/AUS
3) Magnetventil Abstoßimpuls

Fig. 3

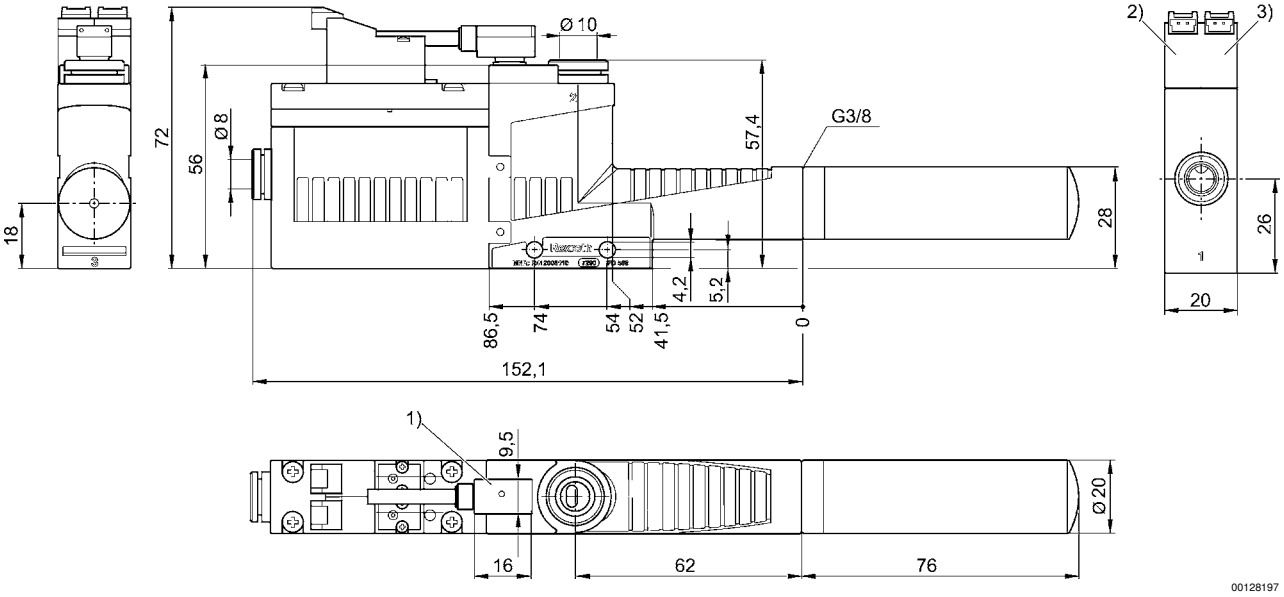

1) Vakuumschalter ist drehbar, nicht auswechselbar
Kabellänge, 3m, 3-adrig, geschirmt
2) Magnetventil Vakuum EIN/AUS
3) Magnetventil Abstoßimpuls