Kolbenstangenzylinder → Normzylinder

Profilzylinder, ISO 15552, Serie PRA

► Ø 32 - 125 mm ► Anschlüsse: G 1/8 - G 1/2 ► doppeltwirkend ► mit Magnetkolben ► Dämpfung: elastisch ► Kolbenstange: Außengewinde

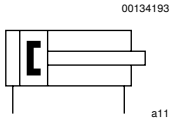

Normen	ISO 15552
Druckluftanschluss	Innengewinde
Betriebsdruck min./max.	1,5 bar / 10 bar
Umgebungstemperatur min./max.	-20°C / +80°C
Mediumstemperatur min./max.	-20°C / +80°C
Medium	Druckluft
Max. Partikelgröße	50 µm
Ölgehalt der Druckluft	0 mg/m³ - 5 mg/m³
Druck zur Bestimmung der Kolbenkräfte	6,3 bar

Werkstoffe:	
Zylinderrohr	Aluminium, eloxiert
Kolbenstange	Nichtrostender Stahl
Deckel vorne	Aluminium-Druckguss
Deckel hinten	Aluminium-Druckguss
Dichtung	Polyurethan
Mutter für Kolbenstange	Stahl, verzinkt
Abstreifer	Polyurethan

Technische Bemerkungen

- Der Drucktaupunkt muss mindestens 15 °C unter der Umgebungs- und Mediumstemperatur liegen und darf max. 3 °C betragen.
- Der Ölgehalt der Druckluft muss über die gesamte Lebensdauer konstant bleiben.
- Verwenden Sie ausschließlich von Bosch Rexroth zugelassene Öle, siehe Kapitel „Technische Informationen“.

Kolben-Ø		**[mm]**	**32**	**40**	**50**	**63**	**80**
Kolbenkraft einfahrend		[N]	435	660	1035	1765	2855
Kolbenkraft ausfahrend		[N]	505	790	1235	1960	3165
Aufschlagenergie		[J]	0,4	0,65	1	1,6	2,5
Gewicht	0 mm Hub	[kg]	0,5	0,65	1,06	1,42	2,37
	+10 mm Hub	[kg]	0,022	0,032	0,047	0,054	0,085
Hub max.		[mm]	1600	1900	2100	2500	2800

Kolben-Ø		**[mm]**	**100**	**125**			
Kolbenkraft einfahrend		[N]	4635	7220			
Kolbenkraft ausfahrend		[N]	4945	7725			
Aufschlagenergie		[J]	3,9	6			
Gewicht	0 mm Hub	[kg]	3,51	6,72			
	+10 mm Hub	[kg]	0,1	0,15			
Hub max.		[mm]	2800	2750			

Kolbenstangenzylinder → Normzylinder

Profilzylinder, ISO 15552, Serie PRA

► Ø 32 - 125 mm ► Anschlüsse: G 1/8 - G 1/2 ► doppeltwirkend ► mit Magnetkolben ► Dämpfung: elastisch ► Kolbenstange: Außengewinde

	Kolben-Ø **Kolbenstangengewinde** **Anschlüsse** **Kolbenstangen-Ø**	**32** **M10x1,25** **G 1/8** **12**	**40** **M12x1,25** **G 1/4** **16**	**50** **M16x1,5** **G 1/4** **20**	**63** **M16x1,5** **G 3/8** **20**	**80** **M20x1,5** **G 3/8** **25**
	Hub 25	**R480041555**	**R480041559**	**R480041563**	**R480041567**	**R480041573**
	50	**R480041556**	R480041560	**R480041564**	R480041568	R480041574
	80	R480041557	**R480041561**	R480041565	R480041569	**R480041575**
	100	R480041558	R480041562	R480041566	**R480041570**	R480041576
	125	R480151537	R480051376	R480045537	**R480054955**	R480152097
	160	R480143129	**R480044478**	R480156862	R480152784	**R480044479**
	200	R480041250	R480151194	R480045822	R480148986	R480068280
	250	**R480162928**	R480068778	R480152659	R480069183	R480163037
	320	R480162929	R480160211	R480042163	R480148534	R480148937
	400	R480069508	R480162989	R480153304	R480148988	R480157647
	500	R480048725	**R480044634**	R480070399	R480154536	**R480158439**
	Kolben-Ø **Kolbenstangengewinde** **Anschlüsse** **Kolbenstangen-Ø**	**100** **M20x1,5** **G 1/2** **25**	**125** **M27x2** **G 1/2** **32**			
	Hub 25	R480041577	R480148022			
	50	R480041578	R480141034			
	80	R480041579	R480143254			
	100	R480041580	R480170767			
	125	R480150480	R480170768			
	160	R480051377	R480144243			
	200	R480163053	R480167296			
	250	R480163054	R480170769			
	320	R480155887	R480170770			
	400	R480163055	R480170771			
	500	R480152777	R480170772			

Konfigurierbares Produkt	
	Dieses Produkt ist konfigurierbar. Bitte benutzen Sie unseren Internetkonfigurator unter www.boschrexroth.com/pneumatics oder kontaktieren Sie das nächstgelegene Bosch Rexroth Vertriebszentrum.

Kolbenstangenzylinder → Normzylinder

Profilzylinder, ISO 15552, Serie PRA

► Ø 32 - 125 mm ► Anschlüsse: G 1/8 - G 1/2 ► doppeltwirkend ► mit Magnetkolben ► Dämpfung: elastisch ► Kolbenstange: Außengewinde

Abmessungen

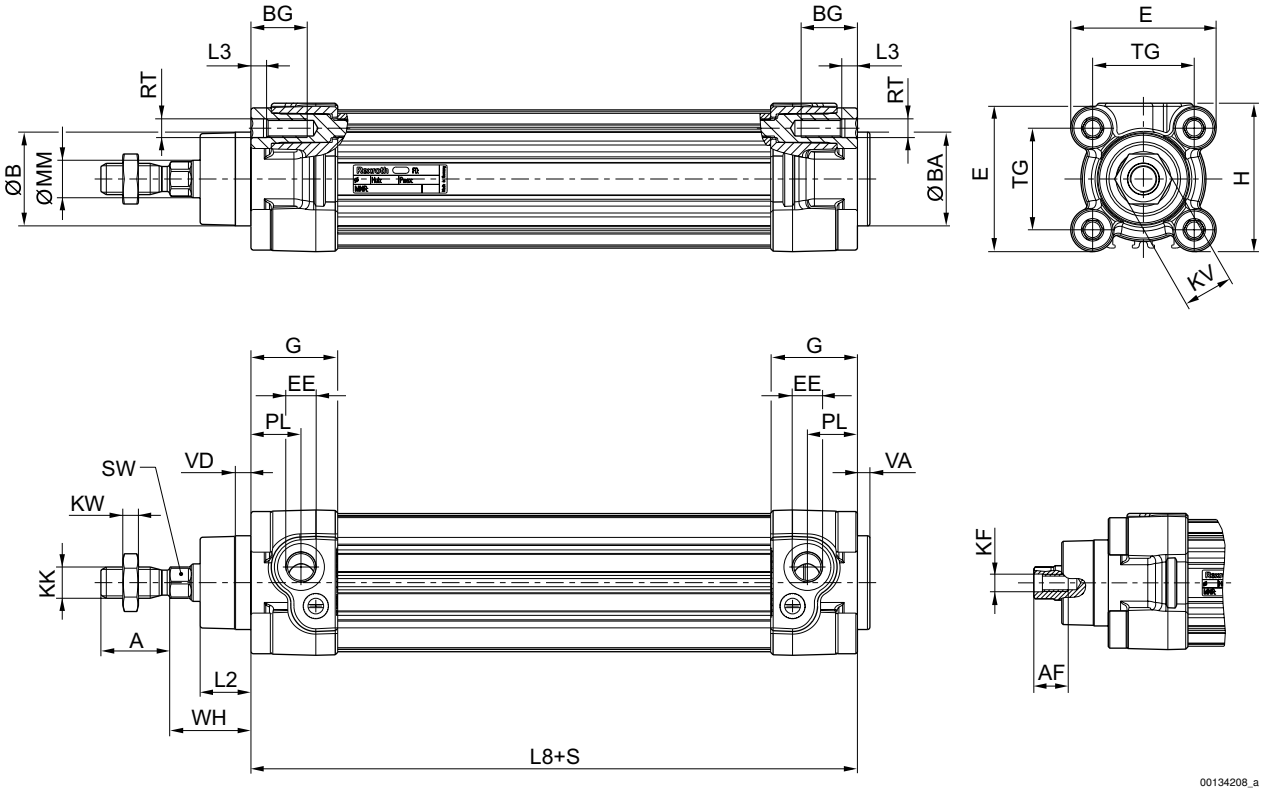

S = Hub

Kolben-Ø	A -2	AF+1	ØB d11	ØBA d11	BG min.	E	EE	G	H	KF	KK
32	22	12	30	30	16	46,5	G 1/8	27,75	47,5	M6	M10x1,25
40	24	13,5	35	35	16	53	G 1/4	33,25	53	M8	M12x1,25
50	32	17	40	40	16	65	G 1/4	31	65	M10	M16x1,5
63	32	17	45	45	16	75	G 3/8	38,25	75	M10	M16x1,5
80	40	21	45	45	17	95	G 3/8	38,25	95	M12	M20x1,5
100	40	21	55	55	17	115	G 1/2	42,25	115	M12	M20x1,5
125	54	28	60	60	20	140	G 1/2	53,85	140	M16	M27x2

Kolben-Ø	KV	KW	ØMM f8	PL	L2	L3 ±0,5	L8	RT	SW	TG	VA -1	VD
32	16	5	12	16	16,25	4,5	94±0,4	M6	10	32,5±0,5	4	5
40	18	6	16	20	18,25	4,5	105±0,7	M6	13	38±0,5	4	5
50	24	8	20	19	25	4,5	106±0,7	M8	17	46,5±0,6	4	5
63	24	8	20	24	25	4,5	121±0,8	M8	17	56,5±0,7	4	5
80	30	10	25	23,5	33	0	128±0,8	M10	22	72±0,7	4	5
100	30	10	25	25	36	0	138±1	M10	22	89±0,7	4	5
125	41	13,5	32	33	45	0	160±1	M12	27	110±1,1	6	7

Kolben-Ø	WH												
32	26±1,4												
40	30±1,4												
50	37±1,4												

Profilzylinder, ISO 15552, Serie PRA

► Ø 32 - 125 mm ► Anschlüsse: G 1/8 - G 1/2 ► doppeltwirkend ► mit Magnetkolben ► Dämpfung: elastisch ► Kolbenstange: Außengewinde

Kol-ben-Ø	WH												
63	37±1,8												
80	46±1,8												
100	51±1,8												
125	65±2,2												