Sensorik → Wegmesssensoren

Sensoren, Serie SM6

► 6 mm Nut ► mit Kabel ► Aderenden verzinnt ► mit Wegmesssensor, Messbereich 32 - 256 mm

00133722

Umgebungstemperatur min./max.	-20°C / +70°C
Schutzart	IP 67
Ausgangssignal	0 - 10 V DC, 4 - 20 mA
Ruhestrom (ohne Last)	< 25 mA
Stromsignal	4 - 20 mA
max. Lastwiderstand	500 Ω
Betriebsspannung DC min./max.	15 V - 30 V
Spannungssignal	0 - 10 V DC
Restwelligkeit	≤ 10 %
Abtastintervall	1 ms
Auflösung max. Messbereich	0,05 mm
Wiederholgenauigkeit max. Messbereich	0,1 mm
Linearitätsabweichung	0,3 mm
Abtastgeschwindigkeit	3 m/s
Anzeige	LED
Statusanzeige LED	Gelb
Schwingungsfestigkeit	10 - 55 Hz, 1 mm
Stoßfestigkeit	30 g / 11 ms
Werkstoffe:	
Gehäuse	Polyamid, glasfaserverstärkt
Kabelummantelung	Polyurethan

	Kabellänge	Messbereich Max.	Gesamtlänge Sensor A	Materialnummer
	[m]	[mm]	[mm]	
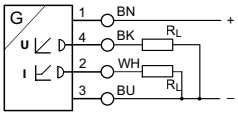	2	32	45	R412010141
		64	77	**R412010143**
		96	109	R412010262
		128	141	**R412010264**
		160	173	R412010411
		192	205	R412010413
		224	237	R412010415
		256	269	R412010417
Schnittstelle: Aderenden verzinnt kurzschlussfest; Verpolungssicher; Überlastschutz				

Sensorik → Wegmesssensoren

Sensoren, Serie SM6

► 6 mm Nut ► mit Kabel ► Aderenden verzinnt ► mit Wegmesssensor, Messbereich 32 - 256 mm

Abmessungen

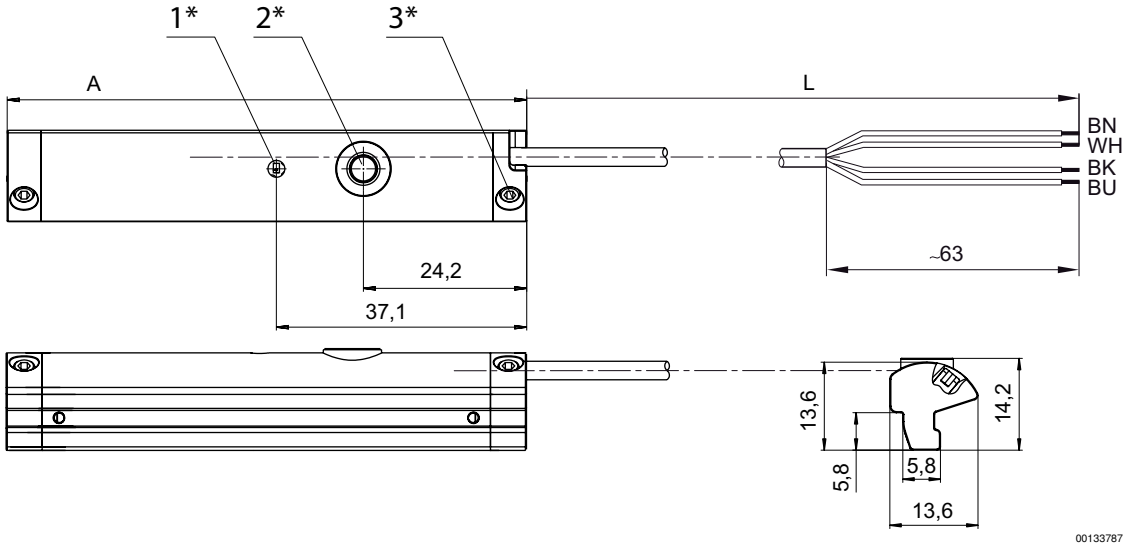

1* = LED 2* = Teach-Taste 3* = Gewindestift M3x11
L = Kabellänge
(1) BN=braun (2) WH=weiß (3) BU=blau (4) BK=schwarz
A = Sensorlänge