Sensorik → Wegmesssensoren

Sensoren, Serie SM6

► 6 mm Nut ► mit Kabel ► Stecker, M8x1, 4-polig, mit Rändelschraube ► mit Wegmesssensor, Messbereich 32 - 256 mm

Umgebungstemperatur min./max.	-20°C / +70°C
Schutzart	IP 67
Ausgangssignal	0 - 10 V DC, 4 - 20 mA
Ruhestrom (ohne Last)	< 25 mA
Stromsignal	4 - 20 mA
Betriebsspannung DC min./max.	15 V - 30 V
Spannungssignal	0 - 10 V DC
Abtastintervall	1 ms
Auflösung max. Messbereich	0,05 mm
Wiederholgenauigkeit max. Messbereich	0,1 mm
Linearitätsabweichung	0,3 mm
Abtastgeschwindigkeit	3 m/s
Anzeige	LED
Statusanzeige LED	Gelb
Schwingungsfestigkeit	10 - 55 Hz, 1 mm
Stoßfestigkeit	30 g / 11 ms
Werkstoffe:	
Gehäuse	Polyamid, glasfaserverstärkt
Kabelummantelung	Polyurethan

	Kabellänge	Messbereich Max.	Gesamtlänge Sensor A	Materialnummer
	[m]	[mm]	[mm]	
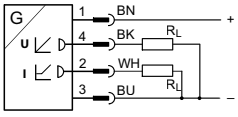	0,3	32	45	**R412010142**
		64	77	**R412010144**
		96	109	**R412010263**
		128	141	**R412010265**
		160	173	R412010410
		192	205	R412010412
		224	237	R412010414
		256	269	R412010416
Schnittstelle: Stecker; M8x1; 4-polig; mit Rändelschraube kurzschlussfest; Verpolungssicher; Überlastschutz				

Sensorik → Wegmesssensoren

Sensoren, Serie SM6

► 6 mm Nut ► mit Kabel ► Stecker, M8x1, 4-polig, mit Rändelschraube ► mit Wegmesssensor, Messbereich 32 - 256 mm

Abmessungen

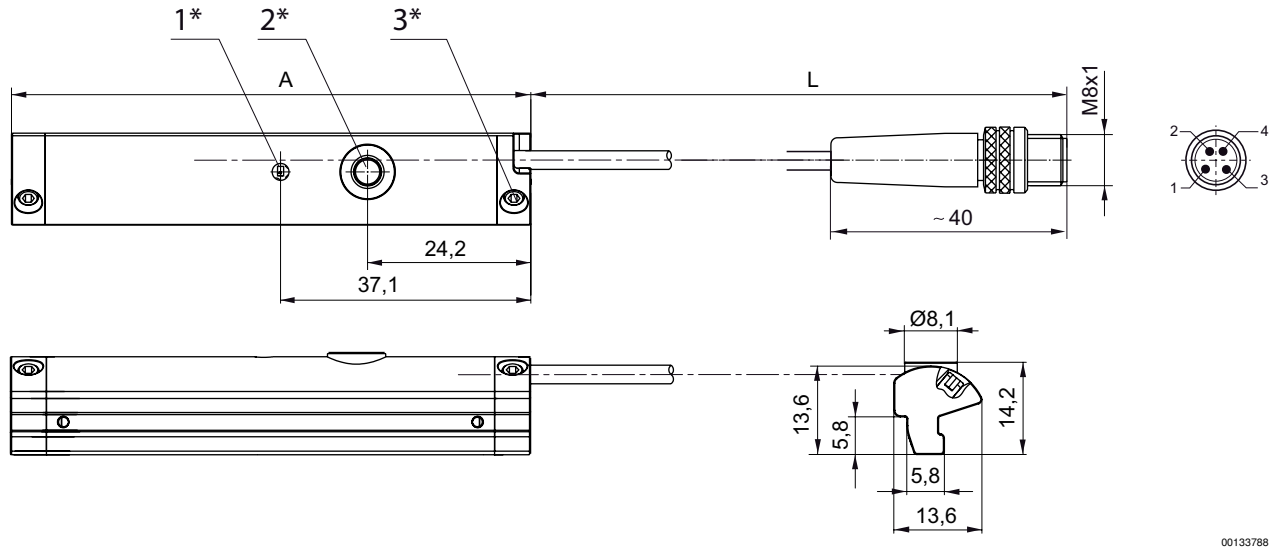

1* = LED 2* = Teach-Taste 3* = Gewindestift M3x11
L = Kabellänge
PIN-Belegung: 1 = (+), 2 = (OUT 1) 3 = (GND), 4 = (OUT 2), EN 60947-5-7
A = Sensorlänge