Wegeventile → Elektrisch betätigt

3/2-Wegeventil, Serie 589

► Qn = 520 - 750 l/min ► NC ► Rohranschluss ► Druckluftanschluss Ausgang: Ø6x1 - Ø 8x1 ► Elektr. Anschluss: Stecker, ISO 15217, Form C ► Einzelventil ► Vorsteuerung: extern

P589_460

Bauart	Sitzventil
Vorsteuerung	extern
Dichtprinzip	weich dichtend
Betriebsdruck min./max.	0,5 bar / 8 bar
Steuerdruck min./max.	3 bar / 10 bar
Umgebungstemperatur min./max.	-15°C / +50°C
Mediumstemperatur min./max.	-15°C / +50°C
Medium	Druckluft
Max. Partikelgröße	5 µm
Ölgehalt der Druckluft	0 mg/m³ - 1 mg/m³
Schutzartmit Leitungsdose / Stecker	IP 65 Verpolungssicher
Einschaltdauer	100 %
Einschaltzeit	18 ms
Ausschaltzeit	16 ms
Gewicht	0,093 kg
Werkstoffe:	
Gehäuse	Polyamid
Dichtungen	Acrylnitril-Butadien-Kautschuk; Polyurethan

Technische Bemerkungen

- Der Drucktaupunkt muss mindestens 15 °C unter der Umgebungs- und Mediumstemperatur liegen und darf max. 3 °C betragen.
- Der Ölgehalt der Druckluft muss über die gesamte Lebensdauer konstant bleiben.
- Verwenden Sie ausschließlich von Bosch Rexroth zugelassene Öle, siehe Kapitel „Technische Informationen“.
- Bei einer Umgebungstemperatur bis 40°C beträgt der max. Betriebsdruck 10 bar.
- Ausführungen mit Spannung kleiner 50 V DC, besitzen keinen Schutzkontakt
- Betriebsdruck bei Vakuum-Betrieb, Anschluss 1: min. 3bar, Anschluss 3: min. -0,95 bar
- Der Steuerdruck muss mindestens so hoch sein, wie der Betriebsdruck.

Betriebsspannung			LED	Spannungs toleranz		Leistungsaufnahme	Einschaltleistung		Halteleistung	
DC	AC 50 Hz	AC 60 Hz		DC	AC 60 Hz	DC	AC 50 Hz	AC 60 Hz	AC 50 Hz	AC 60 Hz
						W	VA	VA	VA	VA
12 V	-	-	-	-10% / +10%	-	1,6	-	-	-	-
24 V	-	-	-	-10% / +10%	-	1,6	-	-	-	-
24 V	-	-	Rot	-10% / +10%	-	1,7	-	-	-	-
-	24 V	24 V	-	-	-10% / +15%	-	3	2,6	2,2	1,8
-	110 V	110 V	-	-	-10% / +15%	-	4,2	3,4	3	2,4
-	230 V	230 V	-	-	-10% / +15%	-	3,2	2,8	2,3	2
-	230 V	230 V	Rot	-	-10% / +15%	-	3,4	3	2,5	2,2

Wegeventile → Elektrisch betätigt

3/2-Wegeventil, Serie 589

► Qn = 520 - 750 l/min ► NC ► Rohranschluss ► Druckluftanschluss Ausgang: Ø6x1 - Ø 8x1 ► Elektr. Anschluss: Stecker, ISO 15217, Form C ► Einzelventil ► Vorsteuerung: extern

		Druckluftanschluss				Betriebsspannung			Halteleistung	Halteleistung	Einschaltleistung	Materialnummer
		Eingang	Ausgang	Entlüftung	Steueranschluss	DC	AC 50 Hz	AC 60 Hz	AC 50 Hz	AC 60 Hz	AC 50 Hz	
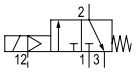	NC	Ø6x1	Ø6x1	Ø 8x1	Ø 4	12 V	-	-	-	-	-	5894470210
		Ø6x1	Ø6x1			24 V	-	-	-	-	-	5894470220
		Ø6x1	Ø6x1			24 V	-	-	-	-	-	5894470620
		Ø6x1	Ø6x1			-	24 V	24 V	2,2	1,8	3	5894475220
		Ø6x1	Ø6x1			-	110 V	110 V	3	2,4	4,2	5894475270
		Ø6x1	Ø6x1			-	230 V	230 V	2,3	2	3,2	5894475280
		Ø6x1	Ø6x1			-	230 V	230 V	2,5	2,2	3,4	5894475680
		Ø 8x1	Ø 8x1			12 V	-	-	-	-	-	5894670210
		Ø 8x1	Ø 8x1			24 V	-	-	-	-	-	**5894670220**
		Ø 8x1	Ø 8x1			24 V	-	-	-	-	-	5894670620
		Ø 8x1	Ø 8x1			-	24 V	24 V	2,2	1,8	3	5894675220
		Ø 8x1	Ø 8x1			-	110 V	110 V	3	2,4	4,2	5894675270
		Ø 8x1	Ø 8x1			-	230 V	230 V	2,3	2	3,2	5894675280
		Ø 8x1	Ø 8x1			-	230 V	230 V	2,5	2,2	3,4	5894675680

Materialnummer	Einschaltleistung	Durchflusswert	Bem.
	AC 60 Hz	Qn	
		[l/min]	
5894470210	-	520	-
5894470220	-	520	-
5894470620	-	520	1); 2)
5894475220	2,6	520	-
5894475270	3,4	520	-
5894475280	2,8	520	-
5894475680	3	520	2)
5894670210	-	750	-
5894670220	-	750	-
5894670620	-	750	1); 2)
5894675220	2,6	750	-
5894675270	3,4	750	-
5894675280	2,8	750	-
5894675680	3	750	2)

HHB = Handhilfsbetätigung
1) Mit LED und Schutzdiode für Spannungsspitzenabbau in der Magnetspule, verpolungssicher
2) Statusanzeige LED: Rot
Nenndurchfluss Qn bei 6 bar und Δp = 1 bar

Wegeventile → Elektrisch betätigt

3/2-Wegeventil, Serie 589

► Qn = 520 - 750 l/min ► NC ► Rohranschluss ► Druckluftanschluss Ausgang: Ø6x1 - Ø 8x1 ► Elektr. Anschluss: Stecker, ISO 15217, Form C ► Einzelventil ► Vorsteuerung: extern

Abmessungen

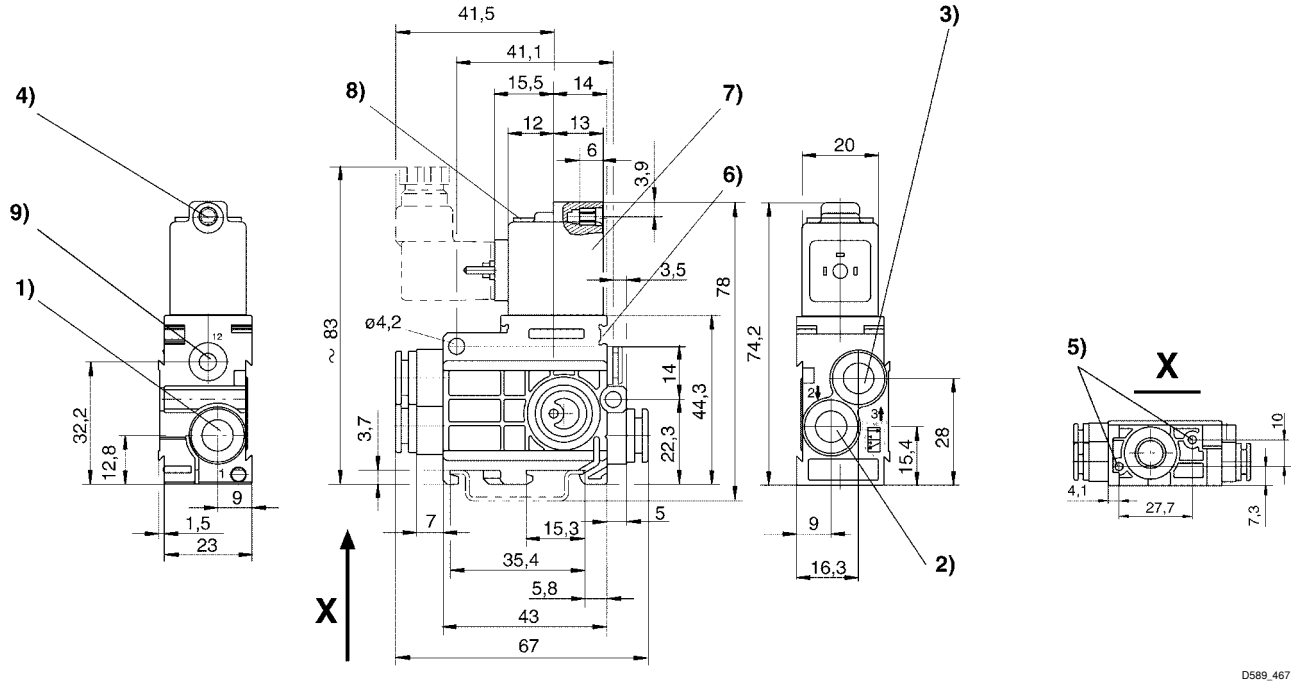

1) Anschluss 1 2) Anschluss 2 3) Anschluss 3 4) Kern-Ø für M 5 5) Sackloch 6 tief für Blechschraube 3,5 6) Befestigungsmöglichkeit für Bezeichnungsschild 7) Spule um 180° drehbar 8) LED 9) Anschluss 12