Drehantriebe → Zahnstangenantriebe

Drehmodul, Serie RCM-SH

► Drehwinkel: 0 - 180 ° ► Ø12 - 25 mm ► mit Magnetkolben ► Doppelkolben mit Zahnstange ► Easy–2–Combine-fähig ► Dämpfung: hydraulisch, fest eingestellt ► mit integrierter Zwischenstellung

00131807

Betriebsdruck min./max.	4 bar / 8 bar
Umgebungstemperatur min./max.	+5°C / +60°C
Mediumstemperatur min./max.	+5°C / +60°C
Medium	Druckluft
Max. Partikelgröße	5 µm
Ölgehalt der Druckluft	0 mg/m³ - 1 mg/m³
Theoretisches Drehmoment bei	6 bar

Werkstoffe:	
Gehäuse	Aluminium, eloxiert
Deckel	Aluminium schwarz eloxiert
Boden	Aluminium, schwarz eloxiert
Dichtungen	Acrylnitril-Butadien-Kautschuk
Achse	Stahl, gehärtet
Drehflansch	Stahl, gehärtet

Technische Bemerkungen

- Der Drucktaupunkt muss mindestens 15 °C unter der Umgebungs- und Mediumstemperatur liegen und darf max. 3 °C betragen.
- Der Ölgehalt der Druckluft muss über die gesamte Lebensdauer konstant bleiben.
- Verwenden Sie ausschließlich von Bosch Rexroth zugelassene Öle, siehe Kapitel „Technische Informationen“.
- HINWEIS:Um ein Überschwingen zu verhindern, muss das zulässige Massenträgheitsmoment auf 40% begrenzt werden!
- Das Produkt ist Teil des EasyHandling Systems.

Baugröße		RCM-12	RCM-16	RCM-20	RCM-25	
Max. zul. axiale Lagerbelastung	[N]	330	490	620	1160	
Max. zul. radiale Lagerbelastung	[N]	360	580	780	1480	
Max. zul. Massenträgheitsmoment	[kgcm²]	10	80	180	450	
Wiederholgenauigkeit	[°]	0,05	0,05	0,05	0,05	
Theoretisches Drehmoment	[Nm]	0,95	1,7	3	6,5	

	Baugröße	Druckluftan-schluss	Drehwinkel	Schwenk-zeit min./max.	Luftverbrauch pro Drehung	Gewicht	Materialnummer
			[°]	[s]	[cm³]	[kg]	
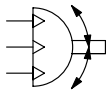	RCM-12	M5	0 - 180	0,3 / --	13,29	0,5	R412000399
	RCM-16			0,32 / --	22,14	0,82	R412000400
	RCM-20			0,48 / --	37,83	1,18	R412000401
	RCM-25			0,6 / --	80,72	2,23	R412000402

Einstellbereich der Endlagen 0° / 180° und Zwischenstellung 90°

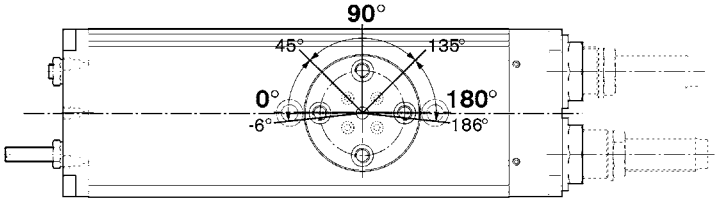

00122059_a

Fett markierte Materialnummern sind ab Zentrallager Deutschland verfügbar, Detailinformationen siehe Warenkorb

Drehantriebe → Zahnstangenantriebe

Drehmodul, Serie RCM-SH

► Drehwinkel: 0 - 180 ° ► Ø12 - 25 mm ► mit Magnetkolben ► Doppelkolben mit Zahnstange ► Easy–2–Combine-fähig ► Dämpfung: hydraulisch, fest eingestellt ► mit integrierter Zwischenstellung

Anfahren der Endlagen 180°

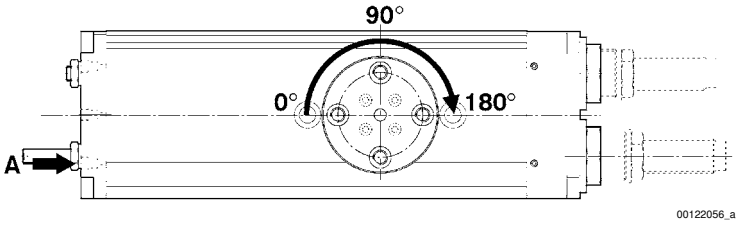

Anfahren der Endlage 0°

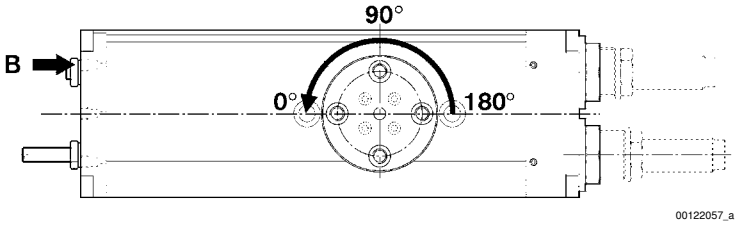

Anfahren der Zwischenstellung 90°

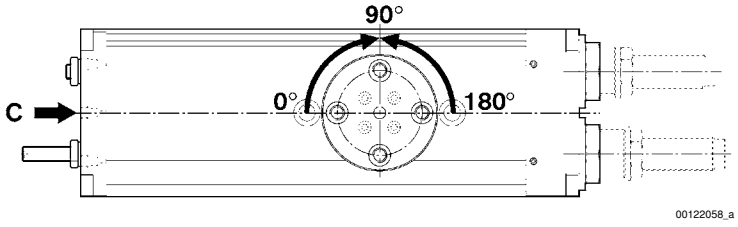

Maximal zulässige Radialkraft Fy [N] in Abhängigkeit von v [mm]

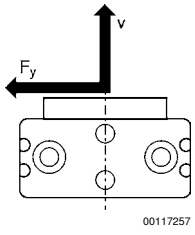

Drehantriebe → Zahnstangenantriebe

Drehmodul, Serie RCM-SH

► Drehwinkel: 0 - 180 ° ► Ø12 - 25 mm ► mit Magnetkolben ► Doppelkolben mit Zahnstange ► Easy–2–Combine-fähig ► Dämpfung: hydraulisch, fest eingestellt ► mit integrierter Zwischenstellung

RCM 12

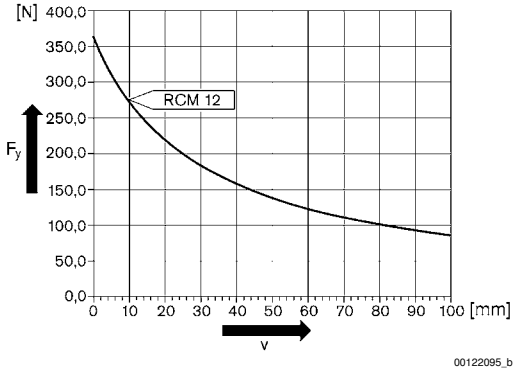

RCM 16 – 25

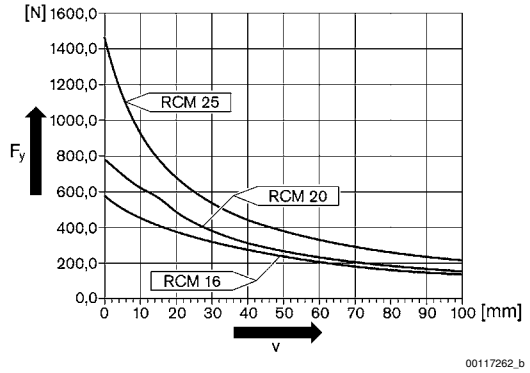

Maximal zulässige Radialkraft Fy [N] in Abhängigkeit von v [mm]

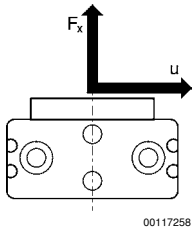

RCM 12

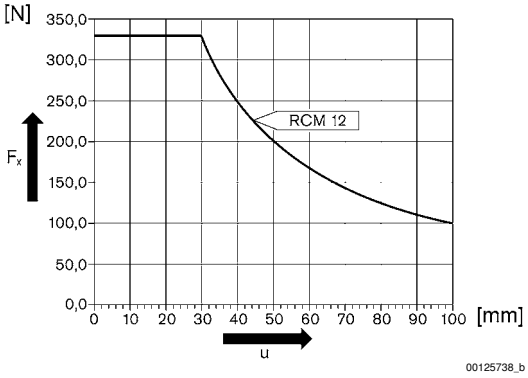

RCM 16 – 25

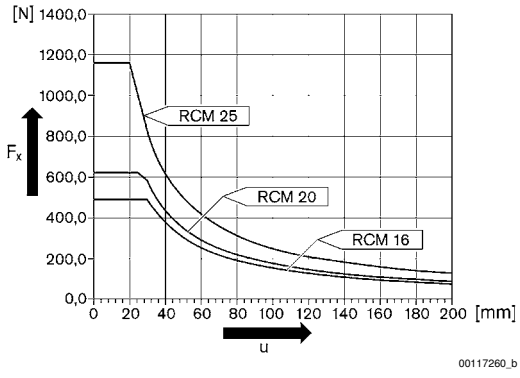

Drehantriebe → Zahnstangenantriebe

Drehmodul, Serie RCM-SH

► Drehwinkel: 0 - 180 ° ► Ø12 - 25 mm ► mit Magnetkolben ► Doppelkolben mit Zahnstange ► Easy–2–Combine-fähig ► Dämpfung: hydraulisch, fest eingestellt ► mit integrierter Zwischenstellung

RCM-12/.../-25

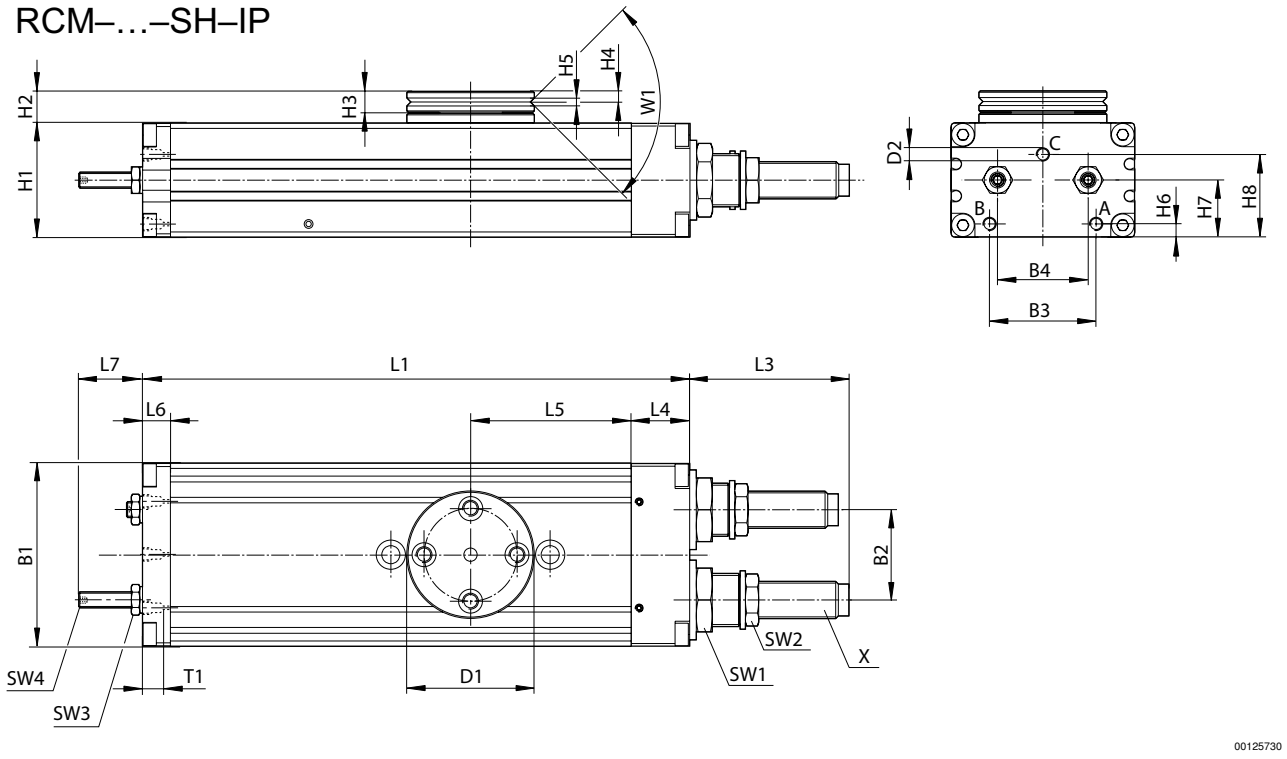

T1 = Gewindetiefe

Baugröße	B1	B2	B3	B4	Ø D1	Ø D2	H1	H2	H3	H4	H5	H6	H7
RCM-12	43	18	24	18	35	M5	24	10,5	6	2,9	2,5	3,7	12,5
RCM-16	52	24	29	24	40	M5	32	10	7	3,3	2,5	5	16
RCM-20	58	30	30	30	42	M5	37	11	7	3,3	3	5,5	19
RCM-25	69	34	40	34	48	M5	43	12	8	4	3	5	21,5

Baugröße	H8	L1	L3	L4	L5	L6	L7	SW1	SW2	SW3	SW4	T1	W1
RCM-12	18,1	136	33,5	14	40	8,5	17	15	11	7	2	4	90°
RCM-16	21,1	140	34	18	40	8,5	17	19	13	7	2	4	90°
RCM-20	27,1	156	48,5	19	43	8,5	22	19	15	8	2,5	4	90°
RCM-25	31,1	206	60	22	60,5	10,5	24	23	17	10	3	4	90°

Baugröße	X												
RCM-12	M8x1												
RCM-16	M10x1												
RCM-20	M12x1												
RCM-25	M14x1,5												

Drehantriebe → Zahnstangenantriebe

Drehmodul, Serie RCM-SH

► Drehwinkel: 0 - 180 ° ► Ø12 - 25 mm ► mit Magnetkolben ► Doppelkolben mit Zahnstange ► Easy–2–Combine-fähig ► Dämpfung: hydraulisch, fest eingestellt ► mit integrierter Zwischenstellung

Befestigung und Montage, RCM 12

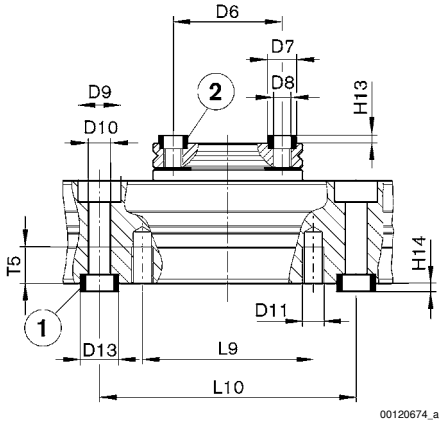

RCM-16/.../-25

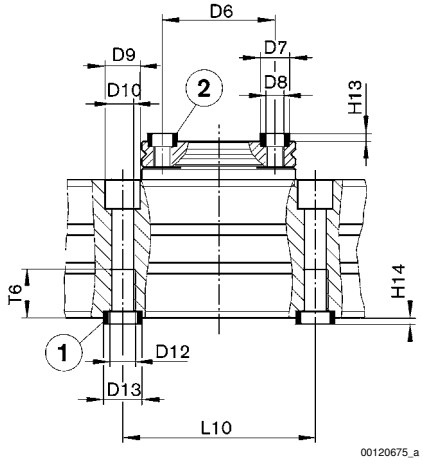

1) Zentrierhülse, im Lieferumfang enthalten 2) Zentrierhülse

Baugröße	Ø D6 ±0,02	Ø D7 k6	Ø D8	Ø D9	Ø D10	Ø D11	Ø D12	Ø D13 k6	H13 +0,2	H14 +0,2	L9	L10 ± 0,02	T5
RCM-12	25	7	M4	10	5,1	M5	–	9	1,6	2,1	40	60	8,5
RCM-16	30	7	M5	10	5	–	M6	9	1,6	2,1	–	60	–
RCM-20	30	7	M5	11	6,8	–	M8	12	1,6	2,1	–	60	–
RCM-25	35	9	M6	11	6,8	–	M8	12	2,1	2,1	–	60	–

Baugröße	T6
RCM-12	–
RCM-16	11,1
RCM-20	15,1
RCM-25	15,1