Kolbenstangenzylinder →

Minizylinder, ISO 6432, Serie OCT

► Ø 10 - 25 mm ► Anschlüsse: Ø 4 - Ø 6 ► Einfachwirkend, drucklos eingefahren ► mit Magnetkolben ► Dämpfung: elastisch ► mit integrierter Aufhängebefestigung ► Kolbenstange: Außengewinde

Normen	ISO 6432
Druckluftanschluss	Steckanschluss
Betriebsdruck min./max.	1,5 bar / 10 bar
Umgebungstemperatur min./max.	-20°C / +75°C
Mediumstemperatur min./max.	-20°C / +75°C
Medium	Druckluft
Max. Partikelgröße	50 µm
Ölgehalt der Druckluft	0 mg/m³ - 5 mg/m³
Druck zur Bestimmung der Kolbenkräfte	6,3 bar

OCT_E

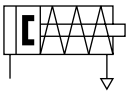

a35

Werkstoffe:	
Zylinderrohr	Aluminium, eloxiert
Kolbenstange	Nichtrostender Stahl
Deckel vorne	Polyarylamid
Deckel hinten	Polyarylamid
Dichtung	Polyurethan
Mutter für Zylinderbefestigung	Aluminium, eloxiert
Mutter für Kolbenstange	Nichtrostender Stahl
Abstreifer	Polyesterurethan-Kautschuk

Technische Bemerkungen

- Der Drucktaupunkt muss mindestens 15 °C unter der Umgebungs- und Mediumstemperatur liegen und darf max. 3 °C betragen.
- Der Ölgehalt der Druckluft muss über die gesamte Lebensdauer konstant bleiben.
- Verwenden Sie ausschließlich von Bosch Rexroth zugelassene Öle, siehe Kapitel „Technische Informationen“.
- Klemmstück für Magnetfeldsensor notwendig

Kolben-Ø		**[mm]**	**10**	**12**	**16**	**20**	**25**
Kolbenkraft ausfahrend		[N]	46	63	119	184	292
Federkraft min. - max.		[N]	1 - 3	3,5 - 8	3,5 - 8	5,5 - 14	9 - 17
Aufschlagenergie		[J]	0,04	0,07	0,14	0,23	0,35
Gewicht	0 mm Hub	[kg]	0,04	0,06	0,07	0,12	0,17
	+10 mm Hub	[kg]	0,004	0,007	0,006	0,009	0,012
Hub max.		[mm]	40	50	50	50	50

	Kolben-Ø **Kolbenstangengewinde** **Anschlüsse** **Zylinderaußengewinde**	**10** **M4** **Ø 4** **M12x1,25**	**12** **M6** **Ø 4** **M16x1,5**	**16** **M6** **Ø 4** **M16x1,5**	**20** **M8** **Ø 6** **M22x1,5**	**25** **M10x1,25** **Ø 6** **M22x1,5**
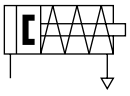	Hub 10	R412006662	R480052788	R412003629	R412003633	R412003637
	25	R412006661	R480052791	R412003630	R412003634	R412003638
	40	R412006660	R480052794	R412003631	R412003635	R412003639
	50	-	R480052796	R412003632	R412003636	R412003640

Ergänzungsprodukte
Fett markierte Materialnummern sind ab Zentrallager Deutschland verfügbar, Detailinformationen siehe Warenkorb

Kolbenstangenzylinder →

Minizylinder, ISO 6432, Serie OCT

► Ø 10 - 25 mm ► Anschlüsse: Ø 4 - Ø 6 ► Einfachwirkend, drucklos eingefahren ► mit Magnetkolben ► Dämpfung: elastisch ► mit integrierter Aufhängebefestigung ► Kolbenstange: Außengewinde

Konfigurierbares Produkt	
	Dieses Produkt ist konfigurierbar. Bitte benutzen Sie unseren Internetkonfigurator unter www.boschrexroth.com/pneumatics oder kontaktieren Sie das nächstgelegene Bosch Rexroth Vertriebszentrum.

Kolben - Ø 10 - 25

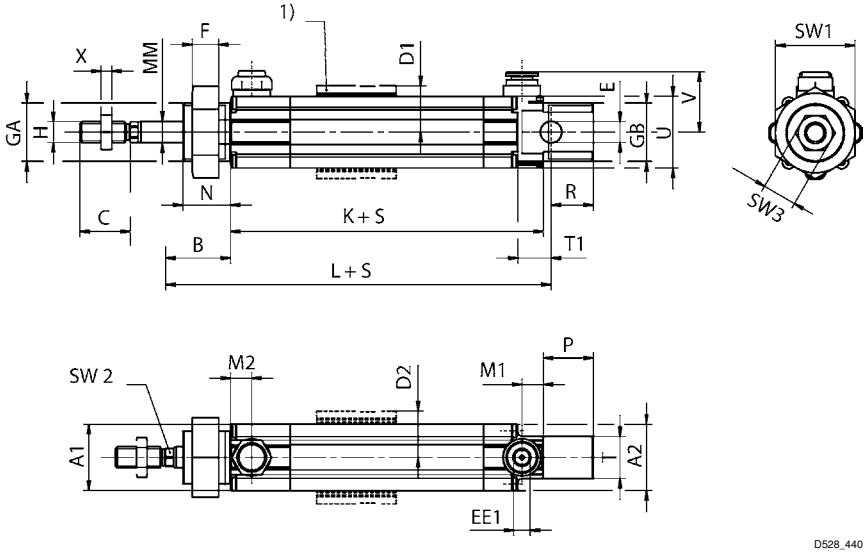

1) Klemmstück für Sensor. Einbau an allen 4 Zylinderseiten möglich (Ø 12 mm an 3 Seiten, Ø 10 mm an 2 Seiten).
S = Hub

Kolben-Ø	A1/A2	B	C –2	D1/D2	E H9	EE1	F	GA/GB	H	K	L	M1/M2	MM
10	15	16	11	12,55	4	Ø 4	7	M12x1,25	M4	46	64	9	4
12	19	22	15	14,5	6	Ø 4	8	M16x1,5	M6	46	75	8	6
16	21	22	15	15,5	6	Ø 4	8	M16x1,5	M6	56	82	6	6
20	25	24	19	17,5	8	Ø 6	10	M22x1,5	M8	68	95	8	8
25	28,5	28	21	19,25	8	Ø 6	10	M22x1,5	M10x1,25	70	104	8	10

Kolben-Ø	N	P	R	T d13	T1	U	V	X	SW1	SW2	SW3		
10	12	12	10	8	6	18	18,7	2,2	17	3	7		
12	17	17	10	12	9	19	19,2	3,2	22	5	10		
16	16	17	13	12	9	23	20,5	3	22	5	10		
20	18	19	16	16	12,5	27	22,7	4	30	7	13		
25	21	21	15	16	12,5	30	24	5	30	9	17		

Ergänzungsprodukte
Fett markierte Materialnummern sind ab Zentrallager Deutschland verfügbar, Detailinformationen siehe Warenkorb