Kolbenstangenzylinder → Normzylinder

Profilzylinder, ISO 15552, Serie PRA

► Ø 32 - 125 mm ► Anschlüsse: G 1/8 - G 1/2 ► doppeltwirkend ► mit Magnetkolben ► Dämpfung: elastisch, einstellbar, pneumatisch ► Kolbenstange: Außengewinde ► ATEX optional

00134193

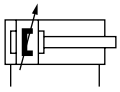

a15

Normen	ISO 15552
Druckluftanschluss	Innengewinde
Betriebsdruck min./max.	1,5 bar / 10 bar
Umgebungstemperatur min./max.	-20°C / +80°C
Mediumstemperatur min./max.	-20°C / +80°C
Medium	Druckluft
Max. Partikelgröße	50 µm
Ölgehalt der Druckluft	0 mg/m³ - 5 mg/m³
Druck zur Bestimmung der Kolbenkräfte	6,3 bar

Werkstoffe:	
Zylinderrohr	Aluminium, eloxiert
Kolbenstange	Nichtrostender Stahl
Deckel vorne	Aluminium-Druckguss
Deckel hinten	Aluminium-Druckguss
Dichtung	Polyurethan
Mutter für Kolbenstange	Stahl, verzinkt
Abstreifer	Polyurethan

Technische Bemerkungen

- Der Drucktaupunkt muss mindestens 15 °C unter der Umgebungs- und Mediumstemperatur liegen und darf max. 3 °C betragen.
- Der Ölgehalt der Druckluft muss über die gesamte Lebensdauer konstant bleiben.
- Verwenden Sie ausschließlich von Bosch Rexroth zugelassene Öle, siehe Kapitel „Technische Informationen“.
- ATEX-zertifizierte Zylinder sind im Internetkonfigurator generierbar.
- ATEX Kennzeichnung: II 2G c IIB T4 II 2D c IP65 T125°C X
- Der Einsatztemperaturbereich für Atex-zertifizierte Zylinder ist -20 °C bis +50 °C.

Kolben-Ø		**[mm]**	**32**	**40**	**50**	**63**	**80**
Kolbenkraft einfahrend		[N]	435	660	1035	1765	2855
Kolbenkraft ausfahrend		[N]	505	790	1235	1960	3165
Dämpfungslänge		[mm]	16,5	15	17	16,5	19,5
Dämpfungsenergie		[J]	4,8	9	15	27	54
Gewicht	0 mm Hub	[kg]	0,5	0,65	1,06	1,42	2,37
	+10 mm Hub	[kg]	0,022	0,032	0,047	0,054	0,085
Hub max.		[mm]	1600	1900	2100	2500	2800

Kolben-Ø		**[mm]**	**100**	**125**			
Kolbenkraft einfahrend		[N]	4635	7220			
Kolbenkraft ausfahrend		[N]	4945	7725			
Dämpfungslänge		[mm]	19,5	22			
Dämpfungsenergie		[J]	88	140			
Gewicht	0 mm Hub	[kg]	3,51	6,72			
	+10 mm Hub	[kg]	0,1	0,15			
Hub max.		[mm]	2800	2750			

Kolbenstangenzylinder → Normzylinder

Profilzylinder, ISO 15552, Serie PRA

► Ø 32 - 125 mm ► Anschlüsse: G 1/8 - G 1/2 ► doppeltwirkend ► mit Magnetkolben ► Dämpfung: elastisch, einstellbar, pneumatisch ► Kolbenstange: Außengewinde ► ATEX optional

	Kolben-Ø **Kolbenstangengewinde** **Anschlüsse** **Kolbenstangen-Ø**	**32** **M10x1,25** **G 1/8** **12**	**40** **M12x1,25** **G 1/4** **16**	**50** **M16x1,5** **G 1/4** **20**	**63** **M16x1,5** **G 3/8** **20**	**80** **M20x1,5** **G 3/8** **25**
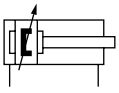	Hub 25	**0822120001**	**0822121001**	**0822122001**	**0822123001**	**0822124001**
	50	**0822120002**	**0822121002**	**0822122002**	**0822123002**	**0822124002**
	80	**0822120003**	**0822121003**	**0822122003**	**0822123003**	**0822124003**
	100	**0822120004**	**0822121004**	**0822122004**	**0822123004**	**0822124004**
	125	**0822120005**	**0822121005**	**0822122005**	**0822123005**	**0822124005**
	160	**0822120006**	**0822121006**	**0822122006**	**0822123006**	**0822124006**
	200	**0822120007**	**0822121007**	**0822122007**	**0822123007**	**0822124007**
	250	**0822120008**	**0822121008**	**0822122008**	**0822123008**	**0822124008**
	320	**0822120009**	**0822121009**	**0822122009**	**0822123009**	**0822124009**
	400	**0822120010**	**0822121010**	**0822122010**	**0822123010**	**0822124010**
	500	**0822120011**	**0822121011**	**0822122011**	**0822123011**	**0822124011**
	Kolben-Ø **Kolbenstangengewinde** **Anschlüsse** **Kolbenstangen-Ø**	**100** **M20x1,5** **G 1/2** **25**	**125** **M27x2** **G 1/2** **32**			
	Hub 25	**0822125001**	**R480140491**			
	50	**0822125002**	**R480140455**			
	80	**0822125003**	**R480141371**			
	100	**0822125004**	**R480079499**			
	125	**0822125005**	**R480140083**			
	160	**0822125006**	**R480079809**			
	200	**0822125007**	**R480140833**			
	250	**0822125008**	**R480141106**			
	320	**0822125009**	**R480140759**			
	400	**0822125010**	**R480141373**			
	500	**0822125011**	**R480141666**			

Konfigurierbares Produkt	
	Dieses Produkt ist konfigurierbar. Bitte benutzen Sie unseren Internetkonfigurator unter www.boschrexroth.com/pneumatics oder kontaktieren Sie das nächstgelegene Bosch Rexroth Vertriebszentrum.

Kolbenstangenzylinder → Normzylinder

Profilzylinder, ISO 15552, Serie PRA

► Ø 32 - 125 mm ► Anschlüsse: G 1/8 - G 1/2 ► doppeltwirkend ► mit Magnetkolben ► Dämpfung: elastisch, einstellbar, pneumatisch ► Kolbenstange: Außengewinde ► ATEX optional

Dämpfungsdiagramm

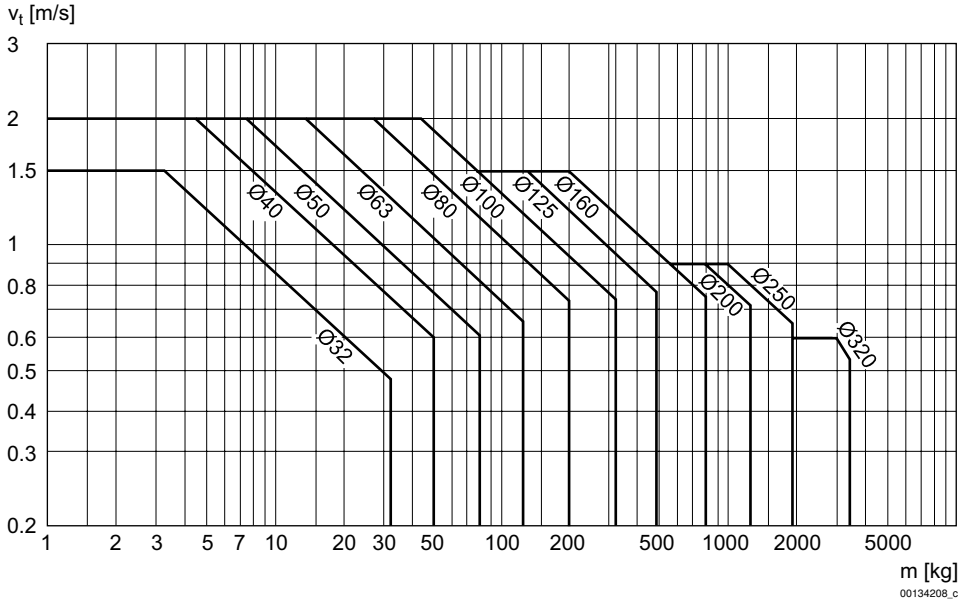

v = Kolbengeschwindigkeit [m/s]
m = Dämpfbare Masse [kg]

Abmessungen

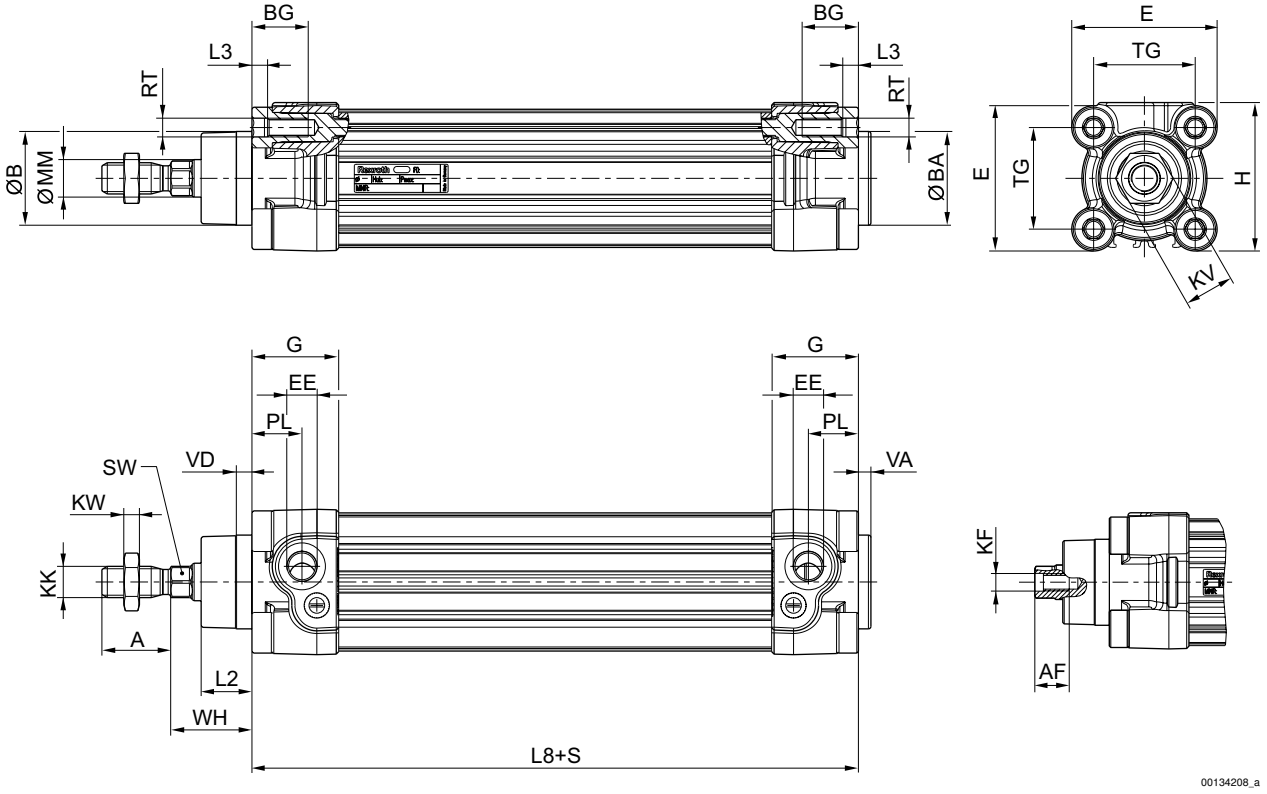

S = Hub

Kolbenstangenzylinder → Normzylinder

Profilzylinder, ISO 15552, Serie PRA

► Ø 32 - 125 mm ► Anschlüsse: G 1/8 - G 1/2 ► doppeltwirkend ► mit Magnetkolben ► Dämpfung: elastisch, einstellbar, pneumatisch ► Kolbenstange: Außengewinde ► ATEX optional

Kol-ben-Ø	A -2	AF+1	ØB d11	ØBA d11	BG min.	E	EE	G	H	KF	KK
32	22	12	30	30	16	46,5	G 1/8	27,75	47,5	M6	M10x1,25
40	24	13,5	35	35	16	53	G 1/4	33,25	53	M8	M12x1,25
50	32	17	40	40	16	65	G 1/4	31	65	M10	M16x1,5
63	32	17	45	45	16	75	G 3/8	38,25	75	M10	M16x1,5
80	40	21	45	45	17	95	G 3/8	38,25	95	M12	M20x1,5
100	40	21	55	55	17	115	G 1/2	42,25	115	M12	M20x1,5
125	54	28	60	60	20	140	G 1/2	53,85	140	M16	M27x2

Kol-ben-Ø	KV	KW	ØMM f8	PL	L2	L3 ±0,5	L8	RT	SW	TG	VA -1	VD
32	16	5	12	16	16,25	4,5	94±0,4	M6	10	32,5±0,5	4	5
40	18	6	16	20	18,25	4,5	105±0,7	M6	13	38±0,5	4	5
50	24	8	20	19	25	4,5	106±0,7	M8	17	46,5±0,6	4	5
63	24	8	20	24	25	4,5	121±0,8	M8	17	56,5±0,7	4	5
80	30	10	25	23,5	33	0	128±0,8	M10	22	72±0,7	4	5
100	30	10	25	25	36	0	138±1	M10	22	89±0,7	4	5
125	41	13,5	32	33	45	0	160±1	M12	27	110±1,1	6	7

Kol-ben-Ø	WH												
32	26±1,4												
40	30±1,4												
50	37±1,4												
63	37±1,8												
80	46±1,8												
100	51±1,8												
125	65±2,2												