Ventilsysteme → Ventilsysteme nach Norm

Ventilsystem, Serie 581

► Qn = 2200 l/min ► Vorsteuerventilbreite: 30 mm CNOMO ► Druckluftanschluss Ausgang: Grundplatte ISO 5599-1 ► Handhilfsbetätigung: nicht rastend, ohne

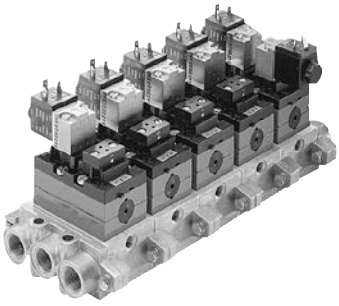

P581_138

Normen	ISO 5599-1
Bauart	Einzel-Steckverdrahtung
Verblockungsprinzip	Grundplattenprinzip 1-fach
Betriebsdruck min./max.	-0,95 bar / 16 bar
Umgebungstemperatur min./max.	-15°C / +50°C
Medium	Druckluft
Max. Partikelgröße	50 µm
Ölgehalt der Druckluft	0 mg/m³ - 5 mg/m³
Schutzart mit Leitungsdose / Stecker	IP 65
Betriebsspannung DC	24 V
Spannungstoleranz DC	-10% / +10%
Betriebsspannung AC bei 50 Hz	230 V, 42 V
Spannungstoleranz AC 50 Hz	-10% / +10%

Es ist eine Beispielkonfiguration abgebildet. Das ausgelieferte Produkt kann daher von der Abbildung abweichen.

Technische Bemerkungen
■ Der Drucktaupunkt muss mindestens 15 °C unter der Umgebungs- und Mediumstemperatur liegen und darf max. 3 °C betragen.
■ Der Ölgehalt der Druckluft muss über die gesamte Lebensdauer konstant bleiben.
■ Verwenden Sie ausschließlich von Bosch Rexroth zugelassene Öle, siehe Kapitel „Technische Informationen“.

Konfigurierbares Produkt	
	Dieses Produkt ist konfigurierbar. Bitte benutzen Sie unseren Internetkonfigurator unter www.boschrexroth.com/pneumatics oder kontaktieren Sie das nächstgelegene Bosch Rexroth Vertriebszentrum.

Ventilsysteme → Ventilsysteme nach Norm

Ventilsystem, Serie 581

► Qn = 2200 l/min ► Vorsteuerventilbreite: 30 mm CNOMO ► Druckluftanschluss Ausgang: Grundplatte ISO 5599-1 ► Handhilfsbetätigung: nicht rastend, ohne

Abmessungen, alle Anschlüsse unten

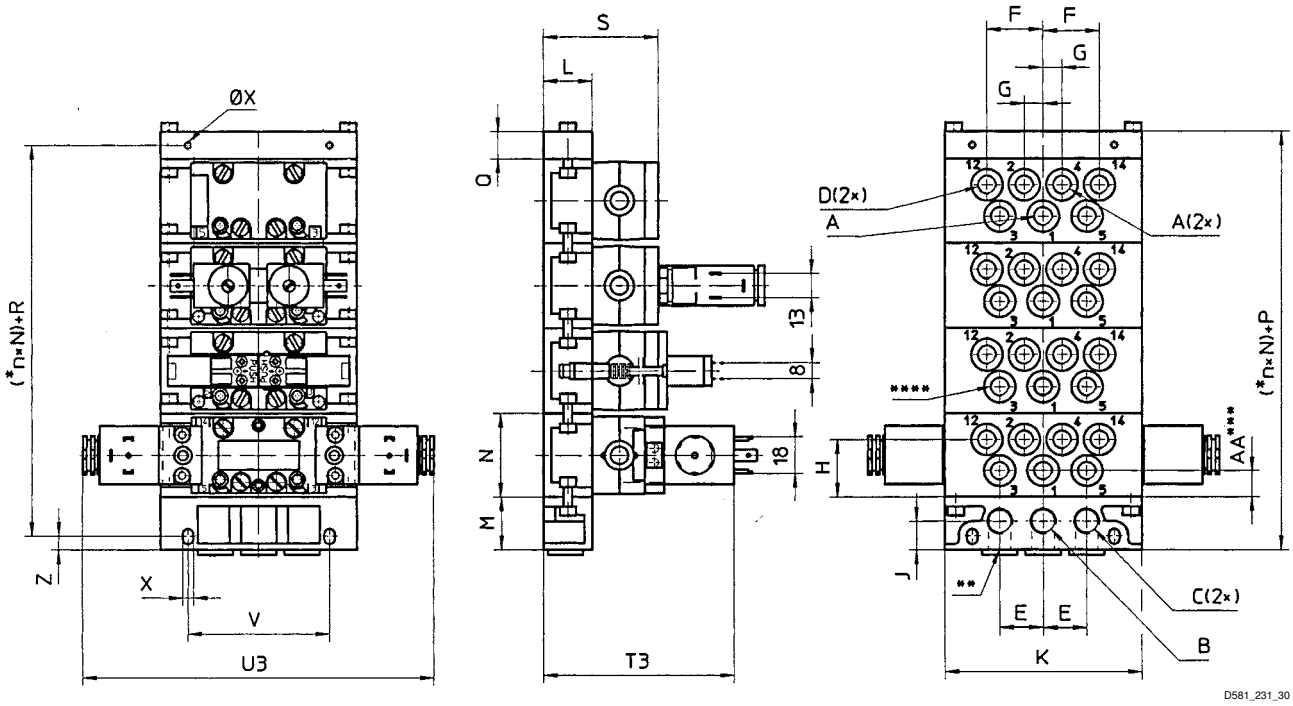

* n = Anzahl Anschlussplatten.
** alternative Anschlussöffnungen, mit Stopfen verschlossen.
*** nur an Anschlussplatten mit separatem Einlass
**** Anschlussplatte 5801680000 kann auch an Anschluss 3 und 5 angeschlossen werden.
Es ist eine Beispielkonfiguration abgebildet. Das ausgelieferte Produkt kann daher von der Abbildung abweichen.

A	B	C	D	E	F	G	H	J	K	L	M	N	P (=M+Q)
G 1/4	G 3/8	G 3/8	G 1/8	27	39	13,5	38	20	122	30	34	56	49
G 3/8	G 1/2	G 1/2	G 1/8	36	52	17	33	22	156	37	39	56	59
Ø 8	G 3/8	G 3/8	Ø 6	27	39	13,5	38	20	122	30	34	56	49

A	Q	R (=Q/2+M–Z)	S	V	X	Z	AA	T3	U3				
G 1/4	15	34	71	94	6,4	8	18	114	132				
G 3/8	20	40	80	118	8,4	10	–	121	132				
Ø 8	15	34	71	94	6,4	10	–	114	176				

A = Anschlüsse 2 und 4 in der Zwischenplatte
B = Anschluß 1 in der Eingangsplatte
C = Anschlüsse 3 und 5 in der Eingangsplatte
D = Anschlüsse 12 und 14 in der Zwischenplatte

Ventilsysteme → Ventilsysteme nach Norm

Ventilsystem, Serie 581

► Qn = 2200 l/min ► Vorsteuerventilbreite: 30 mm CNOMO ► Druckluftanschluss Ausgang: Grundplatte ISO 5599-1 ► Handhilfsbetätigung: nicht rastend, ohne

Abmessungen, Anschlüsse 2 und 4 unten, Anschlüsse 12 und 14 seitlich

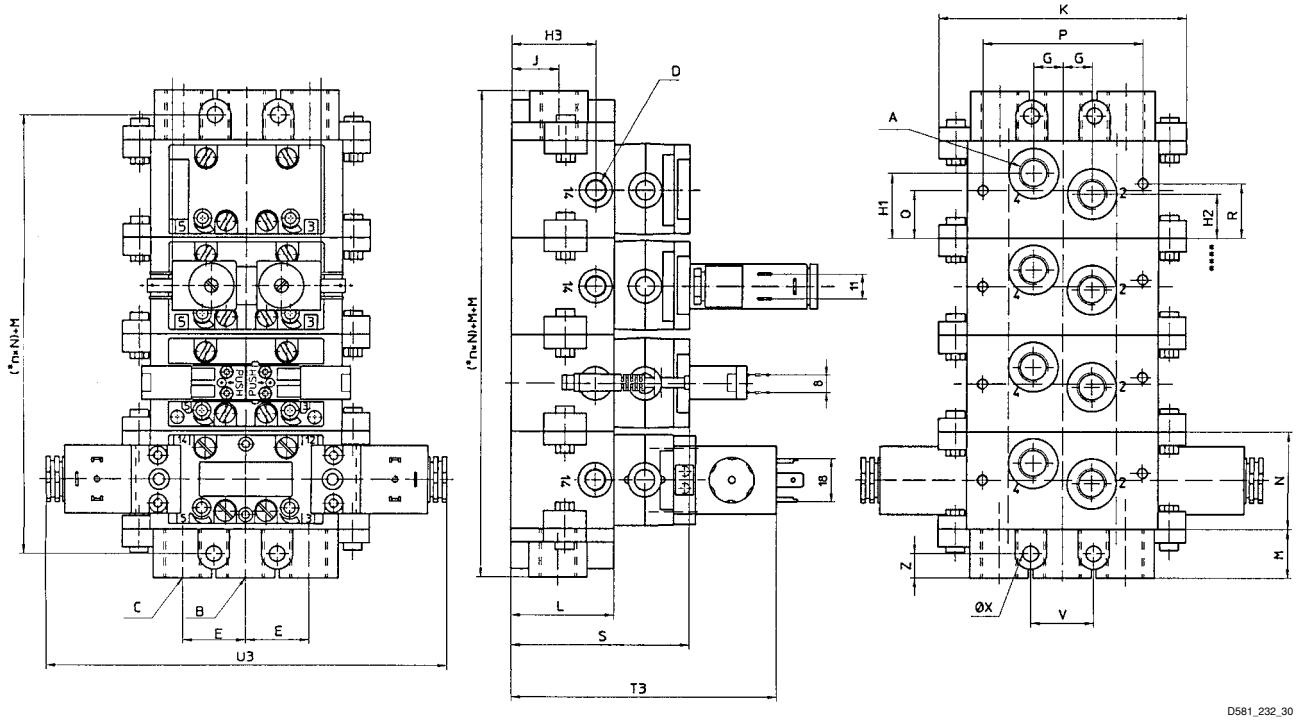

* n = Anzahl Anschlussplatten
Es ist eine Beispielkonfiguration abgebildet. Das ausgelieferte Produkt kann daher von der Abbildung abweichen.

A	B	C	D	E	G	H1	H2	H3	J	K	L	M	N	P
G 3/8	G 1/2	G 1/2	G 1/8	34	15	34	23	38	23	135	47	26	56	86

A	Q	R	S	V	X	Z	T3	U3						
G 3/8	28	31	89	35	9	13	129	132						

Ventilsysteme → Ventilsysteme nach Norm

Ventilsystem, Serie 581

► Qn = 2200 l/min ► Vorsteuerventilbreite: 30 mm CNOMO ► Druckluftanschluss Ausgang: Grundplatte ISO 5599-1 ► Handhilfsbetätigung: nicht rastend, ohne

Abmessungen, Anschlüsse 2 und 4 seitlich, Anschlüsse 12 und 14 unten

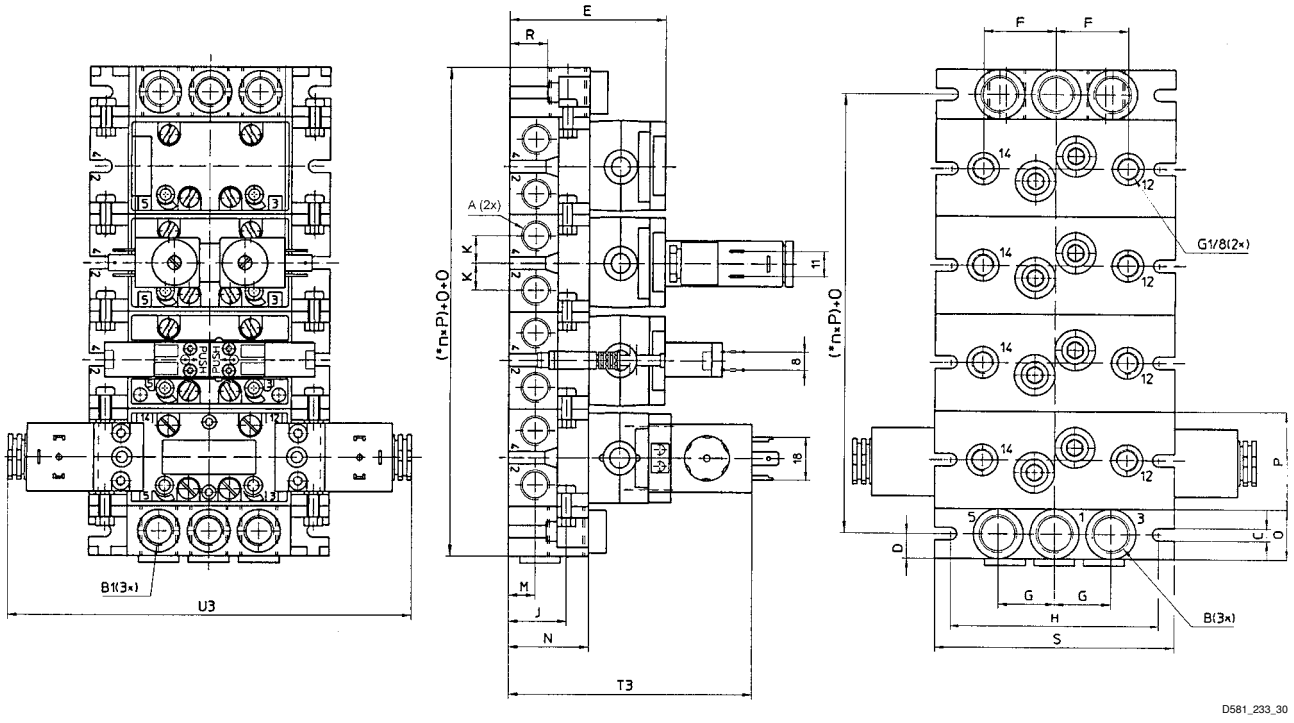

* n = Anzahl Anschlussplatten
Es ist eine Beispielkonfiguration abgebildet. Das ausgelieferte Produkt kann daher von der Abbildung abweichen.

A	B	B1	C	D	E	F	G	H	J	R	K	M	N	O
G 3/8	G 1/2	G 3/8	6,5	14,5	85	34	29	102	32	20	15	15	43	29

A	P	S	T3	U3										
G 3/8	56	120	127	132										