Sensorik → Ergänzungsprodukte

Serie MS01

► Prüfblock MS01-AL, Variante II, mit 5/2-Wegeventil ► Anschlussplatte aus Aluminium-Druckguss ► permanente Freiblasluft

00132494

Normen	ISO 15407-1, 26 mm
Rastermaß	27,1 mm
Betriebsdruck min./max.	4 bar / 10 bar
Umgebungstemperatur min./max.	+0°C / +50°C
Mediumstemperatur min./max.	+0°C / +50°C
Schutzart:mit Leitungsdose	IP 65
Einschaltdauer	100 %
Medium	Druckluft
Max. Partikelgröße	5 µm
Ölgehalt der Druckluft	0 mg/m³ - 0,1 mg/m³
Elektrischer Anschluss Ventil	Stecker, Form C
Elektrischer Anschluss Prüfmodul	Stecker, M12, 5-polig
Betriebsspannung DC	24 V
Spannungstoleranz DC	-10% / +10%
Spannungstoleranz Ventile	-10% / +10%
Werkstoffe:	
Endplatten	Aluminium
Dichtung	Acrylnitril-Butadien-Kautschuk
Anschlussplatte	Aluminium-Druckguss

Technische Bemerkungen

- Der Drucktaupunkt muss mindestens 15 °C unter der Umgebungs- und Mediumstemperatur liegen und darf max. 3 °C betragen.
- Der Ölgehalt der Druckluft muss über die gesamte Lebensdauer konstant bleiben.
- Verwenden Sie ausschließlich von Bosch Rexroth zugelassene Öle, siehe Kapitel „Technische Informationen“.
- Der Druckregler ist auf 3 bar voreingestellt.
- Erweiterungsmöglichkeit für Steuerventile vorhanden.

Ausführung	Eingang 1	Entlüftung R1	Ausgang 4	Entlüftung Steuerluft R2	erfassbarer Messabstand min./max.	Länge	Gewicht	Bem.	Materialnummer
					[mm]	[mm]	[kg]		
1-fach	G 3/8	G 1/8	G 1/4	G 1/8	0,01 / 0,3	93,1	1,643	1)	R412011191
2-fach	G 3/8	G 1/8	G 1/4	G 1/8	0,01 / 0,3	120,3	2,12	1)	R412011192
3-fach	G 3/8	G 1/8	G 1/4	G 1/8	0,01 / 0,3	147,4	2,597	1)	R412011193
4-fach	G 3/8	G 1/8	G 1/4	G 1/8	0,01 / 0,3	174,5	3,074	1)	R412011194
5-fach	G 3/8	G 1/8	G 1/4	G 1/8	0,01 / 0,3	201,6	3,551	1)	R412011195
6-fach	G 3/8	G 1/8	G 1/4	G 1/8	0,01 / 0,3	228,7	4,028	1)	R412011196
7-fach	G 3/8	G 1/8	G 1/4	G 1/8	0,01 / 0,3	255,8	4,505	1)	R412011197
8-fach	G 3/8	G 1/8	G 1/4	G 1/8	0,01 / 0,3	282,9	4,982	1)	R412011198
1-fach	3/8 NPTF	1/8 NPTF	1/4 NPTF	1/8 NPTF	0,01 / 0,3	93,1	1,643	-	R412011199
2-fach	3/8 NPTF	1/8 NPTF	1/4 NPTF	1/8 NPTF	0,01 / 0,3	120,3	2,12	-	R412011200
3-fach	3/8 NPTF	1/8 NPTF	1/4 NPTF	1/8 NPTF	0,01 / 0,3	147,4	2,597	-	R412011201
4-fach	3/8 NPTF	1/8 NPTF	1/4 NPTF	1/8 NPTF	0,01 / 0,3	174,5	3,074	-	R412011202
5-fach	3/8 NPTF	1/8 NPTF	1/4 NPTF	1/8 NPTF	0,01 / 0,3	201,6	3,551	-	R412011203
6-fach	3/8 NPTF	1/8 NPTF	1/4 NPTF	1/8 NPTF	0,01 / 0,3	228,7	4,028	-	R412011204
7-fach	3/8 NPTF	1/8 NPTF	1/4 NPTF	1/8 NPTF	0,01 / 0,3	255,8	4,505	-	R412011205
8-fach	3/8 NPTF	1/8 NPTF	1/4 NPTF	1/8 NPTF	0,01 / 0,3	282,9	4,982	-	R412011206

1) Pneumatischer Anschluss: nach ISO 228-1
Der erfassbare Messabstand bezieht sich auf eine Messstelle pro Prüfmodul und hängt von den Einsatzbedingungen ab. Nähere Informationen entnehmen Sie der Bedienungsanleitung.

Sensorik → Ergänzungsprodukte

Serie MS01

► Prüfblock MS01-AL, Variante II, mit 5/2-Wegeventil ► Anschlussplatte aus Aluminium-Druckguss ► permanente Freiblasluft

Abmessungen

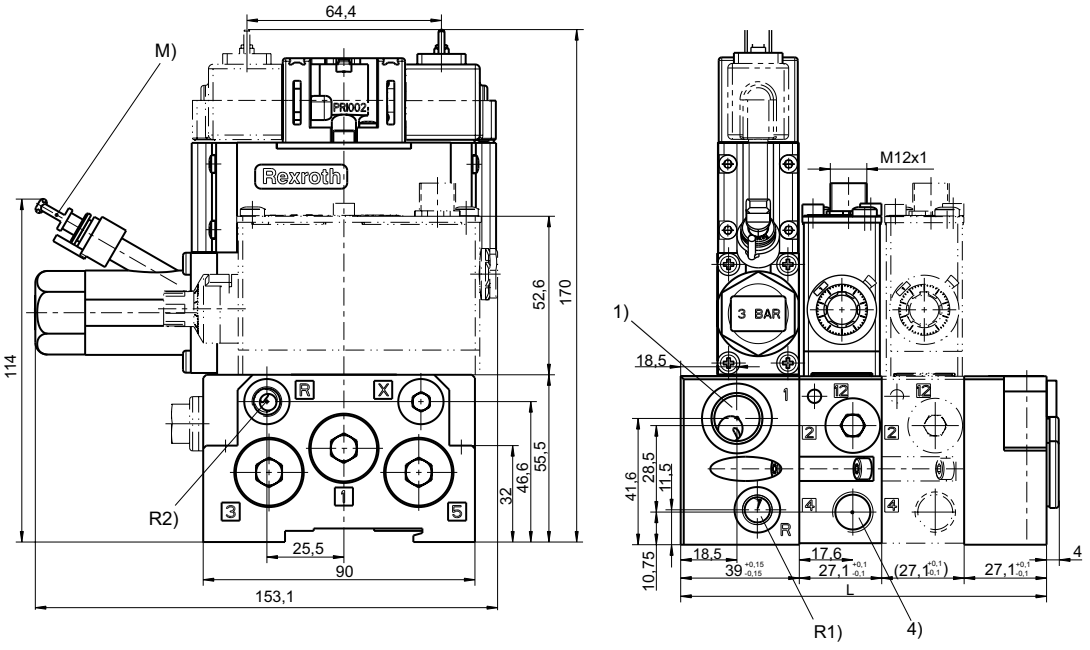

1) Betriebsdruck
4) Anschluss 4 (zur Düse)
R1) Entlüftung Prüfmodul / Anschluss Sperrluft (max. 1 bar)
R2) Entlüftung Steuerluft
M) Steckanschluss für Kunststoffrohr Ø 6x1 des Manometers
L = Länge

Sensorik → Ergänzungsprodukte

Serie MS01

► Prüfblock MS01-AL, Variante II, mit 5/2-Wegeventil ► Anschlussplatte aus Aluminium-Druckguss ► permanente Freiblasluft

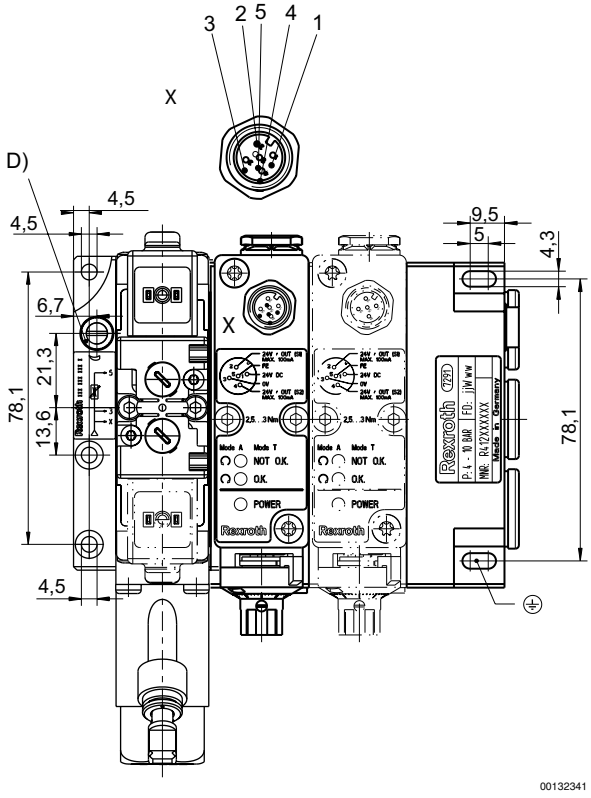

D = Drossel (Freiblasdruck)
M12 Kontaktbelegung:
Kontakt 1: 24 V DC
Kontakt 2: Ausgangssignal 24 V DC, S1 (Betriebsdruck), max. 100 mA
Kontakt 3: 0 V
Kontakt 4: Ausgangssignal 24 V DC, S2 (Prüfen), max. 100 mA
Kontakt 5: FE

Schaltplan

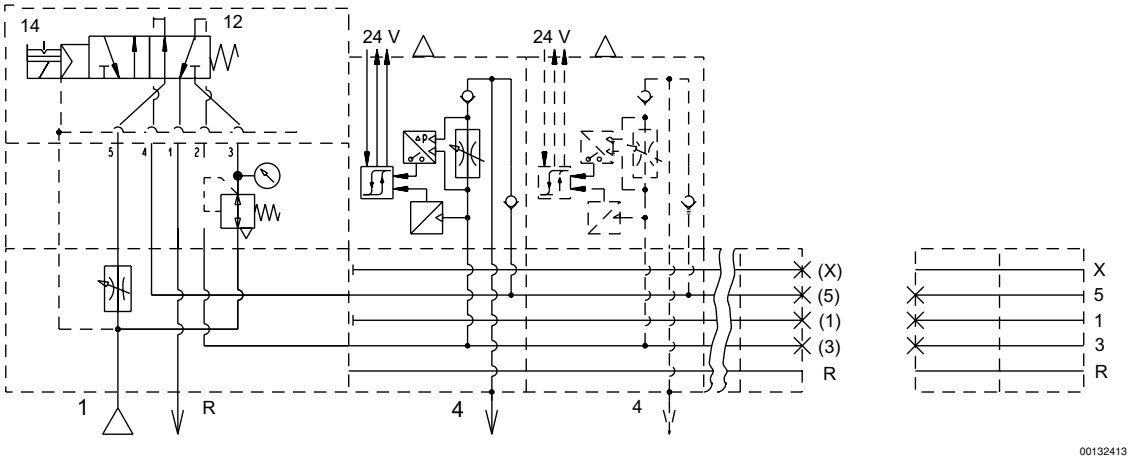

Ventilseite 14: Prüfluft
Anschluss 4: Anschlussdüse
Ventilseite 12: Freiblasluft
Anschluss R: Entlüftung (R1 und R2 siehe Abmessungen)

Ergänzungsprodukte
Fett markierte Materialnummern sind ab Zentrallager Deutschland verfügbar, Detailinformationen siehe Warenkorb