Wegeventile → Ergänzungsprodukte

3/2-Wegeventil, Serie CD04

► Qn= 900 l/min ► Rohranschluss ► Druckluftanschluss Ausgang: 1/8-27 NPTF

Bauart	Schieberventil, überschneidungsfrei
Dichtprinzip	weich dichtend
Betriebsdruck min./max.	-0,95 bar / 10 bar
Umgebungstemperatur min./max.	-20°C / +65°C
Mediumstemperatur min./max.	-20°C / +65°C
Medium	Druckluft
Max. Partikelgröße	50 µm
Ölgehalt der Druckluft	0 mg/m³ - 1 mg/m³
Druckluftanschluss	nach ANSI B1.20.3

Werkstoffe:	
Gehäuse	Zink-Druckguss; Polyamid, glasfaserverstärkt
Dichtungen	Acrylnitril-Butadien-Kautschuk

	Betätigungselement	Ausführung	Druckluftanschluss			Qn	Qn 1 → 2	Qn 2 → 3	Materialnummer
			Eingang	Ausgang	Entlüftung				
						[l/min]	[l/min]	[l/min]	
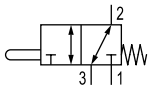	Stößel	NC/NO	1/8-27 NPTF	1/8-27 NPTF	1/8-27 NPTF	900	900	900	R412013026
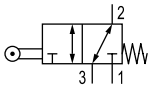	Tastrolle	NC/NO	1/8-27 NPTF	1/8-27 NPTF	1/8-27 NPTF	900	900	900	R412013021 R412013022
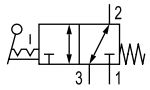	Handhebel, rastend, nicht rastend	NC/NO	1/8-27 NPTF	1/8-27 NPTF	1/8-27 NPTF	900	900	900	R412013025
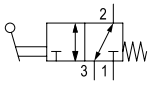	Handhebel	NC/NO	1/8-27 NPTF	1/8-27 NPTF	1/8-27 NPTF	900	900	900	R412013023
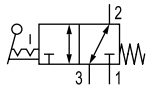	Drehhebel, rastend	NC/NO	1/8-27 NPTF	1/8-27 NPTF	1/8-27 NPTF	900	900	900	R412013024
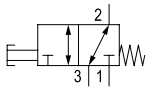	Knopf	NC/NO	1/8-27 NPTF	1/8-27 NPTF	1/8-27 NPTF	900	900	900	R412013027

Materialnummer	Betätigungskraft Min.	Werkstoff: Betätigungselement	Gewicht	Abb.
	[N]		[kg]	
R412013026	60	Nichtrostender Stahl	0,23	Fig. 1
R412013021 R412013022	30	Polyoxymethylen Nichtrostender Stahl	0,29	Fig. 2
R412013025	15	Polyoxymethylen	0,32	Fig. 3
R412013023	15	Aluminium	0,29	Fig. 4
R412013024	15	Nichtrostender Stahl; Kunststoff	0,5	Fig. 5
Nenndurchfluss Qn bei 6 bar und Δp = 1 bar				

Ergänzungsprodukte
Fett markierte Materialnummern sind ab Zentrallager Deutschland verfügbar, Detailinformationen siehe Warenkorb

Wegeventile → Ergänzungsprodukte

3/2-Wegeventil, Serie CD04

► Qn= 900 l/min ► Rohranschluss ► Druckluftanschluss Ausgang: 1/8-27 NPTF

Materialnummer	Betätigungskraft Min.	Werkstoff: Betätigungselement	Gewicht	Abb.
	[N]		[kg]	
R412013027	60	Polyoxymethylen	0,25	Fig. 6
Nenndurchfluss Qn bei 6 bar und Δp = 1 bar				

Abmessungen in mm, Fig. 1, Grundventil

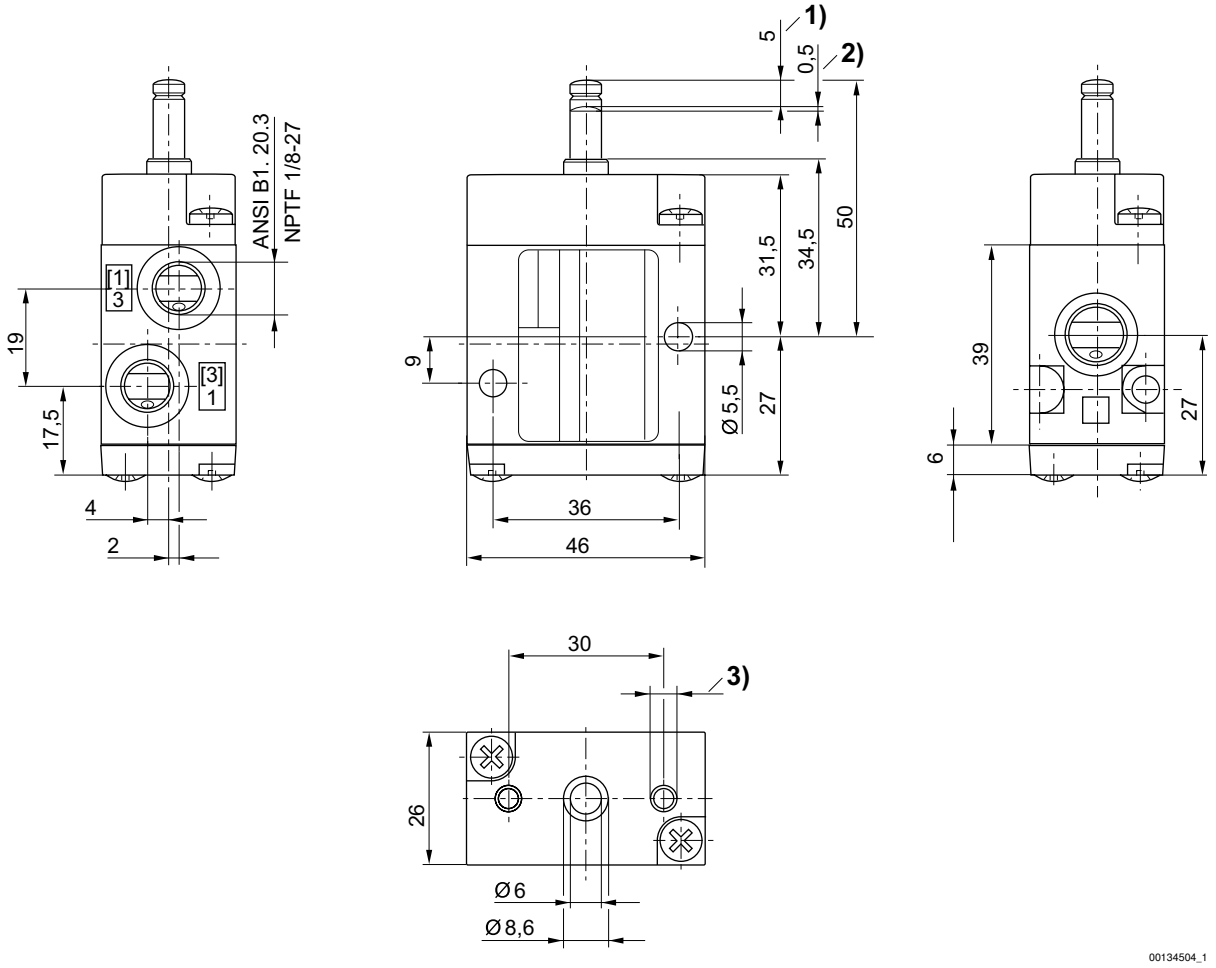

1) Hub 2) Überhub 3) Ø 4,5 - 12 tief

Wegeventile → Ergänzungsprodukte

3/2-Wegeventil, Serie CD04

► Qn= 900 l/min ► Rohranschluss ► Druckluftanschluss Ausgang: 1/8-27 NPTF

Abmessungen in inch, Fig. 1, Grundventil

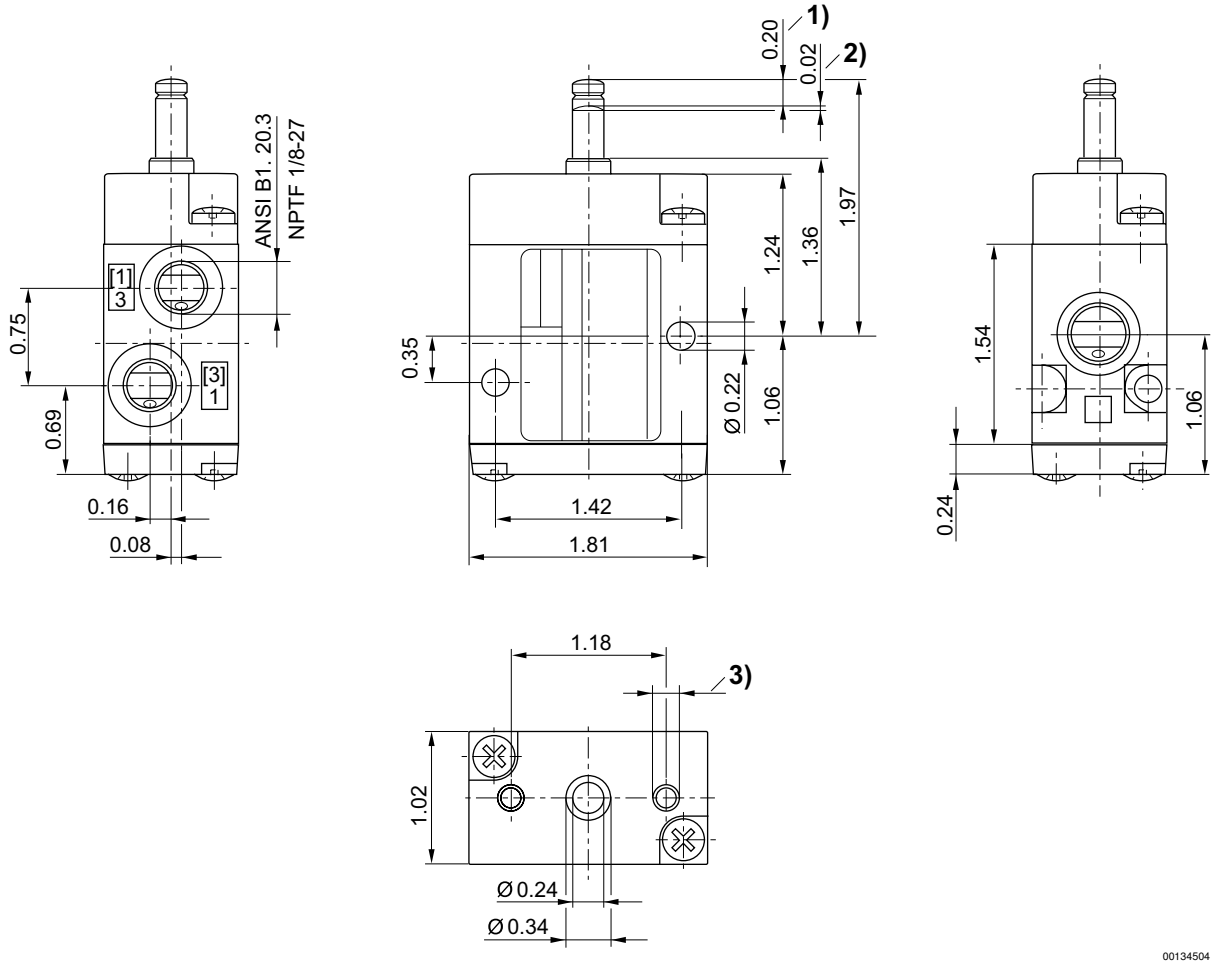

1) Hub 2) Überhub 3) Ø 0,18 - 0,47 tief

Wegeventile → Ergänzungsprodukte

3/2-Wegeventil, Serie CD04

► Qn= 900 l/min ► Rohranschluss ► Druckluftanschluss Ausgang: 1/8-27 NPTF

Abmessungen in mm, Fig. 2

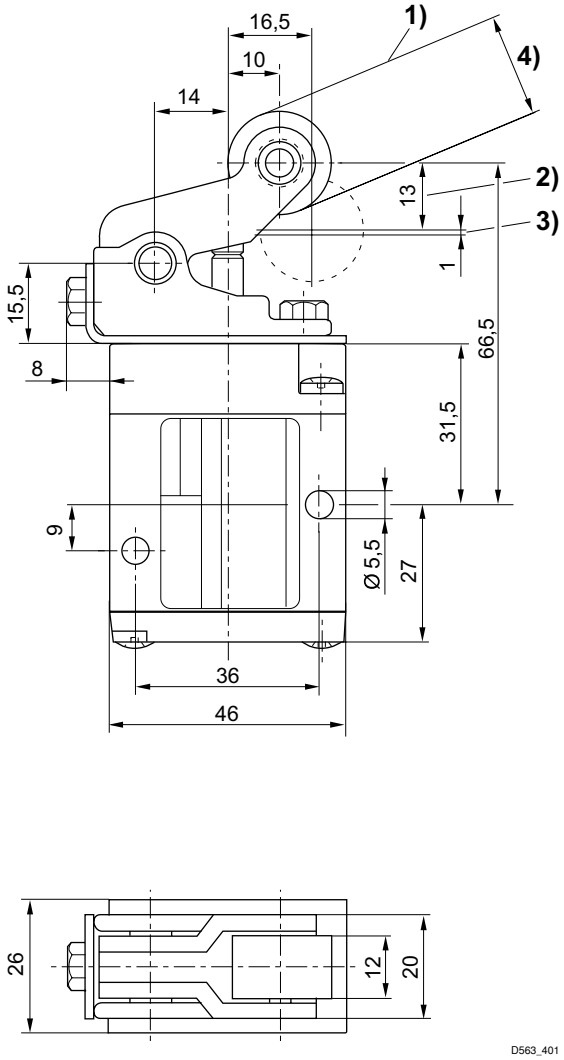

1) Anlaufwinkel der Betätigungsrolle maximal 30° 2) Hub 3) Überhub
4) R412013021: Ø20 (POM) / R412013022: Ø19 (ST)
Für alle Betätigungsarten gelten die Abmessungen des Grundventiles.

Wegeventile → Ergänzungsprodukte

3/2-Wegeventil, Serie CD04

► Qn= 900 l/min ► Rohranschluss ► Druckluftanschluss Ausgang: 1/8-27 NPTF

Abmessungen in inch, Fig. 2

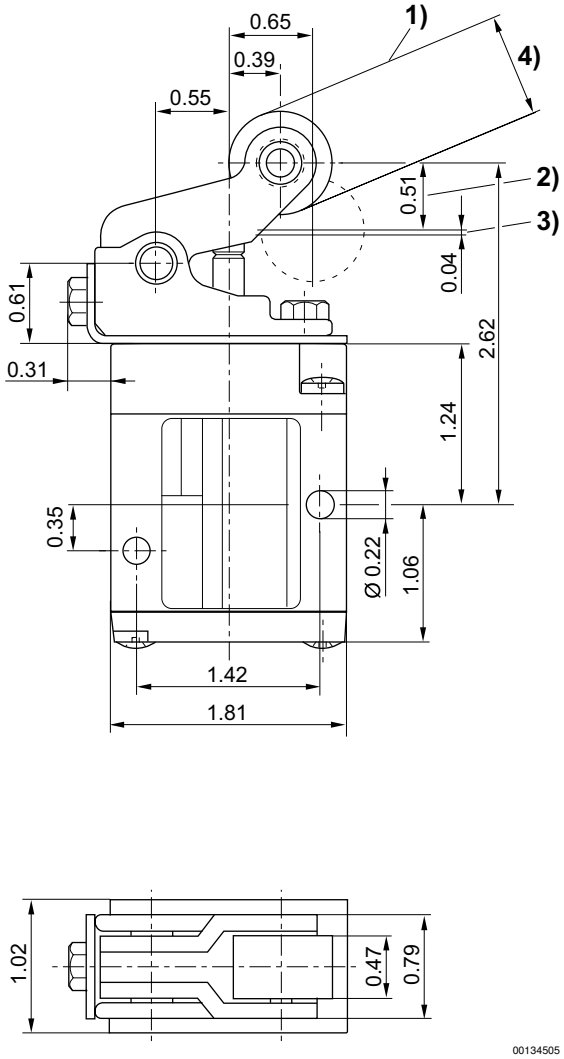

1) Anlaufwinkel der Betätigungsrolle maximal 30° 2) Hub 3) Überhub
4) R412013021: Ø 0,79 (POM) / R412013022: Ø 0,75 (ST)
Für alle Betätigungsarten gelten die Abmessungen des Grundventiles.

Wegeventile → Ergänzungsprodukte

3/2-Wegeventil, Serie CD04

► Qn= 900 l/min ► Rohranschluss ► Druckluftanschluss Ausgang: 1/8-27 NPTF

Abmessungen in mm, Fig. 3

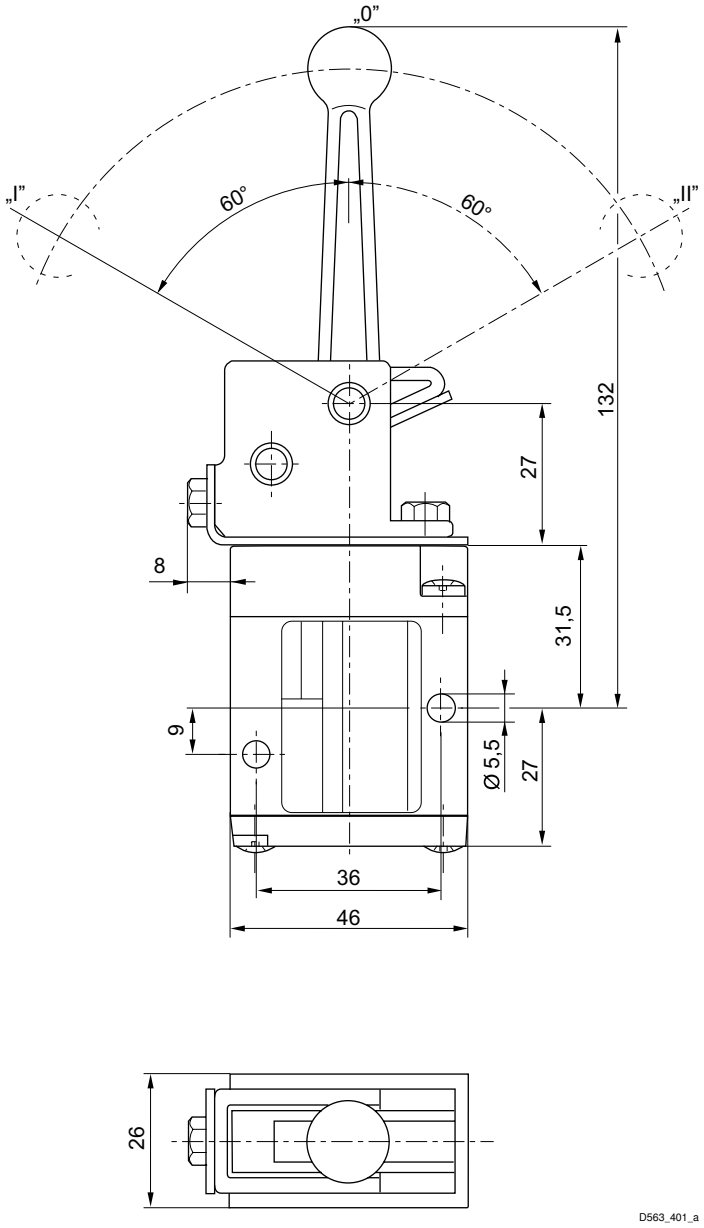

Stellung 0: Ausgangsstellung, Stellung I: Rückführung automatisch durch Feder, Stellung II: gerastet; Rückführung manuell
Für alle Betätigungsarten gelten die Abmessungen des Grundventiles.

3/2-Wegeventil, Serie CD04

► Qn= 900 l/min ► Rohranschluss ► Druckluftanschluss Ausgang: 1/8-27 NPTF

Abmessungen in inch, Fig. 3

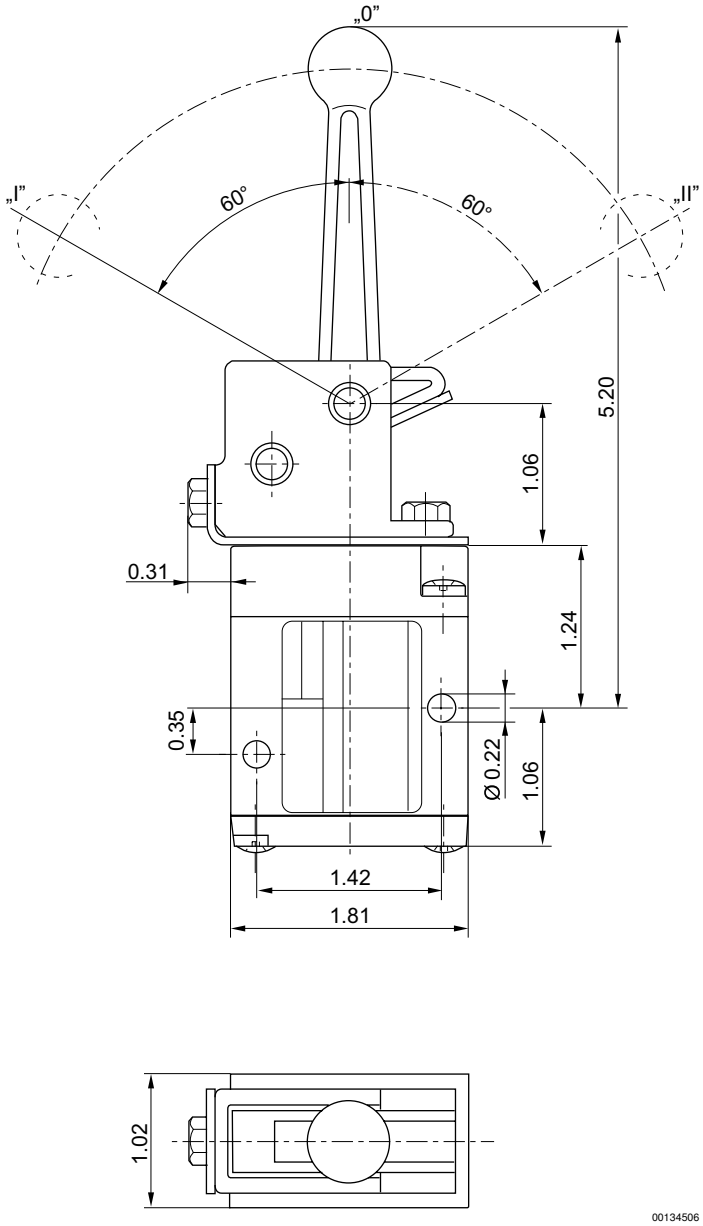

Stellung 0: Ausgangsstellung, Stellung I: Rückführung automatisch durch Feder, Stellung II: gerastet; Rückführung manuell
Für alle Betätigungsarten gelten die Abmessungen des Grundventiles.

3/2-Wegeventil, Serie CD04

► Qn= 900 l/min ► Rohranschluss ► Druckluftanschluss Ausgang: 1/8-27 NPTF

Abmessungen in mm, Fig. 4

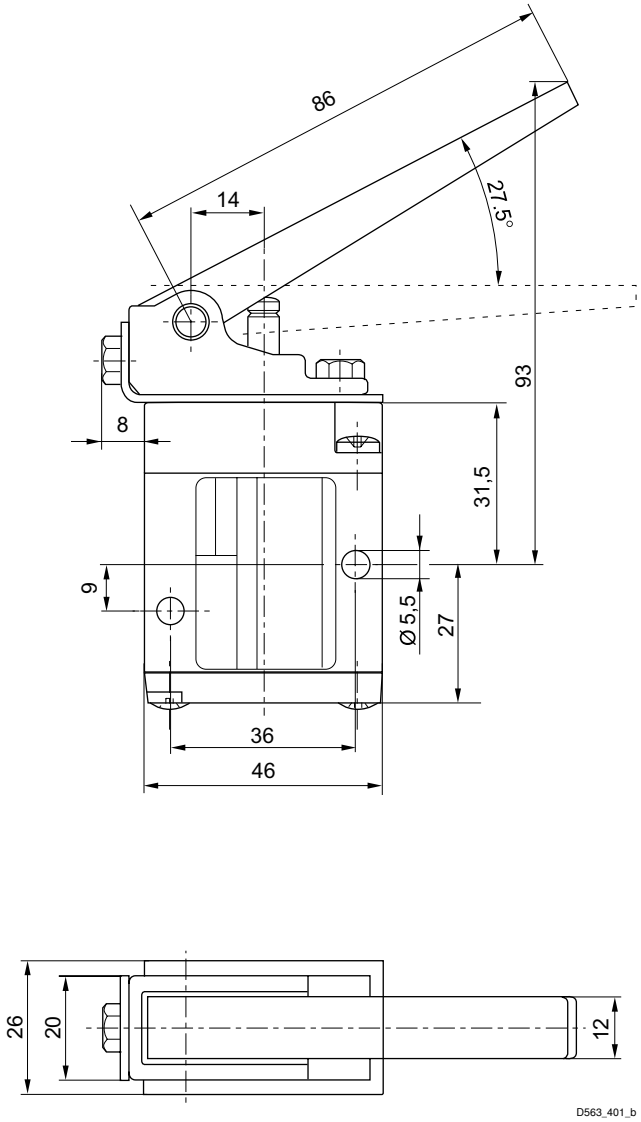

Für alle Betätigungsarten gelten die Abmessungen des Grundventiles.

Wegeventile → Ergänzungsprodukte

3/2-Wegeventil, Serie CD04

► Qn= 900 l/min ► Rohranschluss ► Druckluftanschluss Ausgang: 1/8-27 NPTF

Abmessungen in inch, Fig. 4

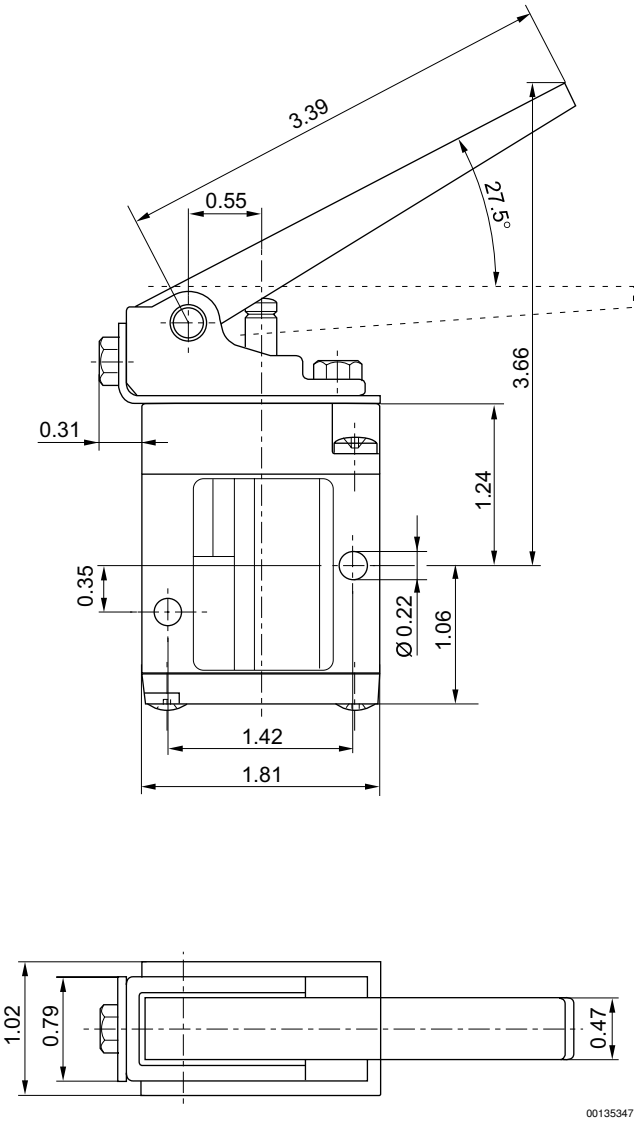

Für alle Betätigungsarten gelten die Abmessungen des Grundventiles.

Wegeventile → Ergänzungsprodukte

3/2-Wegeventil, Serie CD04

► Qn= 900 l/min ► Rohranschluss ► Druckluftanschluss Ausgang: 1/8-27 NPTF

Abmessungen in mm, Fig. 5

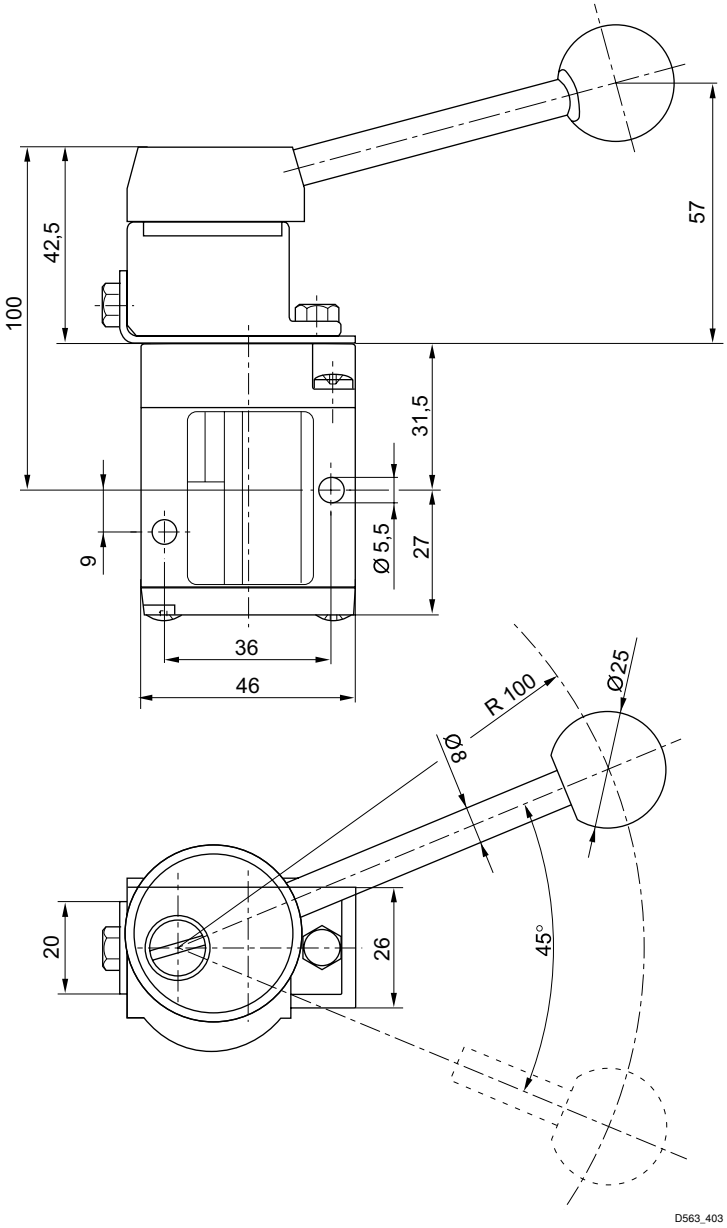

Für alle Betätigungsarten gelten die Abmessungen des Grundventiles.

Wegeventile → Ergänzungsprodukte

3/2-Wegeventil, Serie CD04

► Qn= 900 l/min ► Rohranschluss ► Druckluftanschluss Ausgang: 1/8-27 NPTF

Abmessungen in inch, Fig. 5

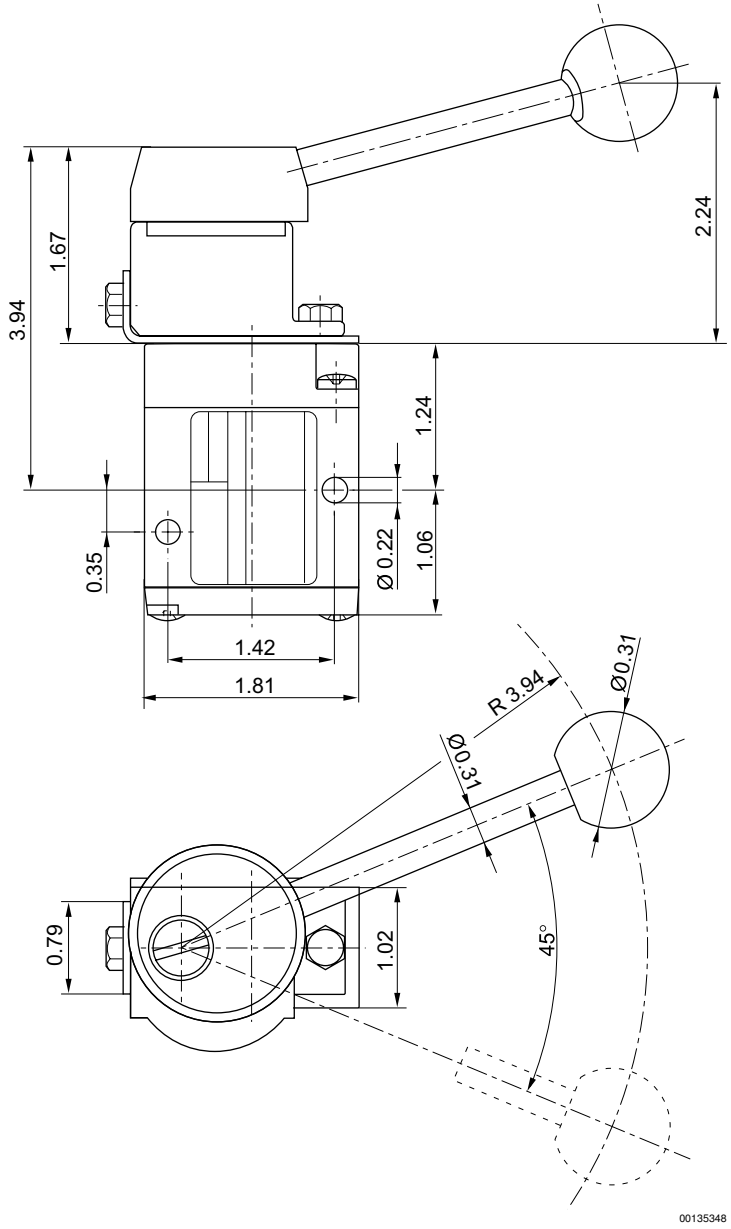

Für alle Betätigungsarten gelten die Abmessungen des Grundventiles.

Wegeventile → Ergänzungsprodukte

3/2-Wegeventil, Serie CD04

► Qn= 900 l/min ► Rohranschluss ► Druckluftanschluss Ausgang: 1/8-27 NPTF

Abmessungen in mm, Fig. 6

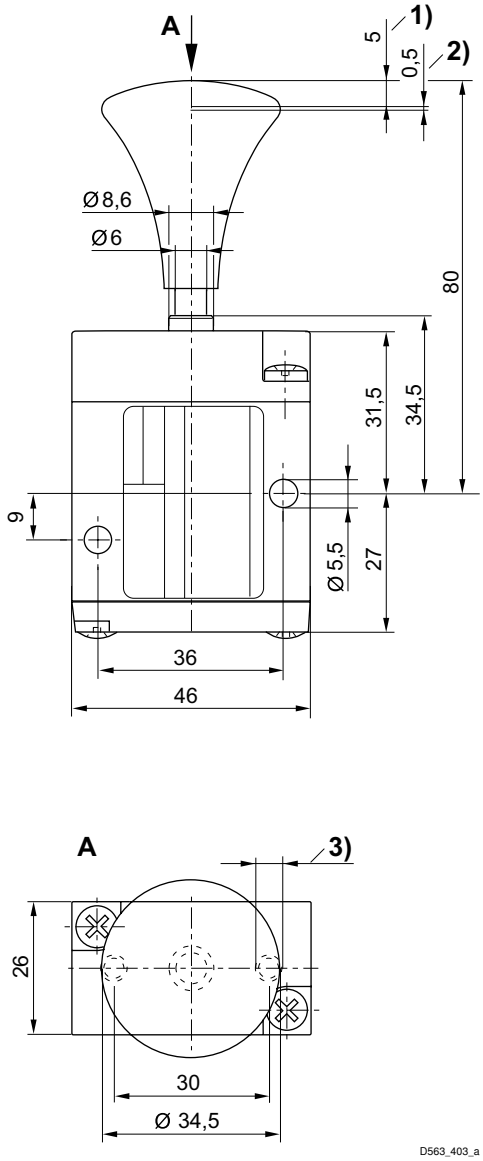

1) Hub 2) Überhub 3) Ø 4,5 - 12 tief
Für alle Betätigungsarten gelten die Abmessungen des Grundventiles.

Wegeventile → Ergänzungsprodukte

3/2-Wegeventil, Serie CD04

► Qn= 900 l/min ► Rohranschluss ► Druckluftanschluss Ausgang: 1/8-27 NPTF

Abmessungen in inch, Fig. 6

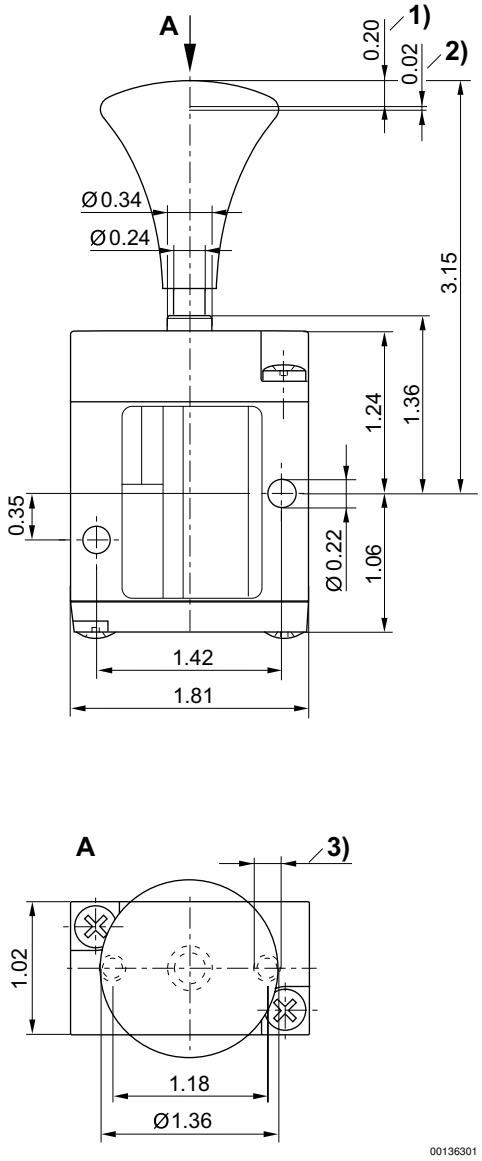

1) Hub 2) Überhub 3) Ø 0,18 - 0,47 tief
Für alle Betätigungsarten gelten die Abmessungen des Grundventiles.