Wegeventile → Ergänzungsprodukte

5/2-Wegeventil, 579

► Qn = 520 - 600 l/min ► Rohranschluss ► Druckluftanschluss Ausgang: Ø6x1 - Ø 8x1 ► Elektr. Anschluss: Stecker, ISO 15217, Form C ► Einzelventil ► Handhilfsbetätigung: rastend

P579_470

Bauart	Sitzventil
Vorsteuerung	intern
Dichtprinzip	weich dichtend
Betriebsdruck min./max.	2 bar / 8 bar
Umgebungstemperatur min./max.	-15°C / +50°C
Mediumstemperatur min./max.	-15°C / +50°C
Medium	Druckluft
Max. Partikelgröße	5 µm
Ölgehalt der Druckluft	0 mg/m³ - 1 mg/m³
Schutzartmit Leitungsdose / Stecker	IP 65
	Verpolungssicher
Einschaltdauer	100 %
Einschaltzeit	27 ms
Ausschaltzeit	28 ms
Gewicht	0,133 kg
Werkstoffe:	
Gehäuse	Polyamid
Dichtungen	Acrylnitril-Butadien-Kautschuk; Polyurethan

Technische Bemerkungen

- Der Drucktaupunkt muss mindestens 15 °C unter der Umgebungs- und Mediumstemperatur liegen und darf max. 3 °C betragen.
- Der Ölgehalt der Druckluft muss über die gesamte Lebensdauer konstant bleiben.
- Verwenden Sie ausschließlich von Bosch Rexroth zugelassene Öle, siehe Kapitel „Technische Informationen“.
- Bei einer Umgebungstemperatur bis 40°C beträgt der max. Betriebsdruck 10 bar.
- Ausführungen mit Spannung kleiner 50 V DC, besitzen keinen Schutzkontakt

Betriebsspannung			LED	Spannungs toleranz		Leistungsaufnahme	Einschaltleistung		Halteleistung	
DC	AC 50 Hz	AC 60 Hz		DC	AC 60 Hz	DC	AC 50 Hz	AC 60 Hz	AC 50 Hz	AC 60 Hz
						W	VA	VA	VA	VA
12 V	-	-	-	-10% / +10%	-	1,6	-	-	-	-
24 V	-	-	-	-10% / +10%	-	1,6	-	-	-	-
24 V	-	-	Rot	-10% / +10%	-	1,7	-	-	-	-
-	24 V	24 V	-	-	-10% / +15%	-	3	2,6	2,2	1,8
-	110 V	110 V	-	-	-10% / +15%	-	4,2	3,4	3	2,4
-	230 V	230 V	-	-	-10% / +15%	-	3,2	2,8	2,3	2
-	230 V	230 V	Rot	-	-10% / +15%	-	3,4	3	2,5	2,2

Wegeventile → Ergänzungsprodukte

5/2-Wegeventil, 579

► Qn = 520 - 600 l/min ► Rohranschluss ► Druckluftanschluss Ausgang: Ø6x1 - Ø 8x1 ► Elektr. Anschluss: Stecker, ISO 15217, Form C ► Einzelventil ► Handhilfsbetätigung: rastend

	HHB	Druckluftanschluss		Betriebsspannung			Halteleistung	Halteleistung	Einschaltleistung	Einschaltleistung		Materialnummer
		Eingang	Ausgang	DC	AC 50 Hz	AC 60 Hz	AC 50 Hz	AC 60 Hz	AC 50 Hz	AC 60 Hz	Qn	
											[l/min]	
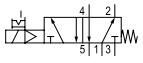		Ø6x1	Ø6x1	12 V	-	-	-	-	-	-	520	5794700210
		Ø6x1	Ø6x1	24 V	-	-	-	-	-	-	520	**5794700220**
		Ø6x1	Ø6x1	24 V	-	-	-	-	-	-	520	5794700620
		Ø6x1	Ø6x1	-	24 V	24 V	2,2	1,8	3	2,6	520	5794705220
		Ø6x1	Ø6x1	-	110 V	110 V	3	2,4	4,2	3,4	520	5794705270
		Ø6x1	Ø6x1	-	230 V	230 V	2,3	2	3,2	2,8	520	5794705280
		Ø6x1	Ø6x1	-	230 V	230 V	2,5	2,2	3,4	3	520	5794705680
		Ø 8x1	Ø 8x1	12 V	-	-	-	-	-	-	600	5794900210
		Ø 8x1	Ø 8x1	24 V	-	-	-	-	-	-	600	**5794900220**
		Ø 8x1	Ø 8x1	24 V	-	-	-	-	-	-	600	5794900620
		Ø 8x1	Ø 8x1	-	24 V	24 V	2,2	1,8	3	2,6	600	5794905220
		Ø 8x1	Ø 8x1	-	110 V	110 V	3	2,4	4,2	3,4	600	5794905270
		Ø 8x1	Ø 8x1	-	230 V	230 V	2,3	2	3,2	2,8	600	5794905280
		Ø 8x1	Ø 8x1	-	230 V	230 V	2,5	2,2	3,4	3	600	5794905680

Materialnummer	Bem.
5794700210	-
5794700220	-
5794700620	1); 2)
5794705220	-
5794705270	-
5794705280	-
5794705680	2)
5794900210	-
5794900220	-
5794900620	1); 2)
5794905220	-
5794905270	-
5794905280	-
5794905680	2)

HHB = Handhilfsbetätigung
1) Mit LED und Schutzdiode für Spannungsspitzenabbau in der Magnetspule, verpolungssicher
2) Statusanzeige LED: Rot
Nenndurchfluss Qn bei 6 bar und Δp = 1 bar

Wegeventile → Ergänzungsprodukte

5/2-Wegeventil, 579

► Qn = 520 - 600 l/min ► Rohranschluss ► Druckluftanschluss Ausgang: Ø6x1 - Ø 8x1 ► Elektr. Anschluss: Stecker, ISO 15217, Form C ► Einzelventil ► Handhilfsbetätigung: rastend

Abmessungen

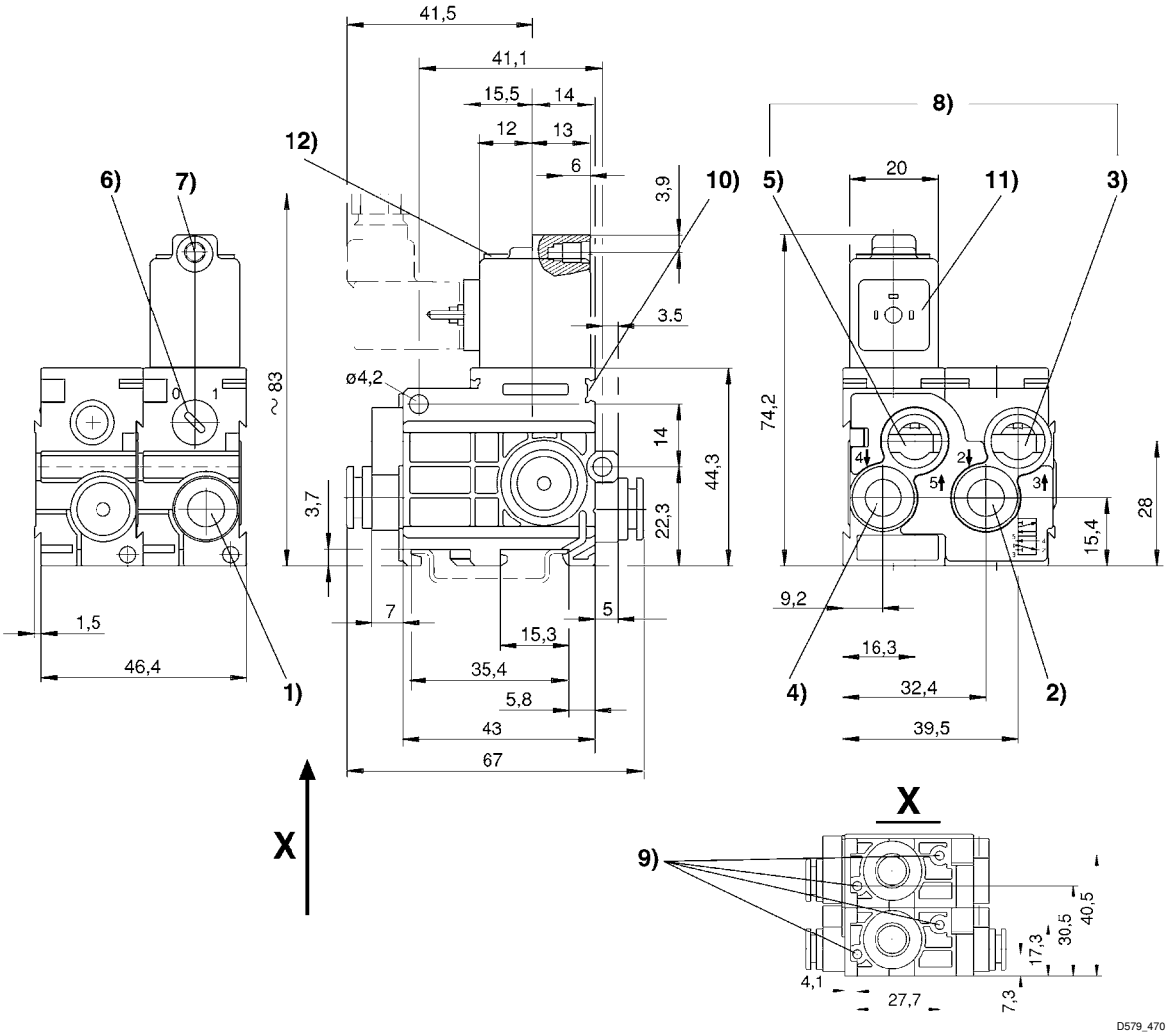

1) Anschluss 1 2) Anschluss 2 3) Anschluss 3 4) Anschluss 4 5) Anschluss 5 6) Handhilfsbetätigung 7) Kern-Ø für M 5 8) Abluft darf nicht gedrosselt werden 9) Sackloch 6 tief für Blechschraube 3,5 10) Befestigungsmöglichkeit für Bezeichnungsschild 11) Spule um 180° drehbar 12) LED