Aufbereitung von Druckluft → Ergänzungsprodukte

Vor-Filter, Serie AS2-FLP

► 1/4 NPTF - 3/8 NPTF ► Filterporenweite: 0,3 µm ► ATEX geeignet

00127783

ATEX	II 2G2D T4 X
Bauart	Vorfilter, verblockbar
Einbaulage	senkrecht
Betriebsdruck min./max.	Siehe Tabelle unten
Medium	Druckluft
Mediumstemperatur min./max.	-10°C / +50°C
Umgebungstemperatur min./max.	-10°C / +50°C
Behältervolumen Filter	12 cm³
Filterelement	wechselbar
Filterporenweite	0,3 µm
Kondensatablass	Siehe Tabelle unten

Werkstoffe:	
Gehäuse	Polyamid
Frontplatte	Acrylnitril-Butadien-Styrol
Dichtungen	Acrylnitril-Butadien-Kautschuk
Gewindebuchse	Zink-Druckguss
Filtereinsatz	imprägniertes Papier

Technische Bemerkungen
■ Der Drucktaupunkt muss mindestens 15 °C unter der Umgebungs- und Mediumstemperatur liegen und darf max. 3 °C betragen.
■ Diese Pneumatikkomponente(n) mit NPTF- bzw. Inch-Gewindemaßen erhalten Sie ausschließlich bei unserer US-amerikanischen Vertriebsorganisation
■ Empfohlene Vorfilterung: 5 µm
■ max. Restölgehalt am Ausgang: 1 mg/m³
■ Max. Restölgehalt gemäß ISO 8573-4 am Ausgang: 100000 1/m³
■ Feste Verunreinigung der Druckluft am Ausgang nach ISO 8573-1: Klasse 2

Aufbereitung von Druckluft → Ergänzungsprodukte

Vor-Filter, Serie AS2-FLP

► 1/4 NPTF - 3/8 NPTF ► Filterporenweite: 0,3 µm ► ATEX geeignet

	An-schluss	Qn	Betriebs-druck min./ max.	Kondensatablass	Behälter	Schutzkorb	Ge-wicht	Material-nummer
		[l/min]					[kg]	
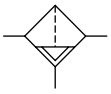	1/4 NPTF	400	1,5 / 16	halbautomatisch, drucklos offen	Polycarbonat	Polyamid	0,22	R432000512
	1/4 NPTF		1,5 / 16	vollautomatisch, drucklos offen	Polycarbonat	Polyamid	0,263	R432000513
	1/4 NPTF		0 / 16	vollautomatisch, drucklos geschlossen	Polycarbonat	Polyamid	0,263	R432000514
	1/4 NPTF		1,5 / 16	halbautomatisch, drucklos offen	Zink-Druckguss mit Schauglas	-	0,484	R432000515
	1/4 NPTF		1,5 / 16	vollautomatisch, drucklos offen	Zink-Druckguss mit Schauglas	-	0,53	R432000516
	1/4 NPTF		0 / 16	vollautomatisch, drucklos geschlossen	Zink-Druckguss mit Schauglas	-	0,53	R432000517
	3/8 NPTF		1,5 / 16	halbautomatisch, drucklos offen	Polycarbonat	Polyamid	0,263	R432000518
	3/8 NPTF		1,5 / 16	vollautomatisch, drucklos offen	Polycarbonat	Polyamid	0,263	R432000519
	3/8 NPTF		0 / 16	vollautomatisch, drucklos geschlossen	Polycarbonat	Polyamid	0,263	R432000520
	3/8 NPTF		1,5 / 16	halbautomatisch, drucklos offen	Zink-Druckguss mit Schauglas	-	0,47	R432000521
	3/8 NPTF		1,5 / 16	vollautomatisch, drucklos offen	Zink-Druckguss mit Schauglas	-	0,525	R432000522
	3/8 NPTF		0 / 16	vollautomatisch, drucklos geschlossen	Zink-Druckguss mit Schauglas	-	0,525	R432000523
Nenndurchfluss Qn bei p1=6,3 bar und Δp = 0,1 bar								

Durchflusscharakteristik

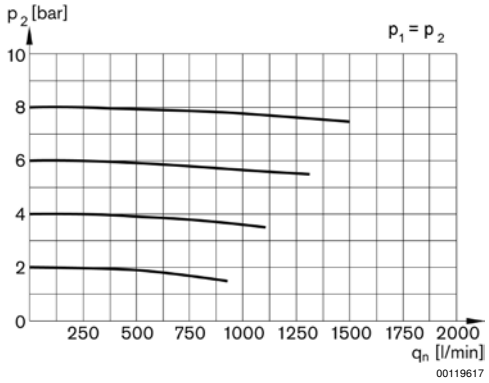

p2 = Sekundärdruck
qn = Nenndurchfluss

Aufbereitung von Druckluft → Ergänzungsprodukte

Vor-Filter, Serie AS2-FLP

► 1/4 NPTF - 3/8 NPTF ► Filterporenweite: 0,3 µm ► ATEX geeignet

Abmessungen in inch

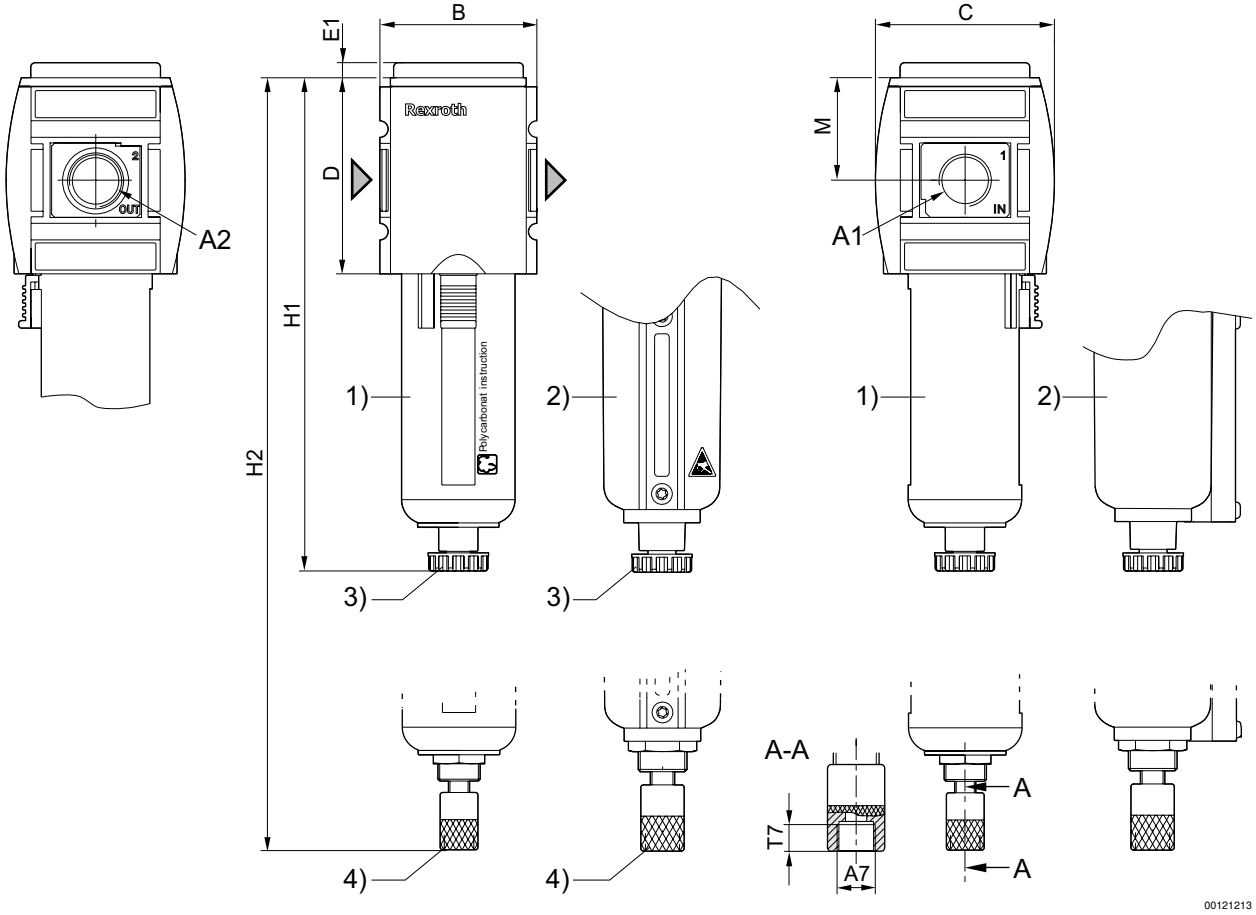

1) Kunststoffbehälter und -schutzkorb mit Sichtfenster
2) Metallbehälter mit Schauglas
3) Halbautomatischer Kondensatablass
4) Vollautomatischer Kondensatablass

Abmessungen in inch

Materialnummer	A1	A2	A7	B	C	D	E1	H1	H2	M		
R432000512	1/4 NPTF	1/4 NPT	G 1/8	2,05	2,32	2,56	0,2	6,44	7,11	1,34		
R432000513	1/4 NPTF	1/4 NPT	G 1/8	2,05	2,32	2,56	0,2	6,44	7,11	1,34		
R432000514	1/4 NPTF	1/4 NPT	G 1/8	2,05	2,32	2,56	0,2	6,44	7,11	1,34		
R432000515	1/4 NPTF	1/4 NPT	G 1/8	2,05	2,32	2,56	0,2	6,44	7,11	1,34		
R432000516	1/4 NPTF	1/4 NPT	G 1/8	2,05	2,32	2,56	0,2	6,44	7,11	1,34		
R432000517	1/4 NPTF	1/4 NPT	G 1/8	2,05	2,32	2,56	0,2	6,44	7,11	1,34		
R432000518	3/8 NPTF	3/8 NPT	G 1/8	2,05	2,32	2,56	0,2	6,44	7,11	1,34		
R432000519	3/8 NPTF	3/8 NPT	G 1/8	2,05	2,32	2,56	0,2	6,44	7,11	1,34		

Vor-Filter, Serie AS2-FLP

► 1/4 NPTF - 3/8 NPTF ► Filterporenweite: 0,3 µm ► ATEX geeignet

Materialnummer	A1	A2	A7	B	C	D	E1	H1	H2	M		
R432000520	3/8 NPTF	3/8 NPT	G 1/8	2,05	2,32	2,56	0,2	6,44	7,11	1,34		
R432000521	3/8 NPTF	3/8 NPT	G 1/8	2,05	2,32	2,56	0,2	6,44	7,11	1,34		
R432000522	3/8 NPTF	3/8 NPT	G 1/8	2,05	2,32	2,56	0,2	6,44	7,11	1,34		
R432000523	3/8 NPTF	3/8 NPT	G 1/8	2,05	2,32	2,56	0,2	6,44	7,11	1,34		