Wegeventile → Elektrisch betätigt

5/2-Wegeventil, Serie LS04 AF

► Qn = 180 - 310 l/min ► Rohranschluss ► Druckluftanschluss Ausgang: Ø 4 - Ø 6 ► Elektr. Anschluss: Stecker, Industriesteckverbinder, 2-polig ► Handhilfsbetätigung: rastend

00119523

Bauart	Schieberventil, überschneidungsfrei
Vorsteuerung	intern
Dichtprinzip	weich dichtend
Betriebsdruck min./max.	3 bar / 8 bar
Umgebungstemperatur min./max.	-10°C / +50°C
Mediumstemperatur min./max.	-10°C / +50°C
Medium	Druckluft
Max. Partikelgröße	5 µm
Ölgehalt der Druckluft	0 mg/m³ - 5 mg/m³
Schutzklasse nach DIN EN 61140 elektrisch	Klasse III
Schutzartmit Leitungsdose / Stecker	IP 50
Schutzbeschaltung	Z-Diode
Statusanzeige LED	Gelb
Einschaltdauer	100 %
Einschaltzeit	10 ms
Ausschaltzeit	30 ms
Störaussendung nach	EN 61000-6-4:2002
Störfestigkeit nach	IEC 61000-6-2:2005
Befestigungsschraube	M3
Anzugsmoment der Befestigungsschraube	0,5 Nm
Werkstoffe:	
Gehäuse	Polyoxymethylen
Dichtungen	Acrylnitril-Butadien-Kautschuk; Hydrierter Nitril-Butadien-Kautschuk; Polyurethan

Technische Bemerkungen
■ Der Drucktaupunkt muss mindestens 15 °C unter der Umgebungs- und Mediumstemperatur liegen und darf max. 3 °C betragen.
■ Der Ölgehalt der Druckluft muss über die gesamte Lebensdauer konstant bleiben.
■ Verwenden Sie ausschließlich von Bosch Rexroth zugelassene Öle, siehe Kapitel „Technische Informationen“.
■ Das Produkt ist Teil des EasyHandling Systems.

Betriebsspannung	Spannungs toleranz	Leistungsaufnahme
DC	DC	DC
		W
24 V	-10% / +10%	0,7

	HHB	Druckluftanschluss			Be-triebs-span-nung	Durchflussleitwert		Durch-fluss-wert	Gewicht	Materialnummer
		Eingang	Ausgang	Entlüf-tung	DC	b	C	Qn		
							[l/(s*bar)]	[l/min]	[kg]	
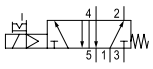		Ø 4	Ø 4	Ø 4	24 V	0,3	0,8	180	0,047	**R422100563**
		Ø 6	Ø 6	Ø 6		0,27	1,5	310		**R422100564**

HHB = Handhilfsbetätigung
Nenndurchfluss Qn bei 6 bar und Δp = 1 bar

Fett markierte Materialnummern sind ab Zentrallager Deutschland verfügbar, Detailinformationen siehe Warenkorb

Wegeventile → Elektrisch betätigt

5/2-Wegeventil, Serie LS04 AF

► Qn = 180 - 310 l/min ► Rohranschluss ► Druckluftanschluss Ausgang: Ø 4 - Ø 6 ► Elektr. Anschluss: Stecker, Industriesteckverbinder, 2-polig ► Handhilfsbetätigung: rastend
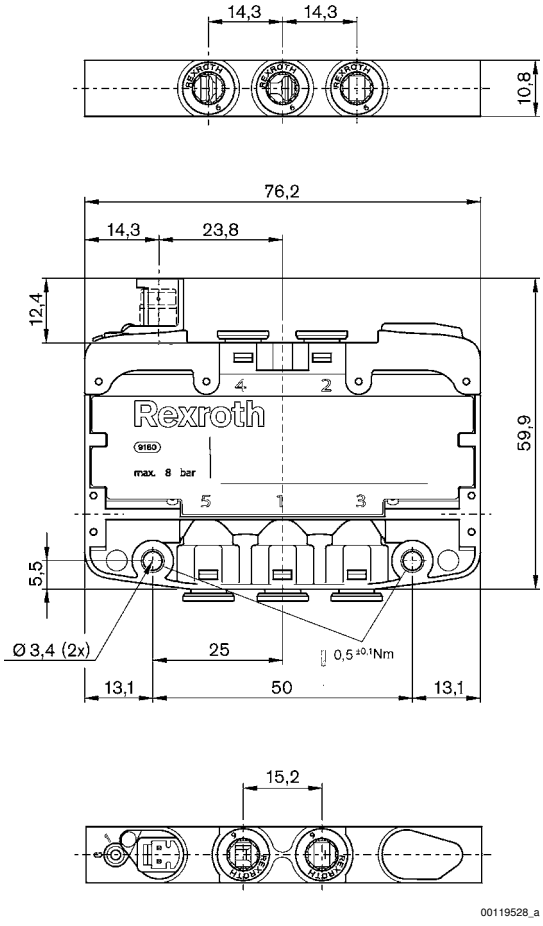
Abmessungen