Sensorik → Ergänzungsprodukte

Serie MS01

► Prüfblock MS01-PA, Variante I, mit 2 x 3/2-Wegeventil ► Anschlussplatte aus Polyamid, glasfaserverstärkt ► Freiblasluft zuschaltbar

00132483

Normen	ISO 15407-1, 26 mm
Rastermaß	27 mm
Betriebsdruck min./max.	4 bar / 10 bar
Umgebungstemperatur min./max.	+0°C / +50°C
Mediumstemperatur min./max.	+0°C / +50°C
Schutzart:mit Leitungsdose	IP 65
Einschaltdauer	100 %
Medium	Druckluft
Max. Partikelgröße	5 µm
Ölgehalt der Druckluft	0 mg/m³ - 0,1 mg/m³
Elektrischer Anschluss Ventil	Stecker, Form C
Elektrischer Anschluss Prüfmodul	Stecker, M12, 5-polig
Betriebsspannung DC	24 V
Spannungstoleranz DC	-10% / +10%
Spannungstoleranz Ventile	-10% / +10%
Werkstoffe:	
Endplatten	Aluminium
Dichtung	Acrylnitril-Butadien-Kautschuk
Anschlussplatte	Polyamid, glasfaserverstärkt

Technische Bemerkungen

- Der Drucktaupunkt muss mindestens 15 °C unter der Umgebungs- und Mediumstemperatur liegen und darf max. 3 °C betragen.
- Der Ölgehalt der Druckluft muss über die gesamte Lebensdauer konstant bleiben.
- Verwenden Sie ausschließlich von Bosch Rexroth zugelassene Öle, siehe Kapitel „Technische Informationen“.
- Der Druckregler ist auf 3 bar voreingestellt.
- Erweiterungsmöglichkeit für Steuerventile vorhanden.

Ausführung	Eingang 1	Entlüftung R1	Ausgang 4	Entlüftung Steuerluft R2	erfassbarer Messabstand min./max.	Länge	Gewicht	Materialnummer
					[mm]	[mm]	[kg]	
1-fach	G 1/4	G 1/8	Ø6x1	G 1/8	0,01 / 0,3	88	1,57	**3354418750**
2-fach	G 1/4	G 1/8	Ø6x1	G 1/8	0,01 / 0,3	115	1,982	3354418740
3-fach	G 1/4	G 1/8	Ø6x1	G 1/8	0,01 / 0,3	142	2,394	3354418730
4-fach	G 1/4	G 1/8	Ø6x1	G 1/8	0,01 / 0,3	169	2,806	3354418720
5-fach	G 1/4	G 1/8	Ø6x1	G 1/8	0,01 / 0,3	196	3,218	3354418710
6-fach	G 1/4	G 1/8	Ø6x1	G 1/8	0,01 / 0,3	223	3,63	3354418700
7-fach	G 1/4	G 1/8	Ø6x1	G 1/8	0,01 / 0,3	250	4,042	R412011208
8-fach	G 1/4	G 1/8	Ø6x1	G 1/8	0,01 / 0,3	277	4,454	R412011209

Pneumatischer Anschluss: nach ISO 228-1
Der erfassbare Messabstand bezieht sich auf eine Messstelle pro Prüfmodul und hängt von den Einsatzbedingungen ab. Nähere Informationen entnehmen Sie der Bedienungsanleitung.

Sensorik → Ergänzungsprodukte

Serie MS01

► Prüfblock MS01-PA, Variante I, mit 2 x 3/2-Wegeventil ► Anschlussplatte aus Polyamid, glasfaserverstärkt
► Freiblasluft zuschaltbar

Abmessungen

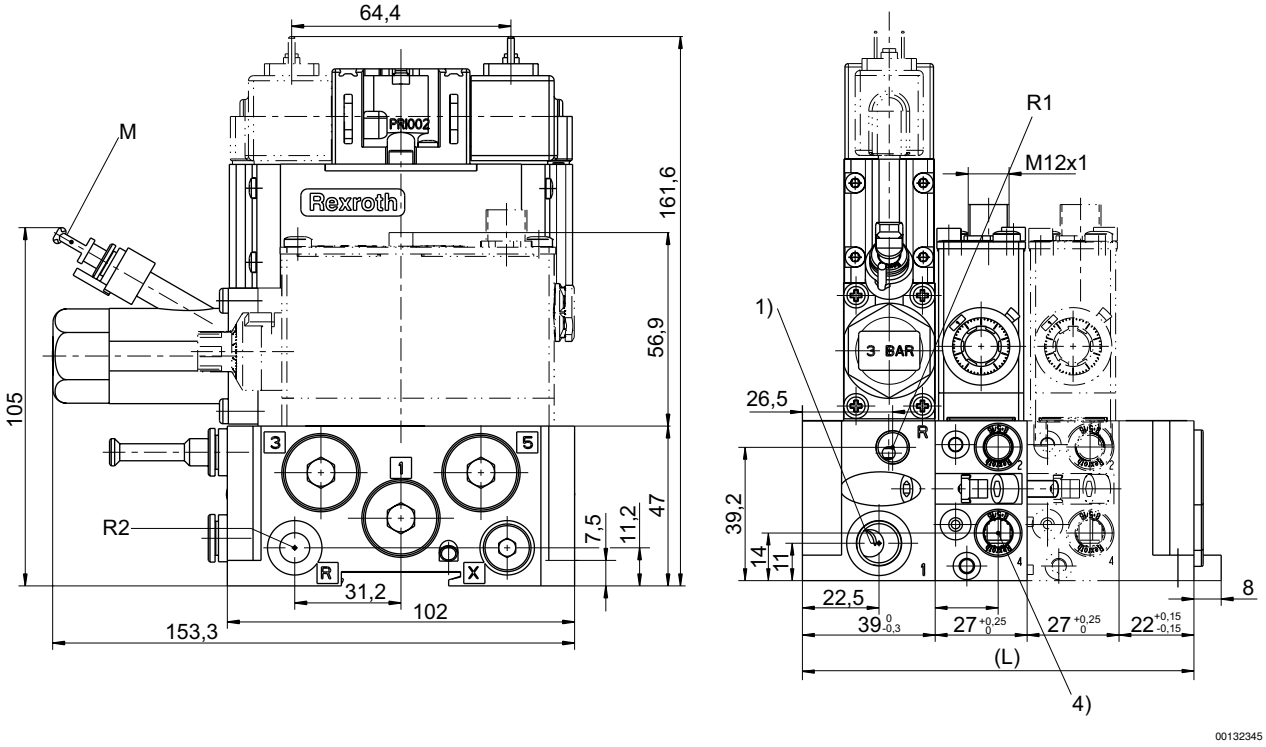

1) Betriebsdruck
4) Anschluss 4 (zur Düse)
R1) Entlüftung Prüfmodul / Anschluss Sperrluft (max. 1 bar)
R2) Entlüftung Steuerluft
M) Steckanschluss für Kunststoffrohr Ø 6x1 des Manometers
L = Länge

Sensorik → Ergänzungsprodukte

Serie MS01

► Prüfblock MS01-PA, Variante I, mit 2 x 3/2-Wegeventil ► Anschlussplatte aus Polyamid, glasfaserverstärkt ► Freiblasluft zuschaltbar

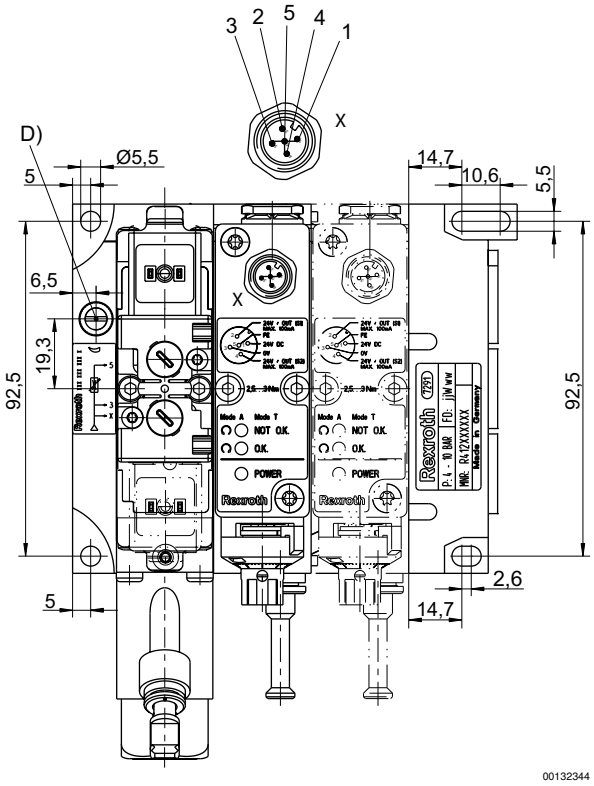

D = Drossel (Freiblasdruck)
M12 Kontaktbelegung:
Kontakt 1: 24 V DC
Kontakt 2: Ausgangssignal 24 V DC, S1 (Betriebsdruck), max. 100 mA
Kontakt 3: 0 V
Kontakt 4: Ausgangssignal 24 V DC, S2 (Prüfen), max. 100 mA
Kontakt 5: FE

Schaltplan

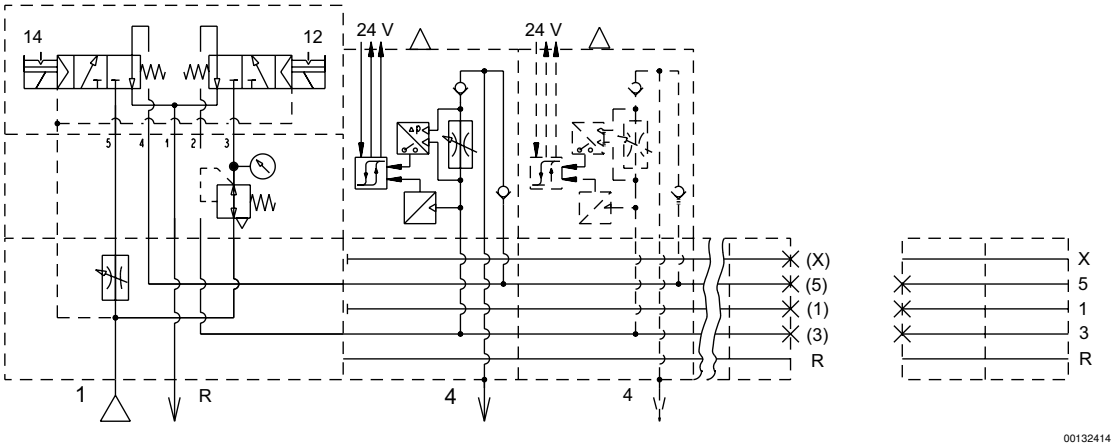

Ventilseite 14: Freiblasluft
Anschluss 4: Anschlussdüse
Ventilseite 12: Prüfluft
Anschluss R: Entlüftung (R1 und R2 siehe Abmessungen)