Aufbereitung von Druckluft → Ergänzungsprodukte

Manometer, Serie PG1-GLY

► Anschluss hinten ► mit Glyzerinfüllung ► Farbe Hintergrund: Weiß ► Skalenfarben: Schwarz / Schwarz ► Sichtscheibe: Polystyrol ► Einheiten: bar / psi

00137138

Bauart	Rohrfedermanometer
Normierung	EN 837-1
Einheit Hauptskala (aussen)	bar
Einheit Nebenskala (innen)	psi
Umgebungstemperatur min./max.	-25°C / +60°C
Medium	Druckluft
Farbe Zeiger	Schwarz
Farbe Hauptskala (außen)	Schwarz
Farbe Nebenskala (innen)	Schwarz
Güteklasse	1,6
Werkstoffe:	
Gehäuse	Nichtrostender Stahl
Gewinde	Messing
Sichtscheibe	Polystyrol

	Druckluftan-schluss	Nenn-durch-messer	Einsatz-bereich	Anzeigen-bereich	Betriebs-druck	Skalen-wert	Gewicht	Bem.	Materialnummer
		[mm]	[bar]	[bar]	[bar]		[kg]		
	R 1/8		0 - 3	0 - 4	0 / 4	0,2		-	**R412010126**
	R 1/8		0 - 4	0 - 6	0 / 6	0,2		-	**R412010127**
	R 1/8		0 - 8	0 - 10	0 / 10	0,5		-	**R412010128**
	R 1/8		0 - 12	0 - 16	0 / 16	0,5		-	**R412010129**
	R 1/8	63	0 - 12	0 - 16	0 / 16	0,5	0,26	1)	R412010130
	G 1/4		0 - 3	0 - 4	0 / 4	0,2		-	R412010131
	G 1/4		0 - 4	0 - 6	0 / 6	0,2		-	R412010132
	G 1/4		0 - 8	0 - 10	0 / 10	0,5		-	**R412010133**
	G 1/4		0 - 12	0 - 16	0 / 16	0,5		-	**R412010134**

1) rote Markierung bei 5 bar

Aufbereitung von Druckluft → Ergänzungsprodukte

Manometer, Serie PG1-GLY

► Anschluss hinten ► mit Glyzerinfüllung ► Farbe Hintergrund: Weiß ► Skalenfarben: Schwarz / Schwarz ► Sichtscheibe: Polystyrol ► Einheiten: bar / psi

Abmessungen

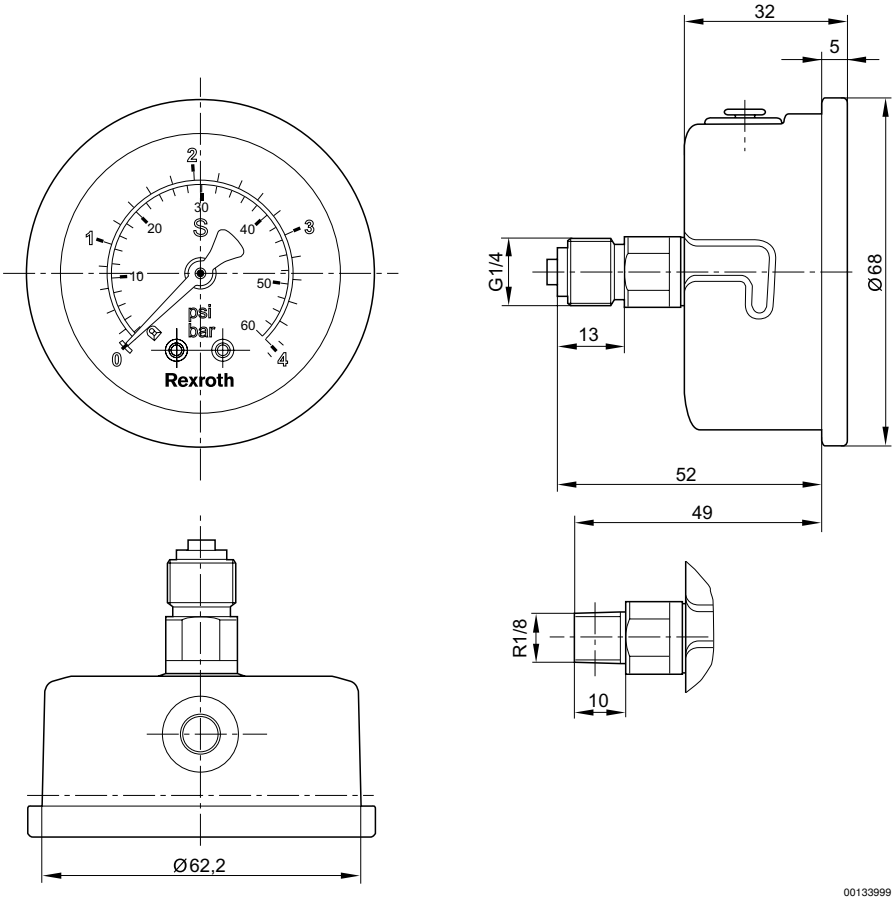

Haltering 3530132602 für Schalttafeleinbau separat bestellen.